深圳市龙华区丹堤实验学校附属溪山幼儿园
三个功能室改造工程

工程编号：XY25-JXMZ015　　设计阶段：施工图

享业
ENJOY THE INDUSTRY

深圳市享业设计有限公司

建筑行业 乙级 市政行业 乙级

广东省建设工程勘察设计出图专用章
单位名称:深圳市享业设计有限公司
服务范围:建筑行业 市政
资质证书编号:A244010341
有效期至:2026年12月06日

2025年

图 纸 目 录

建 筑

序号	图别图号	图 纸 内 容	比例	图纸尺寸
01	JS-00	图纸目录	1:100	A2
02	JS-01	室内施工图设计说明	1:100	A2
03	JS-02	砌体非承重墙说明	1:100	A2
04	JS-03	一层现状及拆除平面图	1:100	A2
05	JS-04	一层新建墙体及材质	1:100	A2
06	JS-05	一层改造后平面图、立面标识索引图	1:100	A2
07	JS-06	一层天花材质及标高图	1:100	A2
08	JS-07	一层天花尺寸图	1:100	A2
09	JS-08	二层现状及拆除平面图	1:100	A2
10	JS-09	二层新建墙体及材质	1:100	A2
11	JS-10	二层改造后平面图、立面标识索引图	1:100	A2
12	JS-11	二层天花材质及标高图	1:100	A2
13	JS-12	二层天花尺寸图	1:100	A2
14	JS-13	三层现状及拆除平面图	1:100	A2
15	JS-14	三层新建墙体及材质	1:100	A2
16	JS-15	三层改造后平面图、立面标识索引图	1:100	A2
17	JS-16	三层天花材质及标高图	1:100	A2
18	JS-17	三层天花尺寸图	1:100	A2
19	JS-18	立面图一详图（弧形展开墙面）	1:50	A2
20	JS-19	立面图二详图（弧形展开墙面）	1:50	A2
21	JS-20	屋面层新建预埋件平面布置图	1:100	A2
22	JS-21	屋面层新建钢梁平面布置图	1:100	A2
23	JS-22	屋面层新建耐力板平面布置图	1:100	A2
24	JS-23	二层局部新建雨棚详图	1:100	A2

享业
ENJOY THE INDUSTRY
深圳市享业设计有限公司
Shen Zhen XIANGYE Design CO.,LTD.
建筑行业 乙级 证书编号：A244403412
市政行业 乙级 证书编号：A244403412

特别告示:本套图纸须经国家有关部门批准后方可施工
不可按图纸(含CAD文件)量取尺寸;未经许可,不得擅用

Counter Signature
会 签

建 筑		电 气	
结 构		暖 通	
给排水		燃 气	

设计单位出图章：

广东省建设工程勘察设计出图专用章
单位名称:深圳市享业设计有限公司
业务范围:建筑行业乙级
资质证书编号:A244403412
有效期至:2026年12月06日

个人执业注册章：

备注：

总设计师 DESIGN PRINCIPAL	吴 铁	吴铁
审 定 CHECKED BY	钟志科	钟志科
审 核 APPROVED BY	吴 铁	吴铁
项目负责人 PROJECT CHIEF	吴 铁	吴铁
专业负责人 SPECIALTY CHIEF	吴 铁	吴铁
校 对 REVIEWED BY	吴 壮	吴壮
设 计 DESIGN BY	王小娟	王小娟

CONSTRUCTION UNIT
建设单位 深圳市龙华区丹堤实验学校附属溪山幼儿园

PROJECT
工程名称 深圳市龙华区丹堤实验学校附属溪山幼儿园三个功能室改造工程

SUB PROJECT
子项名称

DRAWING TITLE
图 名

图纸目录

PROJECT NO. 工程编号	XY25-JXMZ015	SHEET NO. 图纸编号	JS-00
Date 日期	2025	DWG.STYLE 图别	建施
VER.NO. 版号	V1.0	Scale 比例	1:100

室内施工图设计说明

一. 工程概述:

工程名称: 深圳市龙华区丹堤实验学校附属溪山幼儿园三个功能室改造工程

建设地点: 深圳市龙华区

建设单位: 深圳市龙华区丹堤实验学校附属溪山幼儿园

建筑类别: 多层建筑; 使用功能: 民用建筑

建筑设计耐久年限: 50年; 建筑耐火等级: 二级

建筑抗震设防烈度: 7度; 结构形式: 钢筋混凝土框架结构

设计范围: 1、功能室墙面、地面、天花、电气、给排水翻新改造;

二. 设计依据:

1.本工程设计合同。

2.工程建设方提供的有关原工程的建筑平立剖面图、梁位图、水电图、暖通图、设备等所有文本图纸资料。

3.建设方提供的设计任务书。

4.国家有关法律法规和现行工程建设标准规范:

《中华人民共和国建筑法》

《民用建筑设计统一标准》	GB 50352-2019
《建筑制图标准》	GB/T 50104-2022
《建筑设计防火规范》	GB 50016-2014(2018年版)
《建筑防火通用规范》	GB 55037-2022
《建筑内部装修设计防火规范》	GB 50222-2017
《民用建筑工程室内环境污染控制规范》	GB 50325-2020
《民用建筑通用规范》	GB 55031-2022
《建筑环境通用规范》	GB 55016-2021
《建建筑装饰装修工程质量验收标准》	GB 50210-2018
《建筑与市政工程防水通用规范》	GB 55030-2022
《公共建筑室内空气质量控制设计标准》	JGJ-T461-2019

国家及广东省现行有关规范、规定、标准。

5.设计选用的各种装修材料, 以设计单位提供的样板为依据, 施工单位提供相同的材料样板, 并同各类材料合格证书、环保防火性能检测报告经建设单位、设计单位、现场监理确认后进行封样, 并依据此进行验收。

三. 设计标高:

1.本工程 ±0.000 相当于绝对标高为由现场定。

2.各层标注的标高为地面装修完成面的高度。

3.本工程标高以"m"为单位, 其他尺寸以"mm 为单位。

4.图中未注明单位的, 均以"mm"为单位。

四. 内装修材料:

1.本工程所用材料、设备的品种、规格、性能符合国家现行产品标准的规定并符合:

《室内装饰装修材料人造板及其制品中甲醛释放限量》GB18580

《室内装饰装修材料溶剂木器涂料中有毒有害物质限量》GB18581

《室内装饰装修材料内墙涂料中有害物质限量》GB18582

《室内装饰装修材料胶粘剂中有害物质限量》GB18583

《室内装饰装修材料木家具中有害物质限量》GB18584

《室内装饰装修材料壁纸中有害物质限量》GB18585

《室内装饰装修材料聚氯乙烯卷材地板中有害物质限量》GB18586

《室内装饰装修材料地毯、地毯衬垫及地毯胶粘剂有害物质释放限量》GB18587

《混凝土外加剂中释放氨的限量》GB18588

《建筑材料放射性核素限量》GB6566

《室内用水性阻燃剂、防水剂、防腐剂有害物质的限量》GB50325

2.本工程选用的各种装修材料及产品, 应根据设计方提供材料规格、品质、颜色等技术条件选用本工程的各种装饰材料及产品。由施工单位提供材料样板, 并提供材料合格证书、使用说明书及环保、防火性能检测报告, 进口产品应提供入境商品检验合格证明。经建设方、设计单位、监理单位确认后进行封样并据此进行施工验收。

3.设计人未提供的材料及设备, 施工单位选用时除应符合国家现行产品标准外还应遵守:

a.优先使用可重复使用、可循环使用、可再生使用的产品及材料;

b.优先使用有先进节能、环保及改进室内空气质量技术的产品及材料;

c.严禁使用国家明令淘汰的产品及材料;

d.所有产品及材料需经设计方认可后方可进场安装。

4.装饰装修所用的材料应按设计要求进行防火、防霉和防蛀处理。

5.现场配制的材料应按设计要求或产品说明书制作。

6.本工程材料配置及工程做法, 装修材料详见"材料做法表"。

五. 防火设计:

1.设计原则及设计依据:

a.本工程设计遵循原土建设计的防火分区、防烟分区、人员疏散等各项防火措施。

b.本工程执行现行国家标准《建筑内部装修设计防火规范》GB50222-2017中对装修材料的燃烧性能等级要求的相关规定。建筑内部各部位装修材料的燃烧性能等级规定如下表所示。

表一装修材料燃烧性能等级

等 级	装修材料燃烧性能	等 级	装修材料燃烧性能
A	不燃性	B2	可燃性
B1	难燃性	B3	易燃性

表二建筑内部各部位装修材料的燃烧性能等级

建筑物及场所	建筑规模性质	装修材料燃烧性能等级							
		顶棚	墙面	地面	隔断	固定家具	装饰织物		其它材料
							窗帘	帷幕	
幼儿园	/	A	A	B1	B1	B2	B1	/	B2

c.装修材料达不到燃烧性能等级时, 通过阻燃处理, 提高材料性能等级, 使之达到防火要求。对装饰织物进行阻燃处理时, 应浸透阻燃剂, 多层纺织物, 应逐层进行阻燃处理; 阻燃剂的含量应符合产品说明书的要求。

对木质装修材料进行防火涂料布前应对其表面进行清洁。涂布至少分两次进行, 且第二次涂应在第一次涂布的涂层表干后进行, 涂布量应不小于600g/m².

2.装修施工注意事项:

a.施工应符合《建筑内部装修防火施工及验收规范》GB50354的规定。

b.对进入施工现场具有防火设计要求的装修材料应核查其燃烧性能或耐火极限、防火性能检验报告、合格证等技术文件并填写进场验收记录。

c.每层保证通向疏散楼梯的交通畅通, 在安全出口处及疏散楼梯处均设有疏散指示灯及明显标志, 内装修不应妨碍消防和疏散走道的正常使用。

d.建筑内部消火栓不应被装饰物遮蔽, 消火栓门上的标志图形应规范, 颜色应鲜明醒目。

e.当照明灯具的高温部位靠近木材制品或其他非 A级 材料时, 应采取隔热、散热等防火保护措施, 灯饰使用材料的燃烧性能不应低于B1级。

f.变形缝两侧的基层采用A级材料。

六. 防水工程:

1.所有防水工程均应按国家防水技术规范设防施工, 广东省、深圳市的防水工程还应按广东省《建筑防水工程技术规程》、《深圳建筑防水构造图集SJ·A》和《深圳建筑防水构造图集SJ·B》设防施工。

2.防水材料均应采用非焦油型, 卷材不宜采用热熔法施工, 而宜采用冷粘贴工艺施工。

3.本工程中有水房间防水做法详见"材料做法表"。

4.本工程有水房间设防要求及质量保证措施: 空心砌块等轻质隔墙做200mm高C30的混凝土墙基, 厚与墙体相同; 卫生间的内墙应全部做防水处理。地面找坡, 坡向地漏(或地沟), 找坡坡度≥2%; 地漏及穿地管道待安装完毕后用细石混凝土封严; 管根及地漏的周围用防水胶等密封材料封严, 并与防水层闭合。

5.防水工程应在地面、墙面隐蔽工程完毕并经验收合格后进行, 其施工方法应符合国家现行标准、规范的有关规定及防水设计构造做法。

6.防水材料的性能应符合国家现行有关标准的规定, 并应有产品合格证书。

5.防水工程应做不少于24h的蓄水试验, 合格后办理隐蔽工程验收签证。

6.施工环境温度应符合防水材料的技术要求, 并宜在5℃以上。

7.基层表面应平整, 不得有松动、空鼓、起沙、开裂等缺陷, 含水率应符合防水材料施工要求。

8.地漏、套管、卫生洁具根部、阴阳角等部位, 应先做防水附加层。

9.水泥砂浆保护层20厚, 强度为M10。

七. 工程做法:

1.内隔墙工程:

a.建筑设计的墙体, 在本工程中没有变动的部分, 定位尺寸、构造做法详见建筑图。

b.室内设计中新建隔墙详见室施平面图。

c.本工程室内设计新增加的内隔墙采用墙轻质砖砌块隔墙。

墙1: 123厚轻钢龙骨石膏板隔墙, 0.8厚75系列轻钢龙骨, 双面双层12厚纸面石膏板, 龙骨间填充50厚岩棉。竖龙骨间距不大于600, 当隔墙高度大于3000小于5000时, 通贯龙骨设置两道。详见国标图集《轻钢龙骨石膏板隔墙、吊顶》。纸面石膏板的性能应符合国家标准《纸面石膏板》GB/T9775的规定。

墙2: 100/200厚A5.0轻质砖砌块隔墙, Mb5专用配套砂浆砌筑。

材料强度、砌体强度及构造要求应符合相关规范规定。

2.楼地面工程:

a.本工程楼地面防滑等级应符合《建筑地面工程防滑技术规程》JGJ/T 331-2014的要求, 具体规定如下:

室内楼梯、踏步、坡道等处防滑等级为Ad级, COF≥0.7, 地面材质应设防滑槽、防滑条、磨砂或拉毛等;

浴厕、外廊、架空层、敞开阳台等处防滑等级为Bd级, COF≥0.6;

其余室内房间防滑等级为Cd级, COF≥0.5。

b.本工程楼地面装修应符合《建筑地面设计规范》。

c.室内与走廊地坪高度有变化时, 均于齐平门扇的开启面处注明地坪标高。

d.卫生间楼地面应低于相邻房间或做挡水门槛。

e.楼地面饰面工程应在墙、柱饰面、吊顶龙骨、门框及楼地面内各种埋件、管线安装完毕并经检验合格后进行施工。

f.楼地面石材铺砌工程中, 使用高分子粘结材料(如益胶泥)作为粘接剂。

h.室内地面装修材料构造做法详见"材料做法表"。

3.吊顶工程:

a.本工程选用的吊顶材料的燃烧性能均应符合《建筑内部装修设计防火规范》的要求。

b.室内吊顶装修材料构造做法详见"材料做法表"。

c.本工程室施吊顶做法, 详见国标图集《内装修》03J502-2中相关做法。

d.吊杆及龙骨的安装间距、配件的安装方式应符合设计要求。后置埋件、钢筋吊杆应进行防腐处理。

e.吊顶工程应归与建筑电气、给排水、暖通空调等工种紧密配合做好室内管道施工。

铝扣板安装前应完成吊顶内所有管线、设备的安装及隐蔽工程验收。

f.材料要求:

轻钢龙骨的性能应符合国家标准《建筑用轻钢龙骨》GB/T11981的规定;

纸面石膏板的性能应符合国家标准《纸面石膏板》GB/T9775的规定;

金属吊顶饰面板的性能应符合行业标准《金属及金属复合材料吊顶板》JC/T1059的规定;

铝合金龙骨的性能应符合国家标准《铝合金建筑型材》GB/T5237的规定。

4.内门窗工程:

a.门窗立面均表示洞口尺寸, 门窗加工尺寸需根据装修面厚度以及门窗大样详图, 由施工承包方予以调整。

b.所有门窗型材及玻璃厚度由专业厂家计算确定, 并对其安全质量负责, 所有门窗的小五金配件必须齐全, 不得遗漏。

c.门窗玻璃的选用应遵照《玻璃应用技术规程》JGJ113和《建筑安全玻璃管理规定》(发改运行[2003]2116号)及当地部门的有关规定。

d.卫生间门在无通风百叶的情况下, 下框与地面面层留缝隙10~15。

5.室内空气质量设计:

a.公共建筑室内装饰装修的污染物控制应分为工程验收控制及建筑运行控制。

b.以装饰装修工程验收为设计目标的室内化学污染物设计值应选用《公共建筑室内空气质量控制设计标准》JGJ-T461-2019表3.2.1中的参数做为设计值; 医院、养老院、幼儿园、学校教室等建筑应符合I类公共建筑的规定, 其他建筑应符合Ⅱ类公共建筑的规定。

c.以建筑运行为设计目标的室内甲醛、苯、甲苯、二甲苯、TVOC 的设计值应符合现行国家标准《室内空气质量标准》GB/T18883的规定。

d.PM2.5室内设计日浓度应符合《公共建筑室内空气质量控制设计标准》JGJ-T461-2019表3.2.2中的浓度值。

e.室内空气质量应选用《建筑环境通用规范》GB 55016-2021 第A.0.1条的列表作为验收标准。

6.环保及室内环境污染控制设计:

a.环境保护及污染防治设施应与主体同时设计、同时施工、同时使用"三同时"原则。

b.总体规划采取了有利于环保和控污的措施。

c.各种污染物(如废气烟气、废水污水、垃圾、工业废渣、噪声、油污、各类建筑材料所含放射性和非放射性污染物等)均采取了有效措施控制和防治并达标。

d.垃圾应分类处理在新建建筑物楼梯口均应设置垃圾回收箱。

e.尽量采用可回收再利用的建筑材料, 不使用焦油类、石棉类产品和材料。

f.因施工过程受到破坏的环境(如水土流失、山体裸露等)均及时采取绿化, 恢复植被及其他有效措施进行补救, 恢复或重建良好的自然生态系统。

h.玻璃可见光反射率需要低于0.30, 并满足《玻璃幕墙光学性能》GB18091的要求。

八. 注意事项:

1.本施工图应与结构、电气、给排水、暖通等专业的施工图密切配合, 及时铺设各类管线、套管、予留孔洞等。

2.所有材料需先由施工单位提供样板, 经甲方、监理公司、设计单位认可, 方可大宗采购, 以免造成损失。

3.如甲方或施工单位提出修改材料或施工图纸, 须经设计单位认可签字。

4.本设计所选材料需符合国家相关质量检测标准, 并向甲方及监理公司提供证明。

5.如图纸中所注尺寸与现状有误差或矛盾之处请与设计单位协商解决。

6.凡混凝土檐口, 雨蓬, 窗楣, 腰线, 阳台底, 外廊底等构件应做滴水线, 滴水大样详中南标98ZJ901--21页中的大样A、B。

7.本工程设计中所有外露铁件应刷红丹或防锈漆一道, 调和漆两道防锈。

8.本工程应使用预拌水泥砂浆。

9.本工程施工及验收应严格执行国家现行的有关规范、规定。

享业
ENJOY THE INDUSTRY
深圳市享业设计有限公司
Shen Zhen XIANGYE Design CO.,LTD.
建筑行业 乙级 证书编号: A244403412
市政行业 乙级 证书编号: A244403412

特别告示: 本套图纸须经国家有关部门批准后方可施工
不可按图纸(含CAD文件)量取尺寸; 未经许可, 不得擅用

Counter Signature
会 签

建 筑		电 气	
结 构		暖 通	
给排水		燃 气	

设计单位出图章:

广东省建设工程勘察设计出图专用章
单位名称: 深圳市享业设计有限公司
业务范围: 建筑行业乙级
资质证书编号: A244403412
有效期至: 2026年12月06日

个人执业注册章:

备注:

总设计师 DESIGN PRINCIPAL	吴 铁	吴铁
审 定 CHECKED BY	钟志科	钟志科
审 核 APPROVED BY	吴 铁	吴铁
项目负责人 PROJECT CHIEF	吴 铁	吴铁
专业负责人 SPECIALTY CHIEF	吴 铁	吴铁
校 对 REVIEWED BY	吴 壮	吴壮
设 计 DESIGN BY	王小娟	王小娟

CONSTRUCTION UNIT
建设单位 深圳市龙华区丹堤实验学校附属溪山幼儿园

PROJECT 工程名称 深圳市龙华区丹堤实验学校附属溪山幼儿园三个功能室改造工程

SUB PROJECT 子项名称

DRAWING TITLE 图 名

室内施工图设计说明

PROJECT NO. 工程编号	XY25-JXMZ015	SHEET NO. 图纸编号	JS-01
Date 日期	2025	DWG. STYLE 图别	建施
VER. NO. 版号	V1.0	Scale 比例	1:100

砌体非承重墙说明

除注明外本工程砌体的砌筑质量等级为B级，砂浆均为预拌砂浆，禁止现场搅拌。

非承重填充墙厚度　材料表

墙体部位	墙厚	砖类型	砖密度	砖强度	砂浆强度	备注
内　墙	100/200	蒸压加气砼砌块	7.5kN/m³	A5.0	Mb5	砂浆为专用配套砂浆
外　墙	200	蒸压加气砼砌块	7.5kN/m³	A5.0	Mb5	砂浆为专用配套砂浆
电梯井	200	蒸压加气砼砌块	7.5kN/m³	A5.0	Mb5	砂浆为专用配套砂浆
卫生间隔墙	100/200	普通机制砖	18kN/m³	MU10	M7.5	水泥砂浆(双面抹灰)
内地坪以下墙	200	普通机制砖	18kN/m³	MU10	M7.5	水泥砂浆(双面抹灰)

填充墙应沿框架柱(剪力墙)全高每隔500mm~600mm设2φ8拉筋，拉筋应沿墙全长贯通，做法详图一。

梁底砖斜砌顶紧，且当填充墙长>5m时，应在梁底预埋钢筋并插入墙内，做法详图二。

当填充墙长>8m或超过2倍层高时，设混凝土构造柱GZ（截面200x墙厚，配筋4φ10、Φ6@200）。

当180/200厚砖隔墙高度>4m时，当120厚砖隔墙高度>3m时，须在墙的半高处设与柱(剪力墙)连接的水平系梁；墙高超过6m时沿墙高每2m设与柱(剪力墙)连接的水平系梁，水平系梁做法详图三。

外墙转角处及内外墙交接处，当未设构造柱时，应放置拉结筋，做法详图四。

楼梯间和人流通道非承重填充墙应采用钢丝网砂浆面层加强；当填充墙长超过4m或1倍层高时，在墙端或转角处设钢筋混凝土构造柱GZ 。

当洞顶离结构梁板底的高度小于上述各类过梁的高度时，则过梁与结构梁板浇成整体，做法详图五。

门窗过梁的位置及标高另详建筑图，过梁梁宽同墙宽，梁高及配筋详过梁表，过梁支座长>200mm

钢筋混凝土过梁	跨　度	高　度	配筋①	配筋②	配筋③	备　注
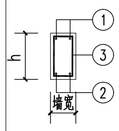	1000≥洞宽	120	2φ10	2φ10	φ8@200	
	1500≥洞宽 >1000	150	2φ10	3φ10	φ8@200	
	2000≥洞宽 >1500	200	2φ10	3φ10	φ8@200	
	2400≥洞宽 >2000	200	2φ12	3φ12	φ8@200	
	3600≥洞宽 >2400	300	2φ12	3φ14	φ8@200	
	4500≥洞宽 >3600	300	2φ12	3φ16	φ8@200	

当门窗过梁紧贴柱时，应在柱内预留过梁受力筋，锚入柱内 40d 。

各构件混凝土强度等级

部位或构件	楼梯 梯柱 梯梁	构造柱、圈梁、过梁				其它
混凝土强度		C25				

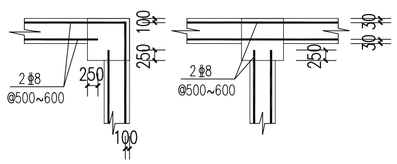

柱(剪力墙)与砖墙连结 图一

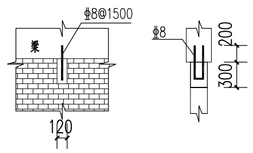

墙顶与梁底拉结 图二

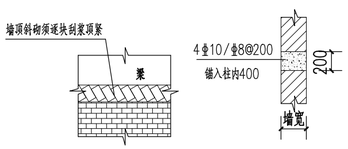

墙中附加圈梁 图三

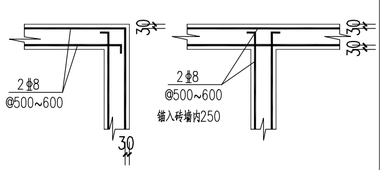

砖墙转角处拉结筋 图四

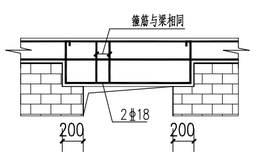

过梁与结构梁整浇构造 图五

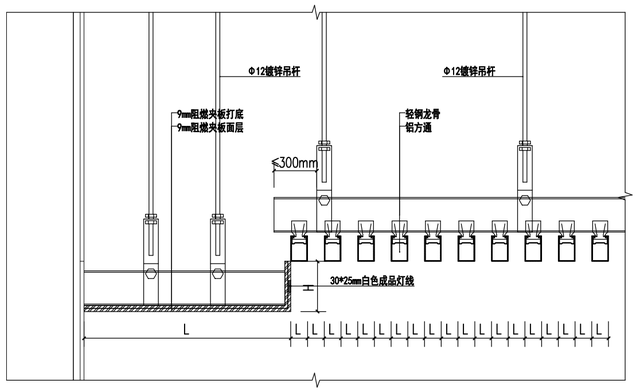

方通吊顶大样图

享业
ENJOY THE INDUSTRY
深圳市享业设计有限公司
Shen Zhen XIANGYE Design CO.,LTD.
建筑行业 乙级 证书编号：A244403412
市政行业 乙级 证书编号：A244403412

特别告示：本套图纸须经国家有关部门批准后方可施工
不可按图纸(含CAD文件)量取尺寸；未经许可，不得擅用

Counter Signature
会 签

建 筑		电 气	
结 构		暖 通	
给排水		燃 气	

设计单位出图章：

广东省建设工程勘察设计出图专用章
单位名称：深圳市享业设计有限公司
业务范围：建筑行业乙级
资质证书编号：A244403412
有效期至：2026年12月06日

个人执业注册章：

备注：

总设计师 DESIGN PRINCIPAL	吴 铁	吴铁
审 定 CHECKED BY	钟志科	钟志科
审 核 APPROVED BY	吴 铁	吴铁
项目负责人 PROJECT CHIEF	吴 铁	吴铁
专业负责人 SPECIALTY CHIEF	吴 铁	吴铁
校 对 REVIEWED BY	吴 壮	吴壮
设 计 DESIGN BY	王小娟	王小娟

CONSTRUCTION UNIT
建设单位 深圳市龙华区丹堤实验学校附属溪山幼儿园

PROJECT 工程名称 深圳市龙华区丹堤实验学校附属溪山幼儿园三个功能室改造工程

SUB PROJECT
子项名称

DRAWING TITLE
图 名

砌体非承重墙说明

PROJECT NO. 工程编号	XY25-JXMZ015	SHEET NO. 图纸编号	JS-02
Date 日期	2025	DWG.STYLE 图别	建施
VER.NO. 版号	V1.0	Scale 比例	1:100

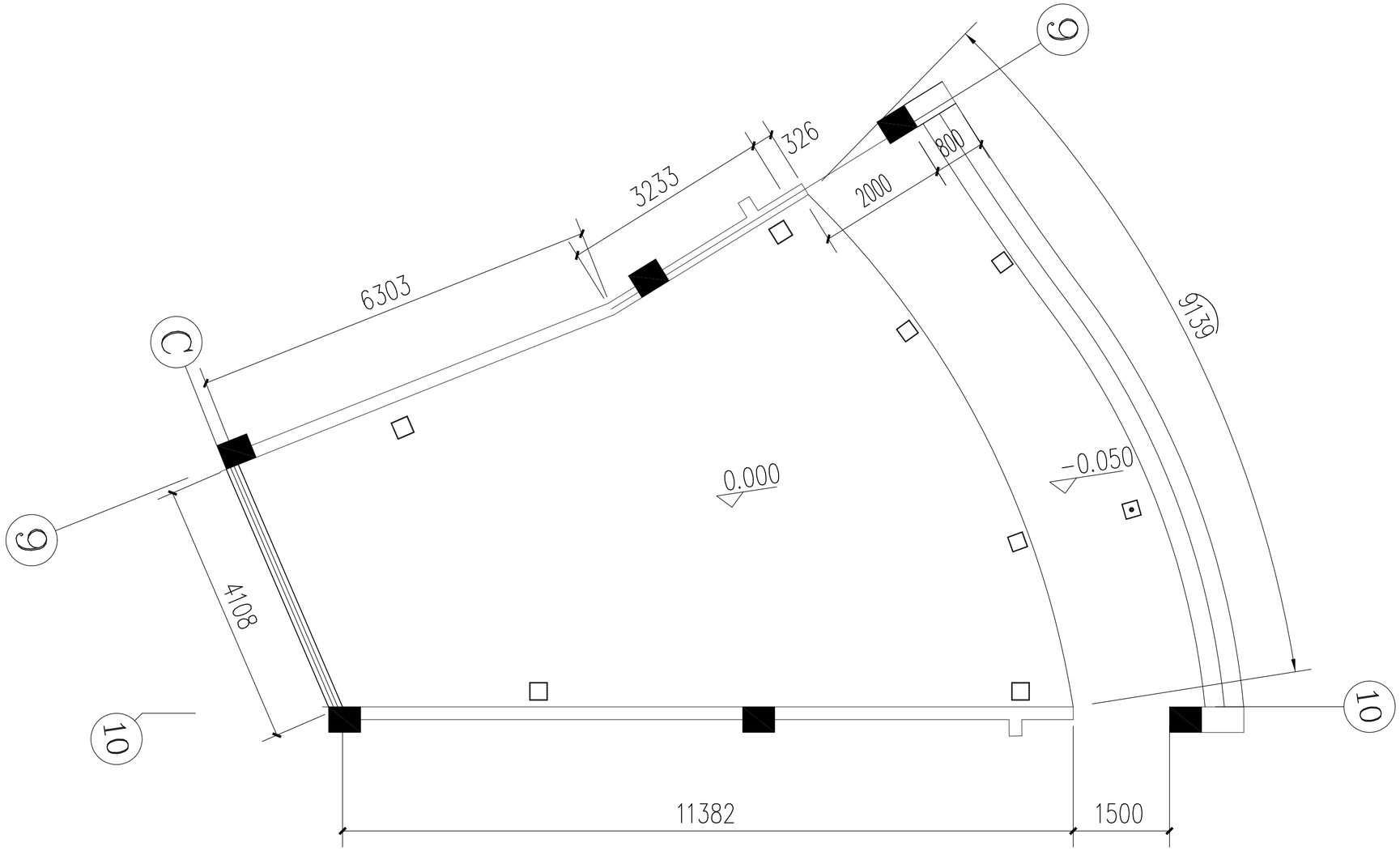

一层现状及拆除平面图 1:100

标高表		
层数	楼地面标高（ H）	层高（ m）
屋面	12.500	4.450
3F	8.050	3.600
2F	4.450	4.450
1F	±0.000(12.500)	3.600

享业
ENJOY THE INDUSTRY
深圳市享业设计有限公司
Shen Zhen XIANGYE Design CO.,LTD.
建筑行业 乙级 证书编号：A244403412
市政行业 乙级 证书编号：A244403412

特别告示:本套图纸须经国家有关部门批准后方可施工
不可按图纸(含CAD文件)量取尺寸;未经许可,不得擅用

Counter Signature
会 签

建 筑		电 气	
结 构		暖 通	
给排水		燃 气	

设计单位出图章：

广东省建设工程勘察设计出图专用章
单位名称:深圳市享业设计有限公司
业务范围:建筑行业乙级
资质证书编号:A244403412
有效期至:2026年12月06日

个人执业注册章：

备注：

总设计师 DESIGN PRINCIPAL	吴 铁	吴铁
审 定 CHECKED BY	钟志科	钟志科
审 核 APPROVED BY	吴 铁	吴铁
项目负责人 PROJECT CHIEF	吴 铁	吴铁
专业负责人 SPECIALTY CHIEF	吴 铁	吴铁
校 对 REVIEWED BY	吴 壮	吴壮
设 计 DESIGN BY	王小娟	王小娟

CONSTRUCTION UNIT
建设单位 深圳市龙华区丹堤实验学校附属溪山幼儿园

PROJECT 工程名称 深圳市龙华区丹堤实验学校附属溪山幼儿园三个功能室改造工程

SUB PROJECT 子项名称

DRAWING TITLE 图 名

一层现状及拆除平面图

PROJECT NO. 工程编号	XY25-JXMZ015	SHEET NO. 图纸编号	JS-03
Date 日期	2025	DWG. STYLE 图别	建施
VER. NO. 版号	V1.0	Scale 比例	1:100

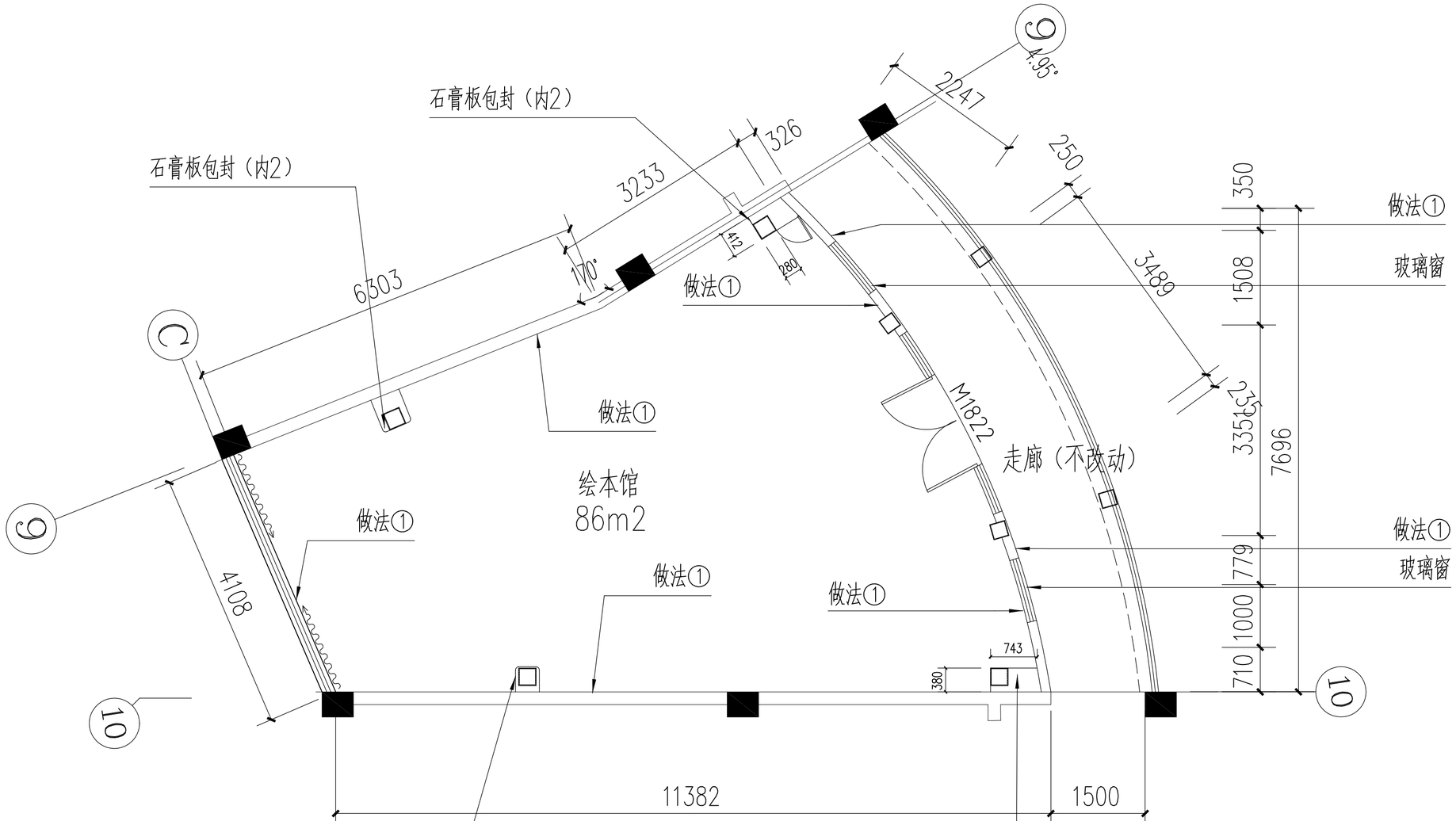

一层新建墙体及材质 1:100

PL-01	地1:PVC地胶（暂定灰色）	材质说明： 做法① 地面:PVC地胶(楼1);墙面:100mm高PVC专用踢脚线（踢1），以上至板底刷白色乳胶漆（内1）;
	新建轻质砖隔墙	

地1：PVC地胶
1. 2mm厚PVC地胶，专用胶粘贴
2. 5mm厚自流平
3. 现状PVC地胶清理干净

内1:环保乳胶漆墙面
1. 环保乳胶漆二遍
2. 满刮防水腻子二遍
3. 5厚干粉类聚合物水泥防水砂浆,中间压入一层20*20*1.6mm热镀锌钢丝网
4. 专用界面处理剂一道
5. 15厚加纤维M10水泥砂浆找平层
6. 铲除现状墙面20mm水泥层

内2:环保乳胶漆墙面(石膏板隔墙)
1. 环保乳胶漆三遍
2. 满刮防水腻子二遍
3. 12mm石膏板
4. 轻钢龙骨骨架

踢1：PVC踢脚
1. 100mm高PVC踢脚线
2. 专用胶粘贴
3. 墙体,表面清理干净

享业
ENJOY THE INDUSTRY
深圳市享业设计有限公司
Shen Zhen XIANGYE Design CO.,LTD.
建筑行业 乙级 证书编号：A244403412
市政行业 乙级 证书编号：A244403412

特别告示:本套图纸须经国家有关部门批准后方可施工
不可按图纸(含CAD文件)量取尺寸;未经许可,不得擅用

Counter Signature
会 签

建 筑		电 气	
结 构		暖 通	
给排水		燃 气	

设计单位出图章：

广东省建设工程勘察设计出图专用章
单位名称:深圳市享业设计有限公司
业务范围:建筑行业乙级
资质证书编号:A244403412
有效期至:2026年12月06日

个人执业注册章：

备注：

总设计师 DESIGN PRINCIPAL	吴 铁	吴铁
审 定 CHECKED BY	钟志科	钟志科
审 核 APPROVED BY	吴 铁	吴铁
项目负责人 PROJECT CHIEF	吴 铁	吴铁
专业负责人 SPECIALTY CHIEF	吴 铁	吴铁
校 对 REVIEWED BY	吴 壮	吴壮
设 计 DESIGN BY	王小娟	王小娟

CONSTRUCTION UNIT
建设单位 深圳市龙华区丹堤实验学校附属溪山幼儿园

PROJECT 工程名称 深圳市龙华区丹堤实验学校附属溪山幼儿园 三个功能室改造工程

SUB PROJECT 子项名称

DRAWING TITLE 图 名
一层新建墙体及材质

PROJECT NO. 工程编号	XY25-JXMZ015	SHEET NO. 图纸编号	JS-04
Date 日期	2025	DWG. STYLE 图别	建施
VER. NO. 版号	V1.0	Scale 比例	1:100

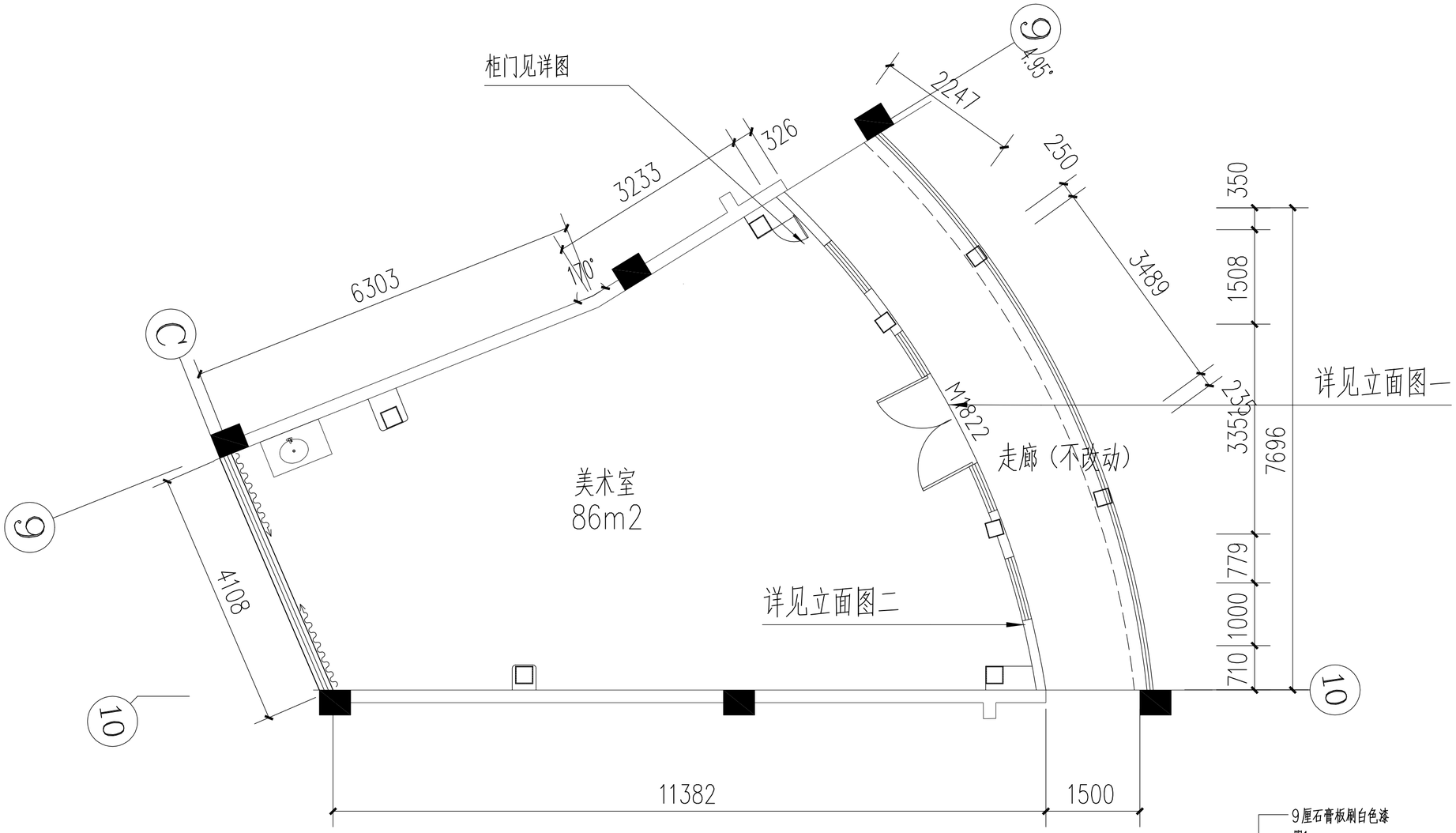

一层改造后平面图、立面标识索引图 1:100

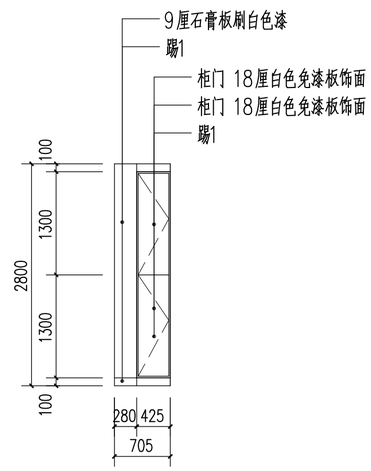

柜门详图

享业
ENJOY THE INDUSTRY
深圳市享业设计有限公司
Shen Zhen XIANGYE Design CO.,LTD.
建筑行业 乙级 证书编号：A244403412
市政行业 乙级 证书编号：A244403412

特别告示：本套图纸须经国家有关部门批准后方可施工
不可按图纸(含CAD文件)量取尺寸；未经许可，不得擅用

Counter Signature
会 签

建 筑		电 气	
结 构		暖 通	
给排水		燃 气	

设计单位出图章：

广东省建设工程勘察设计出图专用章
单位名称：深圳市享业设计有限公司
业务范围：建筑行业乙级
资质证书编号：A244403412
有效期至：2026年12月06日

个人执业注册章：

备注：

总设计师 DESIGN PRINCIPAL	吴 铁	吴铁
审 定 CHECKED BY	钟志科	钟志科
审 核 APPROVED BY	吴 铁	吴铁
项目负责人 PROJECT CHIEF	吴 铁	吴铁
专业负责人 SPECIALTY CHIEF	吴 铁	吴铁
校 对 REVIEWED BY	吴 壮	吴壮
设 计 DESIGN BY	王小娟	王小娟

CONSTRUCTION UNIT
建设单位 深圳市龙华区丹堤实验学校附属溪山幼儿园

PROJECT 工程名称 深圳市龙华区丹堤实验学校附属溪山幼儿园 三个功能室改造工程

SUB PROJECT
子项名称

DRAWING TITLE
图 名

一层改造后平面图、立面标识索引图

PROJECT NO. 工程编号	XY25-JXMZ015	SHEET NO. 图纸编号	JS-05
Date 日期	2025	DWG. STYLE 图别	建施
VER. NO. 版号	V1.0	Scale 比例	1:100

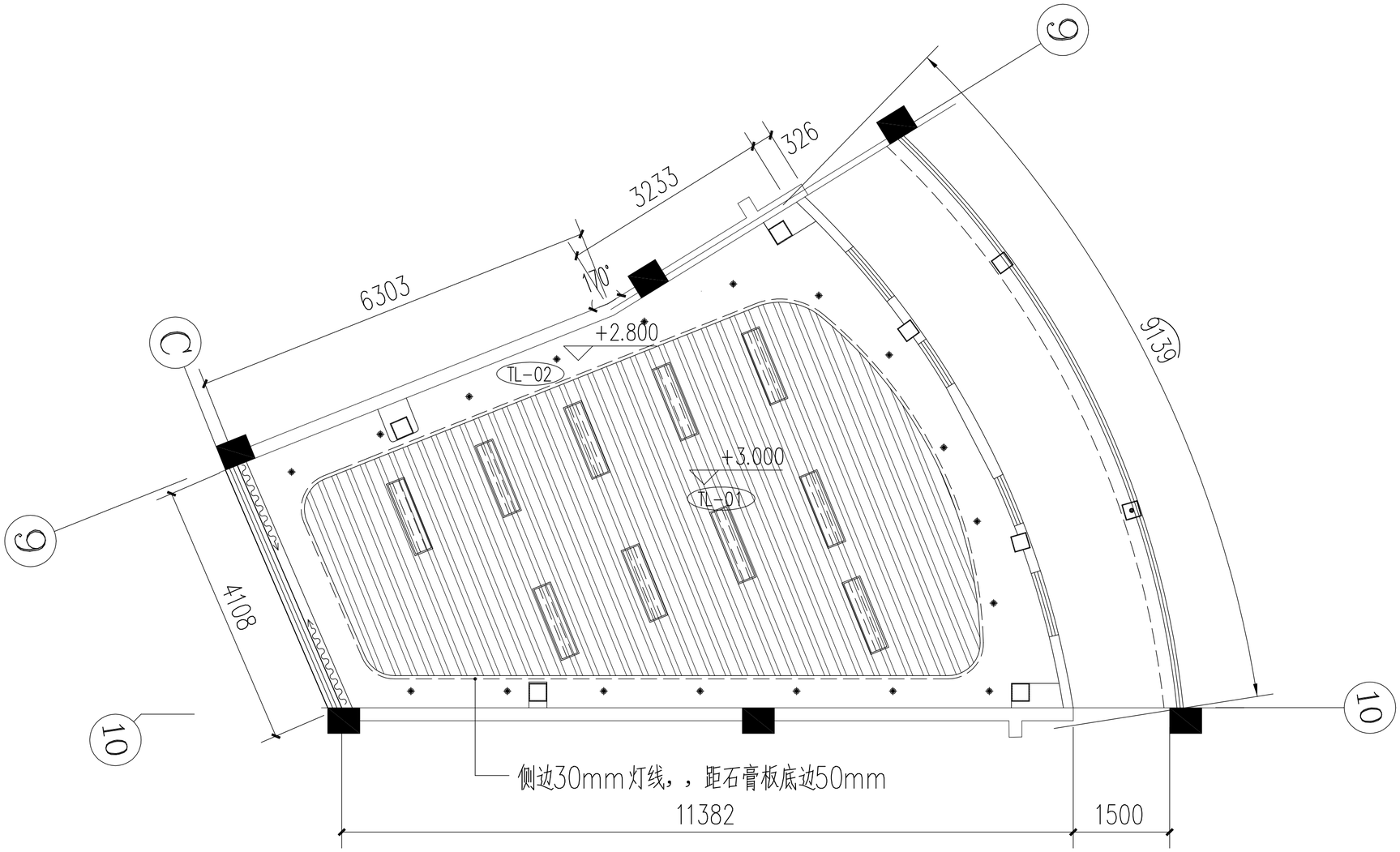

一层天花材质及标高图 1:100

材质说明：

	成品护眼灯（本次工程不包含），1*36W	TL-01	棚1:50*50*0.8mm厚原木纹色铝方通
	嵌入式筒灯（本次工程不包含），1*8W	TL-02	棚2: 白色阻燃夹板吊顶
	30mmled灯线（安装在侧边），20W/m（本次工程不包含）	1.天花标高为离地面的高度。 2.天花内结构木制部份均上防火漆。	

棚1:铝方通
1. 采用膨胀螺栓固定吊挂杆件
2. 轻钢龙骨应吊挂在吊杆上
3. 轻钢龙骨挂好后应基本调平
4. 卡上50*50*0.8mm厚原木纹色铝方通，间隔60mm
5. 板底及吊顶内墙面，乳胶漆面漆一遍，满刮防水腻子一遍

棚2:阻燃夹板吊顶
1. 刷白色乳胶漆二遍
2. 满刮防水腻子二遍
3. 9厚阻燃夹板基层,9厚阻燃夹板面层,环氧树脂填补，网带粘以防止变形开裂
4. 轻钢龙骨挂好后应基本调平
5. 采用膨胀螺栓固定吊挂杆件

享业
ENJOY THE INDUSTRY
深圳市享业设计有限公司
Shen Zhen XIANGYE Design CO.,LTD.
建筑行业 乙级 证书编号：A244403412
市政行业 乙级 证书编号：A244403412

特别告示:本套图纸须经国家有关部门批准后方可施工
不可按图纸(含CAD文件)量取尺寸;未经许可,不得擅用

Counter Signature
会 签

建 筑		电 气	
结 构		暖 通	
给排水		燃 气	

设计单位出图章：

广东省建设工程勘察设计出图专用章
单位名称:深圳市享业设计有限公司
业务范围:建筑行业乙级
资质证书编号:A244403412
有效期至:2026年12月06日

个人执业注册章：

备注：

总设计师 DESIGN PRINCIPAL	吴 铁	吴铁
审 定 CHECKED BY	钟志科	钟志科
审 核 APPROVED BY	吴 铁	吴铁
项目负责人 PROJECT CHIEF	吴 铁	吴铁
专业负责人 SPECIALTY CHIEF	吴 铁	吴铁
校 对 REVIEWED BY	吴 壮	吴壮
设 计 DESIGN BY	王小娟	王小娟

CONSTRUCTION UNIT
建设单位 深圳市龙华区丹堤实验学校附属溪山幼儿园

PROJECT 工程名称 深圳市龙华区丹堤实验学校附属溪山幼儿园 三个功能室改造工程

SUB PROJECT
子项名称

DRAWING TITLE
图 名

一层天花材质及标高图

PROJECT NO. 工程编号	XY25-JXMZ015	SHEET NO. 图纸编号	JS-06
Date 日期	2025	DWG. STYLE 图别	建施
VER. NO. 版号	V1.0	Scale 比例	1:100

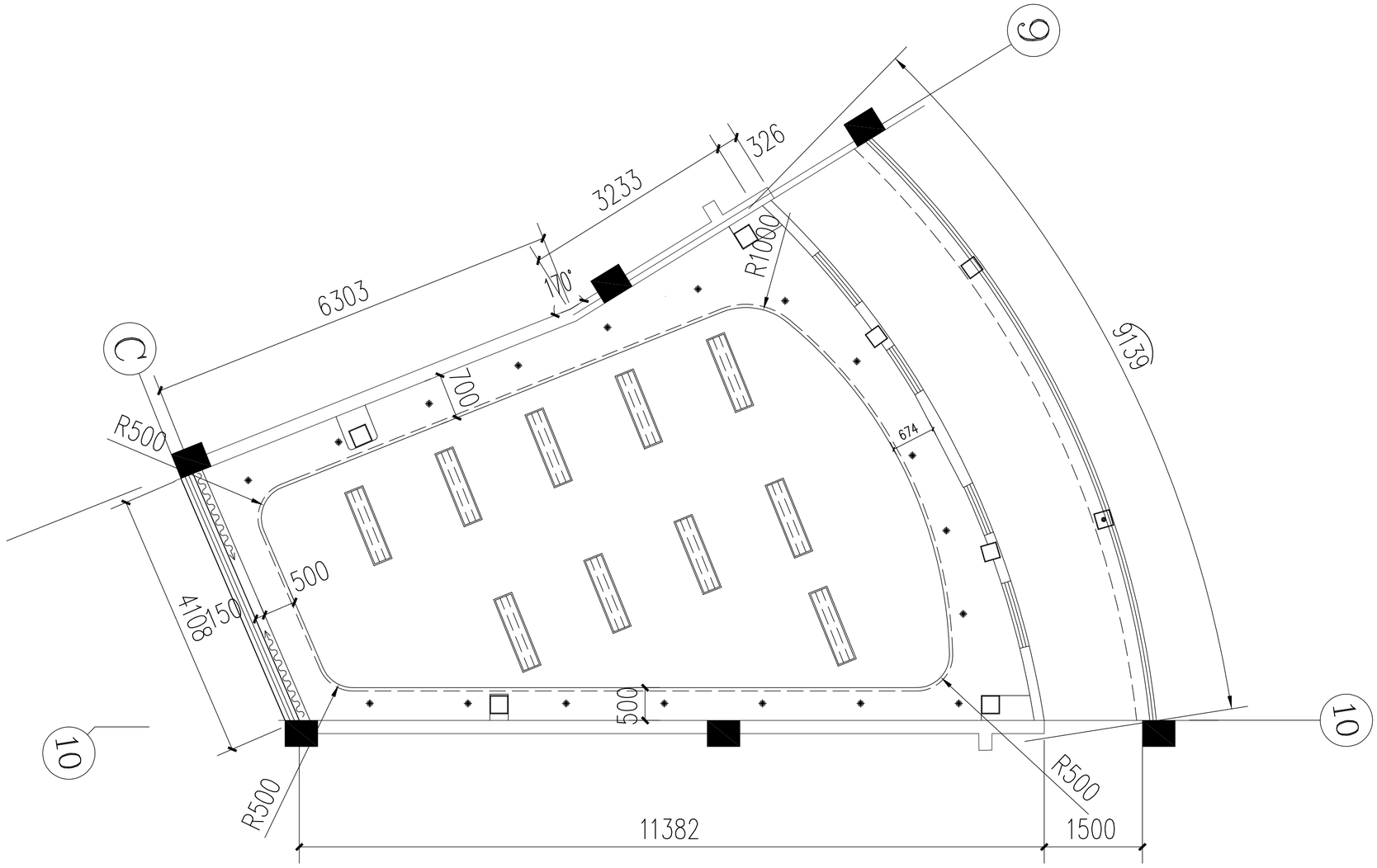

一层天花尺寸图 1:100

材质说明：

	成品护眼灯（本次工程不包含），1*36W	TL-01	棚1: 50*50*0.8mm厚原木纹色铝方通	棚1:铝方通 1. 采用膨胀螺栓固定吊挂杆件 2. 轻钢龙骨应吊挂在吊杆上 3. 轻钢龙骨挂好后应基本调平 4. 卡上50*50*0.8mm厚原木纹色铝方通,间隔60mm 5. 板底及吊顶内墙面，乳胶漆面漆一遍，满刮防水腻子一遍	棚2:阻燃夹板吊顶 1. 刷白色乳胶漆二遍 2. 满刮防水腻子二遍 3. 9厚阻燃夹板基层,9厚阻燃夹板面层,环氧树脂填补，网带粘以防止变形开裂 4. 轻钢龙骨挂好后应基本调平 5. 采用膨胀螺栓固定吊挂杆件
	嵌入式筒灯（本次工程不包含），1*8W	TL-02	棚2: 白色阻燃夹板吊顶		
	30mmled灯线（安装在侧边），20W/m（本次工程不包含）	1.天花标高为离地面的高度。 2.天花内结构木制部份均上防火漆。			

享业
ENJOY THE INDUSTRY
深圳市享业设计有限公司
Shen Zhen XIANGYE Design CO.,LTD.
建筑行业 乙级 证书编号：A244403412
市政行业 乙级 证书编号：A244403412

特别告示：本套图纸须经国家有关部门批准后方可施工
不可按图纸(含CAD文件)量取尺寸；未经许可，不得擅用

Counter Signature
会 签

建 筑		电 气	
结 构		暖 通	
给排水		燃 气	

设计单位出图章：

广东省建设工程勘察设计出图专用章
单位名称：深圳市享业设计有限公司
业务范围：建筑行业乙级
资质证书编号：A244403412
有效期至：2026年12月06日

个人执业注册章：

备注：

总设计师 DESIGN PRINCIPAL	吴 铁	吴铁
审 定 CHECKED BY	钟志科	钟志科
审 核 APPROVED BY	吴 铁	吴铁
项目负责人 PROJECT CHIEF	吴 铁	吴铁
专业负责人 SPECIALTY CHIEF	吴 铁	吴铁
校 对 REVIEWED BY	吴 壮	吴壮
设 计 DESIGN BY	王小娟	王小娟

CONSTRUCTION UNIT
建设单位 深圳市龙华区丹堤实验学校附属溪山幼儿园

PROJECT 工程名称 深圳市龙华区丹堤实验学校附属溪山幼儿园 三个功能室改造工程

SUB PROJECT 子项名称

DRAWING TITLE 图 名

一层天花尺寸图

PROJECT NO. 工程编号	XY25-JXMZ015	SHEET NO. 图纸编号	JS-07
Date 日期	2025	DWG.STYLE 图别	建施
VER.NO. 版号	V1.0	Scale 比例	1:100

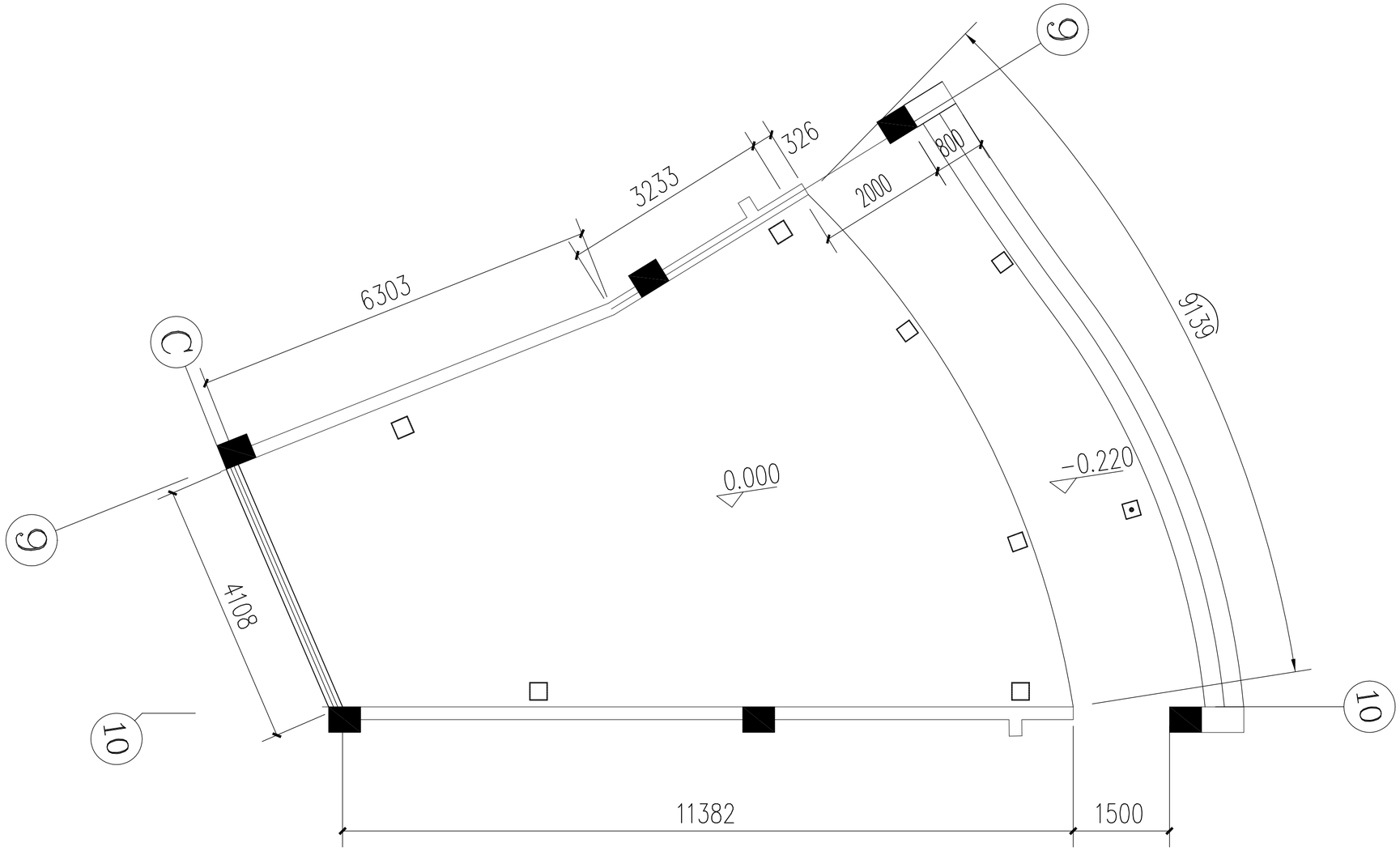

二层现状及拆除平面图 1:100

标高表		
层数	楼地面标高（ H）	层高（ m）
屋面	12.500	4.450
3F	8.050	3.600
2F	4.450	4.450
1F	±0.000(12.500)	3.600

享业
ENJOY THE INDUSTRY
深圳市享业设计有限公司
Shen Zhen XIANGYE Design CO.,LTD.
建筑行业 乙级 证书编号：A244403412
市政行业 乙级 证书编号：A244403412

特别告示:本套图纸须经国家有关部门批准后方可施工
不可按图纸(含CAD文件)量取尺寸;未经许可,不得擅用

Counter Signature
会 签

建 筑		电 气	
结 构		暖 通	
给排水		燃 气	

设计单位出图章：

广东省建设工程勘察设计出图专用章
单位名称:深圳市享业设计有限公司
业务范围:建筑行业乙级
资质证书编号:A244403412
有效期至:2026年12月06日

个人执业注册章：

备注：

总设计师 DESIGN PRINCIPAL	吴 铁	吴铁
审 定 CHECKED BY	钟志科	钟志科
审 核 APPROVED BY	吴 铁	吴铁
项目负责人 PROJECT CHIEF	吴 铁	吴铁
专业负责人 SPECIALTY CHIEF	吴 铁	吴铁
校 对 REVIEWED BY	吴 壮	吴壮
设 计 DESIGN BY	王小娟	王小娟

CONSTRUCTION UNIT
建设单位 深圳市龙华区丹堤实验学校附属溪山幼儿园

PROJECT 工程名称 深圳市龙华区丹堤实验学校附属溪山幼儿园三个功能室改造工程

SUB PROJECT 子项名称

DRAWING TITLE 图 名
二层现状及拆除平面图

PROJECT NO. 工程编号	XY25-JXMZ015	SHEET NO. 图纸编号	JS-08
Date 日期	2025	DWG. STYLE 图别	建施
VER. NO. 版号	V1.0	Scale 比例	1:100

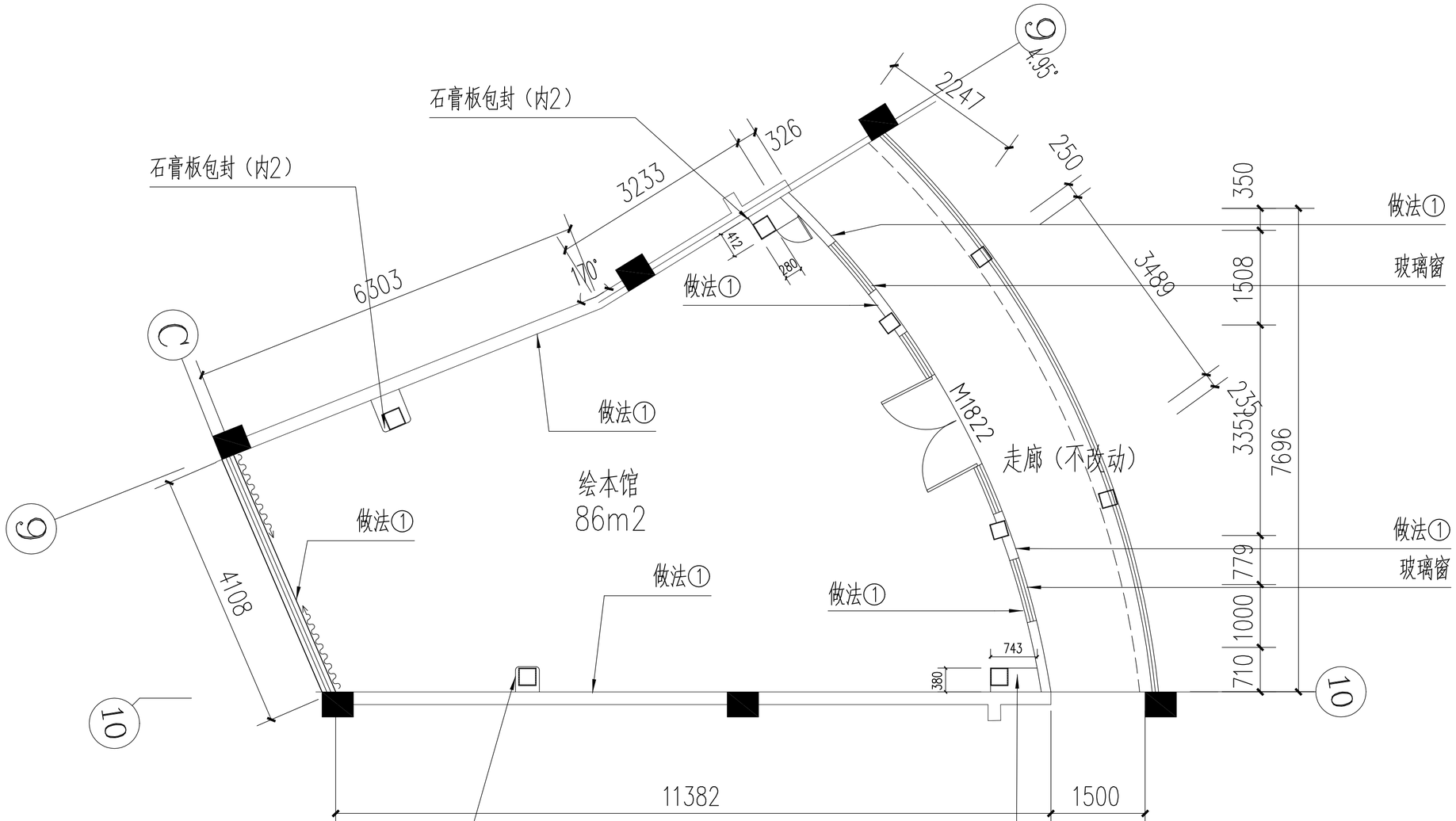

二层新建墙体及材质 1:100

PL-01	地1:PVC地胶（暂定灰色）	
	新建轻质砖隔墙	

材质说明：
做法①
地面:PVC地胶(楼1);墙面:100mm高PVC专用踢脚线（踢1），以上至板底刷白色乳胶漆（内1）;

地1：PVC地胶
1. 2mm厚PVC地胶，专用胶粘贴
2. 5mm厚自流平
3. 现状PVC地胶清理干净

内1:环保乳胶漆墙面
1. 环保乳胶漆二遍
2. 满刮防水腻子二遍
3. 5厚干粉类聚合物水泥防水砂浆,中间压入一层20*20*1.6mm热镀锌钢丝网
4. 专用界面处理剂一道
5. 15厚加纤维M10水泥砂浆找平层
6. 铲除现状墙面20mm水泥层

内2:环保乳胶漆墙面(石膏板隔墙)
1. 环保乳胶漆三遍
2. 满刮防水腻子二遍
3. 12mm石膏板
4. 轻钢龙骨骨架

踢1：PVC踢脚
1. 100mm高PVC踢脚线
2. 专用胶粘贴
3. 墙体,表面清理干净

享业
ENJOY THE INDUSTRY
深圳市享业设计有限公司
Shen Zhen XIANGYE Design CO.,LTD.
建筑行业 乙级 证书编号：A244403412
市政行业 乙级 证书编号：A244403412

特别告示:本套图纸须经国家有关部门批准后方可施工
不可按图纸(含CAD文件)量取尺寸;未经许可,不得擅用

Counter Signature
会 签

建 筑		电 气	
结 构		暖 通	
给排水		燃 气	

设计单位出图章：

广东省建设工程勘察设计出图专用章
单位名称:深圳市享业设计有限公司
业务范围:建筑行业乙级
资质证书编号:A244403412
有效期至:2026年12月06日

个人执业注册章：

备注：

总设计师 DESIGN PRINCIPAL	吴 铁	吴铁
审 定 CHECKED BY	钟志科	钟志科
审 核 APPROVED BY	吴 铁	吴铁
项目负责人 PROJECT CHIEF	吴 铁	吴铁
专业负责人 SPECIALTY CHIEF	吴 铁	吴铁
校 对 REVIEWED BY	吴 壮	吴壮
设 计 DESIGN BY	王小娟	王小娟

CONSTRUCTION UNIT
建设单位 深圳市龙华区丹堤实验学校附属溪山幼儿园

PROJECT 工程名称 深圳市龙华区丹堤实验学校附属溪山幼儿园三个功能室改造工程

SUB PROJECT 子项名称

DRAWING TITLE 图 名
二层新建墙体及材质

PROJECT NO. 工程编号	XY25-JXMZ015	SHEET NO. 图纸编号	JS-09
Date 日期	2025	DWG. STYLE 图别	建施
VER. NO. 版号	V1.0	Scale 比例	1:100

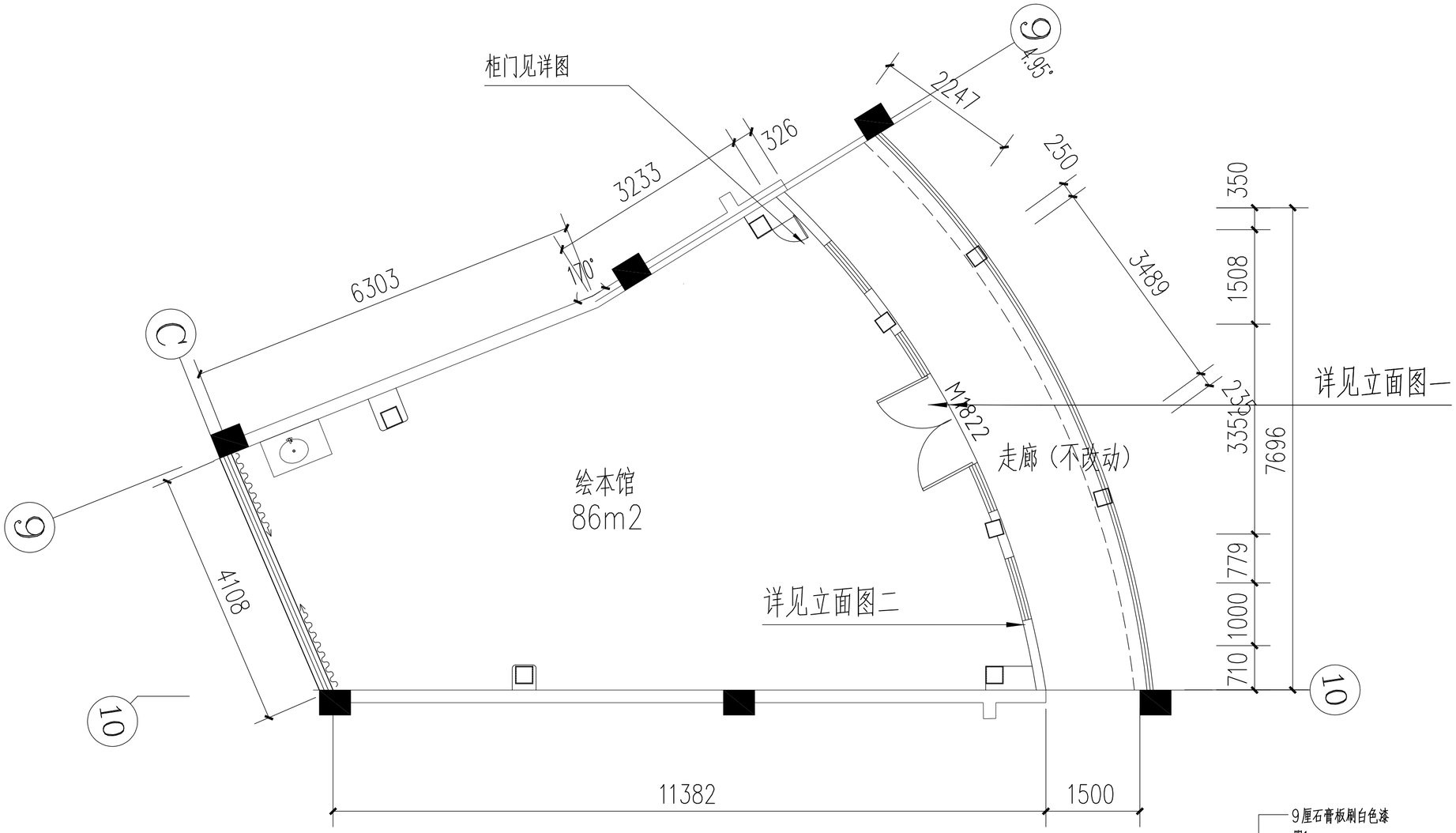

二层改造后平面图、立面标识索引图 1:100

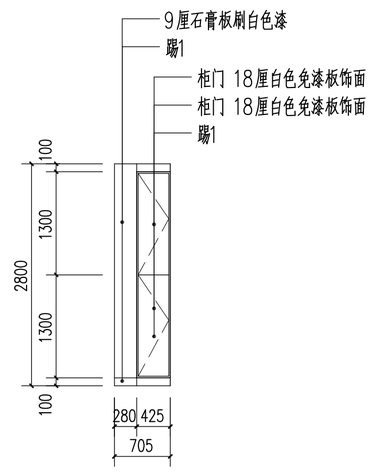

柜门详图

享业
ENJOY THE INDUSTRY
深圳市享业设计有限公司
Shen Zhen XIANGYE Design CO.,LTD.
建筑行业 乙级 证书编号：A244403412
市政行业 乙级 证书编号：A244403412

特别告示：本套图纸须经国家有关部门批准后方可施工
不可按图纸(含CAD文件)量取尺寸；未经许可，不得擅用

Counter Signature
会 签

建 筑		电 气	
结 构		暖 通	
给排水		燃 气	

设计单位出图章：

广东省建设工程勘察设计出图专用章
单位名称：深圳市享业设计有限公司
业务范围：建筑行业乙级
资质证书编号：A244403412
有效期至：2026年12月06日

个人执业注册章：

备注：

总设计师 DESIGN PRINCIPAL	吴 铁	吴铁
审 定 CHECKED BY	钟志科	钟志科
审 核 APPROVED BY	吴 铁	吴铁
项目负责人 PROJECT CHIEF	吴 铁	吴铁
专业负责人 SPECIALTY CHIEF	吴 铁	吴铁
校 对 REVIEWED BY	吴 壮	吴壮
设 计 DESIGN BY	王小娟	王小娟

CONSTRUCTION UNIT
建设单位 深圳市龙华区丹堤实验学校附属溪山幼儿园

PROJECT 工程名称 深圳市龙华区丹堤实验学校附属溪山幼儿园 三个功能室改造工程

SUB PROJECT
子项名称

DRAWING TITLE
图 名

二层改造后平面图、立面标识索引图

PROJECT NO. 工程编号	XY25-JXMZ015	SHEET NO. 图纸编号	JS-10
Date 日期	2025	DWG. STYLE 图别	建施
VER. NO. 版号	V1.0	Scale 比例	1:100

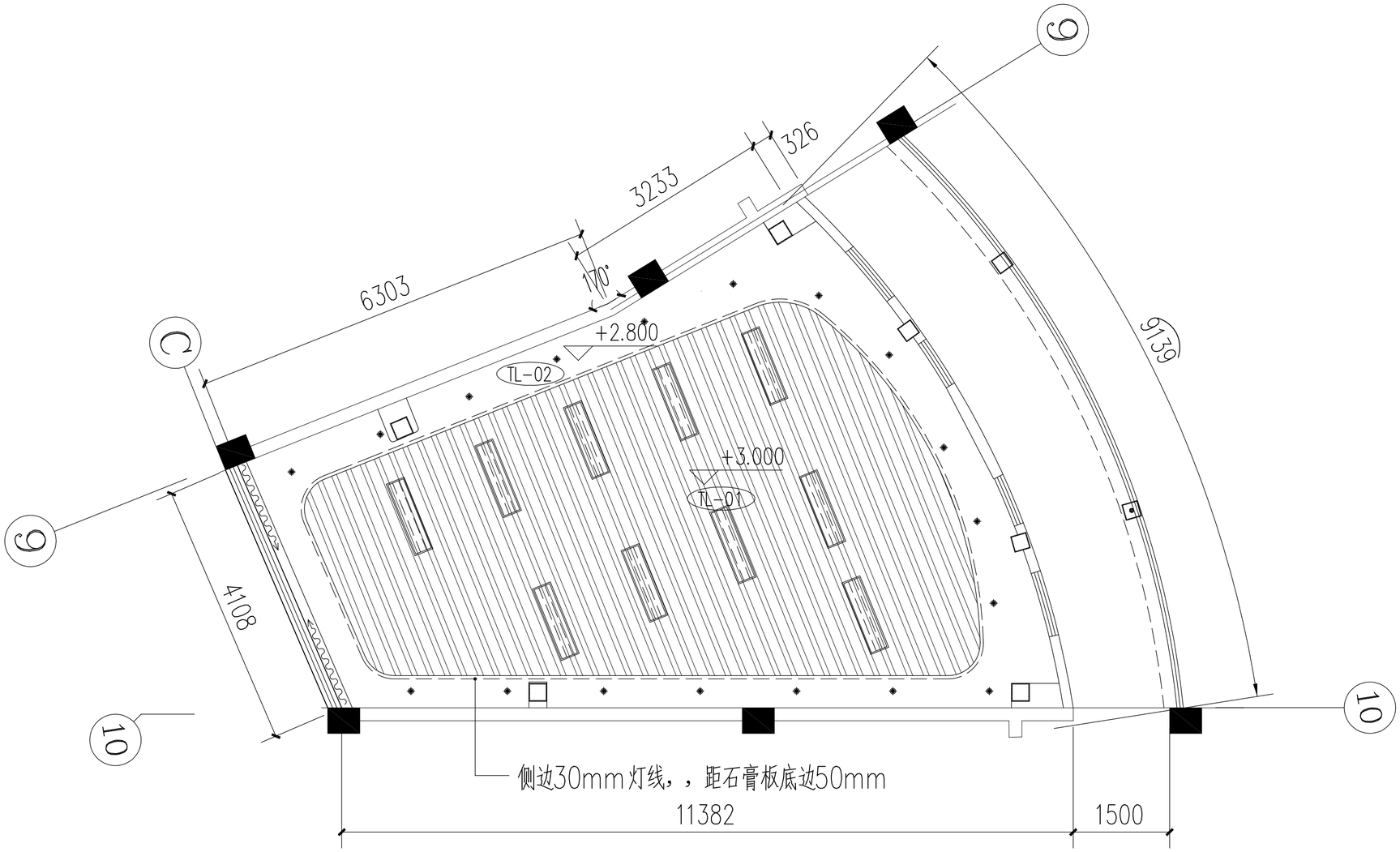

二层天花材质及标高图 1:100

材质说明：

	成品护眼灯（本次工程不包含），1*36W	TL-01	棚1:50*50*0.8mm厚原木纹色铝方通
	嵌入式筒灯（本次工程不包含），1*8W	TL-02	棚2: 白色阻燃夹板吊顶
— — — —	30mmled灯线（安装在侧边），20W/m（本次工程不包含）	1.天花标高为离地面的高度。 2.天花内结构木制部份均上防火漆。	

棚1:铝方通
1. 采用膨胀螺栓固定吊挂杆件
2. 轻钢龙骨应吊挂在吊杆上
3. 轻钢龙骨挂好后应基本调平
4. 卡上50*50*0.8mm厚原木纹色铝方通，间隔60mm
5. 板底及吊顶内墙面，乳胶漆面漆一遍，满刮防水腻子一遍

棚2:阻燃夹板吊顶
1. 刷白色乳胶漆二遍
2. 满刮防水腻子二遍
3. 9厚阻燃夹板基层,9厚阻燃夹板面层,环氧树脂填补，网带粘以防止变形开裂
4. 轻钢龙骨挂好后应基本调平
5. 采用膨胀螺栓固定吊挂杆件

享业
ENJOY THE INDUSTRY
深圳市享业设计有限公司
Shen Zhen XIANGYE Design CO.,LTD.
建筑行业 乙级 证书编号：A244403412
市政行业 乙级 证书编号：A244403412

特别告示:本套图纸须经国家有关部门批准后方可施工
不可按图纸(含CAD文件)量取尺寸;未经许可,不得擅用

Counter Signature
会 签

建 筑		电 气	
结 构		暖 通	
给排水		燃 气	

设计单位出图章：

广东省建设工程勘察设计出图专用章
单位名称:深圳市享业设计有限公司
业务范围:建筑行业乙级
资质证书编号:A244403412
有效期至:2026年12月06日

个人执业注册章：

备注：

总设计师 DESIGN PRINCIPAL	吴 铁	吴铁
审 定 CHECKED BY	钟志科	钟志科
审 核 APPROVED BY	吴 铁	吴铁
项目负责人 PROJECT CHIEF	吴 铁	吴铁
专业负责人 SPECIALTY CHIEF	吴 铁	吴铁
校 对 REVIEWED BY	吴 壮	吴壮
设 计 DESIGN BY	王小娟	王小娟

CONSTRUCTION UNIT
建设单位 深圳市龙华区丹堤实验学校附属溪山幼儿园

PROJECT 工程名称 深圳市龙华区丹堤实验学校附属溪山幼儿园 三个功能室改造工程

SUB PROJECT
子项名称

DRAWING TITLE
图 名

二层天花材质及标高图

PROJECT NO. 工程编号	XY25-JXMZ015	SHEET NO. 图纸编号	JS-11
Date 日期	2025	DWG. STYLE 图别	建施
VER. NO. 版号	V1.0	Scale 比例	1:100

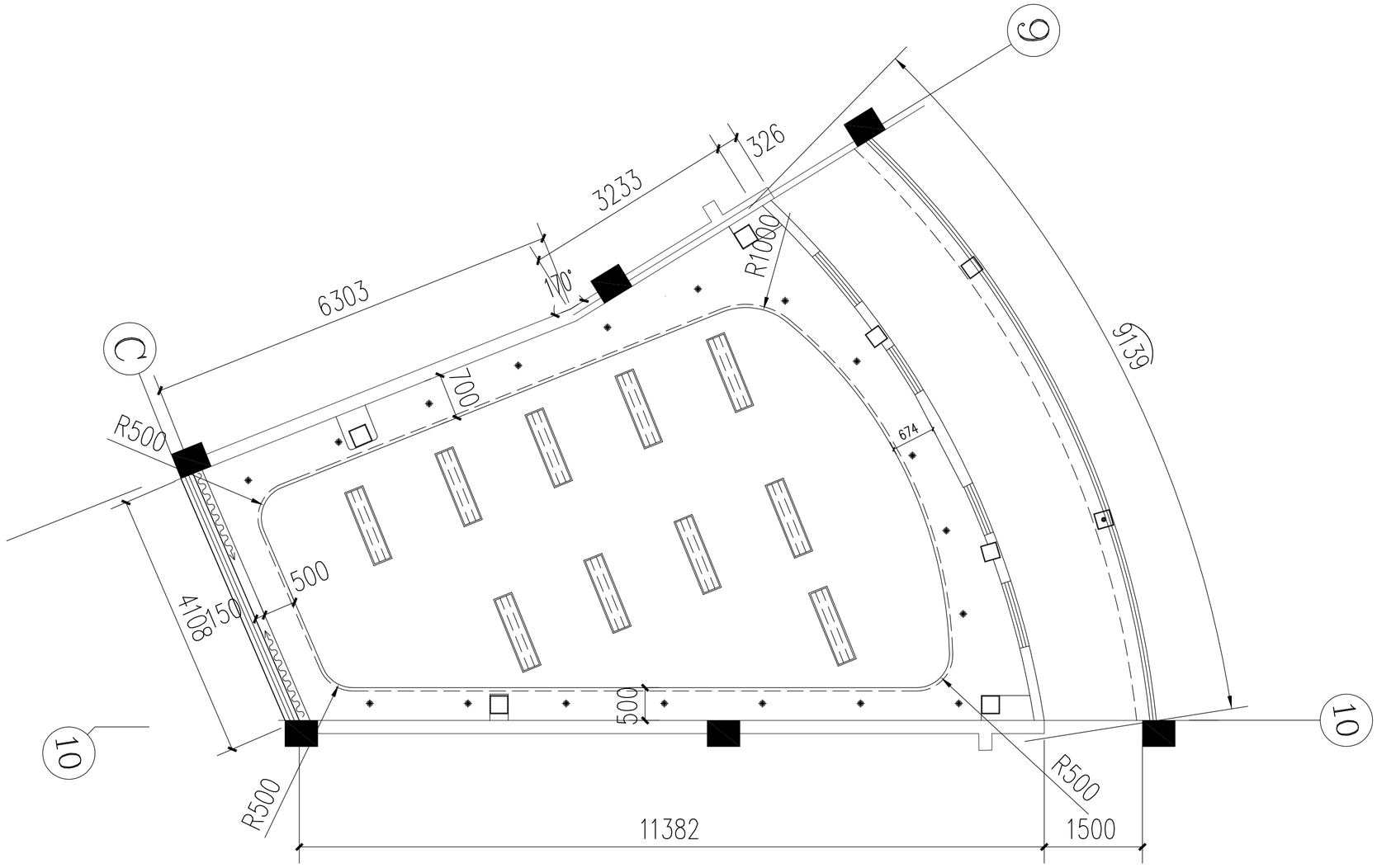

二层天花尺寸图 1:100

材质说明：

	成品护眼灯（本次工程不包含），1*36W	TL-01	棚1: 50*50*0.8mm厚原木纹色铝方通	棚1:铝方通 1. 采用膨胀螺栓固定吊挂杆件 2. 轻钢龙骨应吊挂在吊杆上 3. 轻钢龙骨挂好后应基本调平 4. 卡上50*50*0.8mm厚原木纹色铝方通,间隔60mm 5. 板底及吊顶内墙面，乳胶漆面漆一遍，满刮防水腻子一遍	棚2:阻燃夹板吊顶 1. 刷白色乳胶漆二遍 2. 满刮防水腻子二遍 3. 9厚阻燃夹板基层,9厚阻燃夹板面层,环氧树脂填补，网带粘以防止变形开裂 4. 轻钢龙骨挂好后应基本调平 5. 采用膨胀螺栓固定吊挂杆件
	嵌入式筒灯（本次工程不包含），1*8W	TL-02	棚2: 白色阻燃夹板吊顶		
	30mmled灯线（安装在侧边），20W/m（本次工程不包含）	1.天花标高为离地面的高度。 2.天花内结构木制部份均上防火漆。			

享业
ENJOY THE INDUSTRY
深圳市享业设计有限公司
Shen Zhen XIANGYE Design CO.,LTD.
建筑行业 乙级 证书编号：A244403412
市政行业 乙级 证书编号：A244403412

特别告示：本套图纸须经国家有关部门批准后方可施工
不可按图纸(含CAD文件)量取尺寸；未经许可，不得擅用

Counter Signature
会 签

建 筑		电 气	
结 构		暖 通	
给排水		燃 气	

设计单位出图章：

广东省建设工程勘察设计出图专用章
单位名称：深圳市享业设计有限公司
业务范围：建筑行业乙级
资质证书编号：A244403412
有效期至：2026年12月06日

个人执业注册章：

备注：

总设计师 DESIGN PRINCIPAL	吴 铁	吴铁
审 定 CHECKED BY	钟志科	钟志科
审 核 APPROVED BY	吴 铁	吴铁
项目负责人 PROJECT CHIEF	吴 铁	吴铁
专业负责人 SPECIALTY CHIEF	吴 铁	吴铁
校 对 REVIEWED BY	吴 壮	吴壮
设 计 DESIGN BY	王小娟	王小娟

CONSTRUCTION UNIT
建设单位 深圳市龙华区丹堤实验学校附属溪山幼儿园

PROJECT 工程名称 深圳市龙华区丹堤实验学校附属溪山幼儿园 三个功能室改造工程

SUB PROJECT 子项名称

DRAWING TITLE 图 名

二层天花尺寸图

PROJECT NO. 工程编号	XY25-JXMZ015	SHEET NO. 图纸编号	JS-12
Date 日期	2025	DWG. STYLE 图别	建施
VER. NO. 版号	V1.0	Scale 比例	1:100

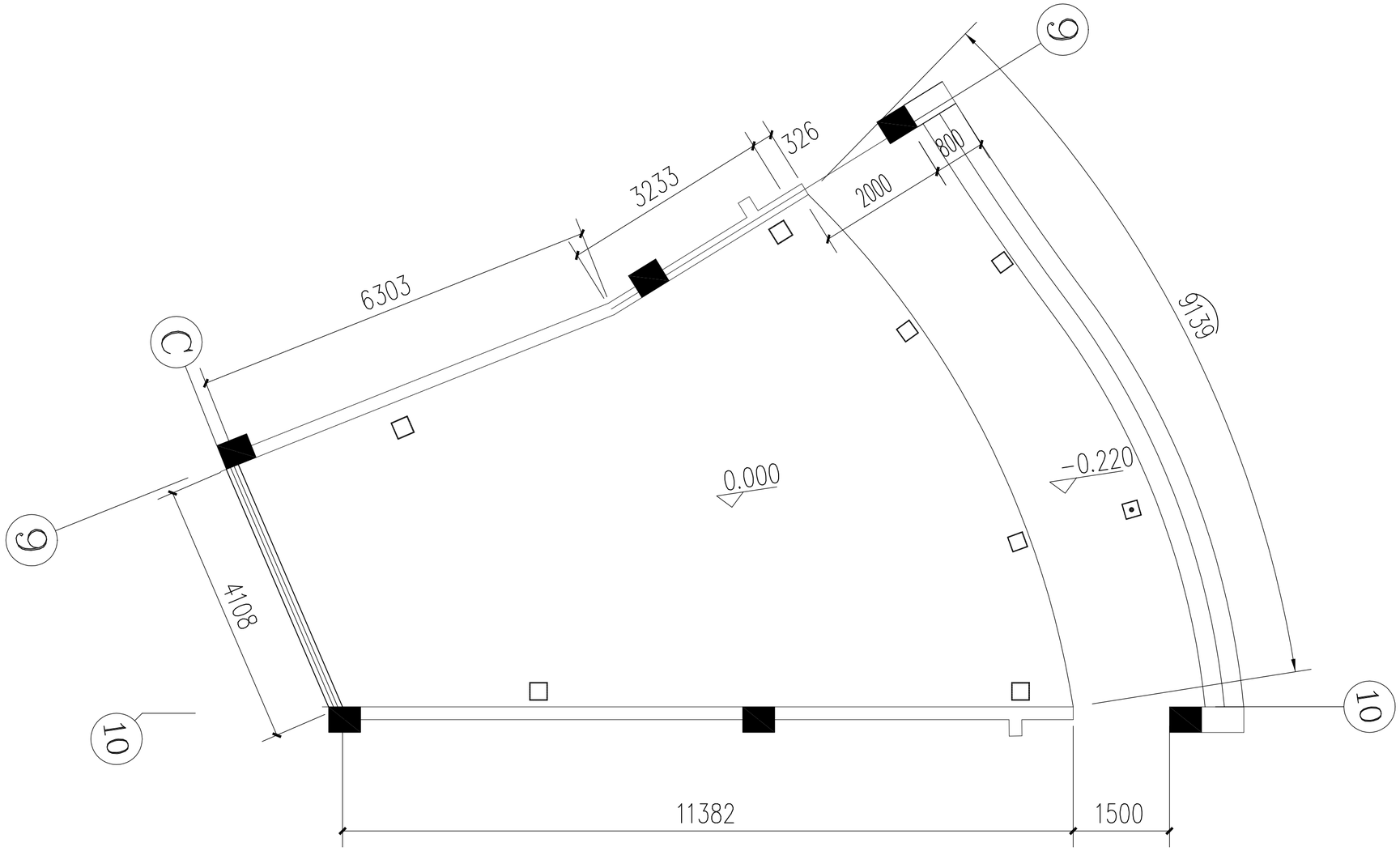

三层现状及拆除平面图 1:100

标高表		
层数	楼地面标高（ H）	层高（ m）
屋面	12.500	4.450
3F	8.050	3.600
2F	4.450	4.450
1F	±0.000(12.500)	3.600

享业
ENJOY THE INDUSTRY
深圳市享业设计有限公司
Shen Zhen XIANGYE Design CO.,LTD.
建筑行业 乙级 证书编号：A244403412
市政行业 乙级 证书编号：A244403412

特别告示:本套图纸须经国家有关部门批准后方可施工
不可按图纸(含CAD文件)量取尺寸;未经许可,不得擅用

Counter Signature
会 签

建 筑		电 气	
结 构		暖 通	
给排水		燃 气	

设计单位出图章：

广东省建设工程勘察设计出图专用章
单位名称:深圳市享业设计有限公司
业务范围:建筑行业乙级
资质证书编号:A244403412
有效期至:2026年12月06日

个人执业注册章：

备注：

总设计师 DESIGN PRINCIPAL	吴 铁	吴铁
审 定 CHECKED BY	钟志科	钟志科
审 核 APPROVED BY	吴 铁	吴铁
项目负责人 PROJECT CHIEF	吴 铁	吴铁
专业负责人 SPECIALTY CHIEF	吴 铁	吴铁
校 对 REVIEWED BY	吴 壮	吴壮
设 计 DESIGN BY	王小娟	王小娟

CONSTRUCTION UNIT
建设单位 深圳市龙华区丹堤实验学校附属溪山幼儿园

PROJECT 工程名称 深圳市龙华区丹堤实验学校附属溪山幼儿园 三个功能室改造工程

SUB PROJECT
子项名称

DRAWING TITLE
图 名

三层现状及拆除平面图

PROJECT NO. 工程编号	XY25-JXMZ015	SHEET NO. 图纸编号	JS-13
Date 日期	2025	DWG. STYLE 图别	建施
VER. NO. 版号	V1.0	Scale 比例	1:100

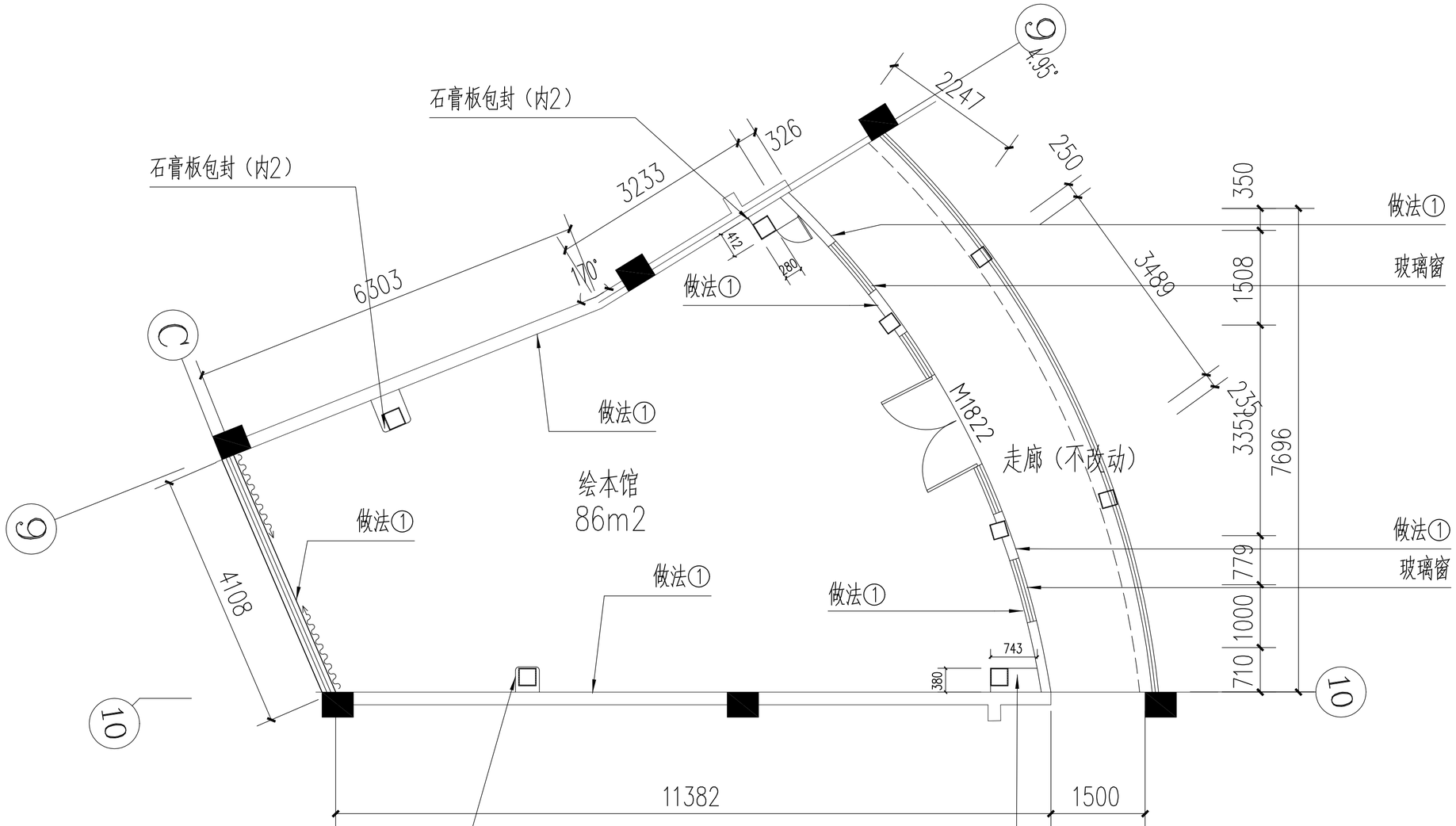

三层新建墙体及材质 1:100

PL-01	地1:PVC地胶（暂定灰色）	材质说明： 做法① 地面:PVC地胶(楼1);墙面:100mm高PVC专用踢脚线（踢1），以上至板底刷白色乳胶漆（内1）;
	新建轻质砖隔墙	

地1：PVC地胶
1. 2mm厚PVC地胶，专用胶粘贴
2. 5mm厚自流平
3. 现状PVC地胶清理干净

内1:环保乳胶漆墙面
1. 环保乳胶漆二遍
2. 满刮防水腻子二遍
3. 5厚干粉类聚合物水泥防水砂浆,中间压入一层20*20*1.6mm热镀锌钢丝网
4. 专用界面处理剂一道
5. 15厚加纤维M10水泥砂浆找平层
6. 铲除现状墙面20mm水泥层

内2:环保乳胶漆墙面(石膏板隔墙)
1. 环保乳胶漆三遍
2. 满刮防水腻子二遍
3. 12mm石膏板
4. 轻钢龙骨骨架

踢1：PVC踢脚
1. 100mm高PVC踢脚线
2. 专用胶粘贴
3. 墙体,表面清理干净

享业
ENJOY THE INDUSTRY
深圳市享业设计有限公司
Shen Zhen XIANGYE Design CO.,LTD.
建筑行业 乙级 证书编号：A244403412
市政行业 乙级 证书编号：A244403412

特别告示:本套图纸须经国家有关部门批准后方可施工
不可按图纸(含CAD文件)量取尺寸;未经许可,不得擅用

Counter Signature
会 签

建 筑		电 气	
结 构		暖 通	
给排水		燃 气	

设计单位出图章：

广东省建设工程勘察设计出图专用章
单位名称:深圳市享业设计有限公司
业务范围:建筑行业乙级
资质证书编号:A244403412
有效期至:2026年12月06日

个人执业注册章：

备注：

总设计师 DESIGN PRINCIPAL	吴 铁	吴铁
审 定 CHECKED BY	钟志科	钟志科
审 核 APPROVED BY	吴 铁	吴铁
项目负责人 PROJECT CHIEF	吴 铁	吴铁
专业负责人 SPECIALTY CHIEF	吴 铁	吴铁
校 对 REVIEWED BY	吴 壮	吴壮
设 计 DESIGN BY	王小娟	王小娟

CONSTRUCTION UNIT
建设单位 深圳市龙华区丹堤实验学校附属溪山幼儿园

PROJECT 工程名称 深圳市龙华区丹堤实验学校附属溪山幼儿园 三个功能室改造工程

SUB PROJECT 子项名称

DRAWING TITLE 图 名
三层新建墙体及材质

PROJECT NO. 工程编号	XY25-JXMZ015	SHEET NO. 图纸编号	JS-14
Date 日期	2025	DWG. STYLE 图别	建施
VER. NO. 版号	V1.0	Scale 比例	1:100

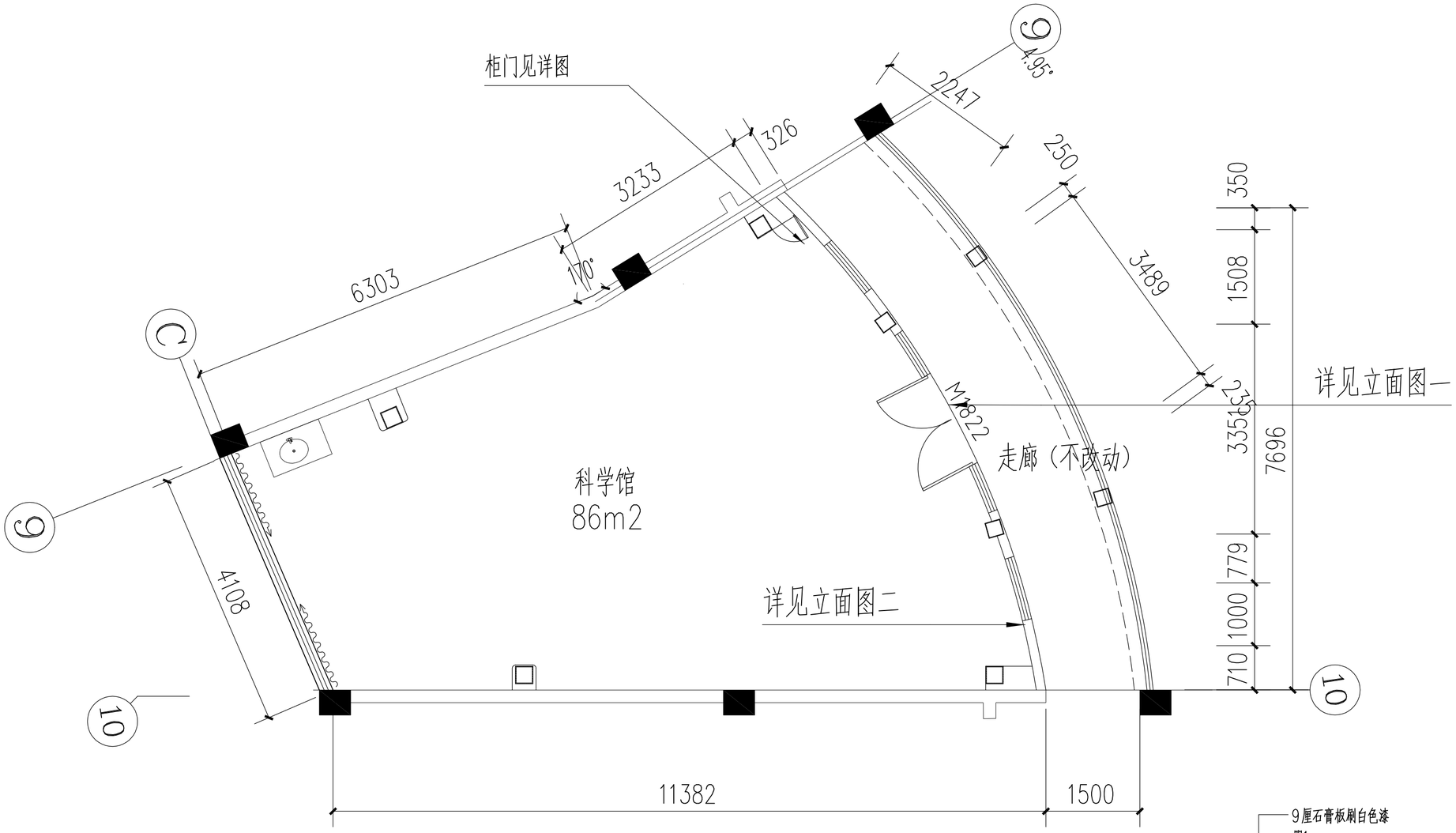

三层改造后平面图、立面标识索引图 1:100

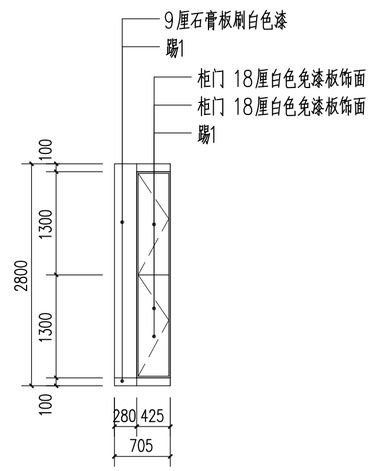

柜门详图

享业
ENJOY THE INDUSTRY
深圳市享业设计有限公司
Shen Zhen XIANGYE Design CO.,LTD.
建筑行业 乙级 证书编号：A244403412
市政行业 乙级 证书编号：A244403412

特别告示：本套图纸须经国家有关部门批准后方可施工
不可按图纸(含CAD文件)量取尺寸；未经许可，不得擅用

Counter Signature
会 签

建 筑		电 气	
结 构		暖 通	
给排水		燃 气	

设计单位出图章：

广东省建设工程勘察设计出图专用章
单位名称：深圳市享业设计有限公司
业务范围：建筑行业乙级
资质证书编号：A244403412
有效期至：2026年12月06日

个人执业注册章：

备注：

总设计师 DESIGN PRINCIPAL	吴 铁	吴铁
审 定 CHECKED BY	钟志科	钟志科
审 核 APPROVED BY	吴 铁	吴铁
项目负责人 PROJECT CHIEF	吴 铁	吴铁
专业负责人 SPECIALTY CHIEF	吴 铁	吴铁
校 对 REVIEWED BY	吴 壮	吴壮
设 计 DESIGN BY	王小娟	王小娟

CONSTRUCTION UNIT
建设单位 深圳市龙华区丹堤实验学校附属溪山幼儿园

PROJECT 工程名称 深圳市龙华区丹堤实验学校附属溪山幼儿园 三个功能室改造工程

SUB PROJECT
子项名称

DRAWING TITLE
图 名

三层改造后平面图、立面标识索引图

PROJECT NO. 工程编号	XY25-JXMZ015	SHEET NO. 图纸编号	JS-15
Date 日期	2025	DWG. STYLE 图别	建施
VER. NO. 版号	V1.0	Scale 比例	1:100

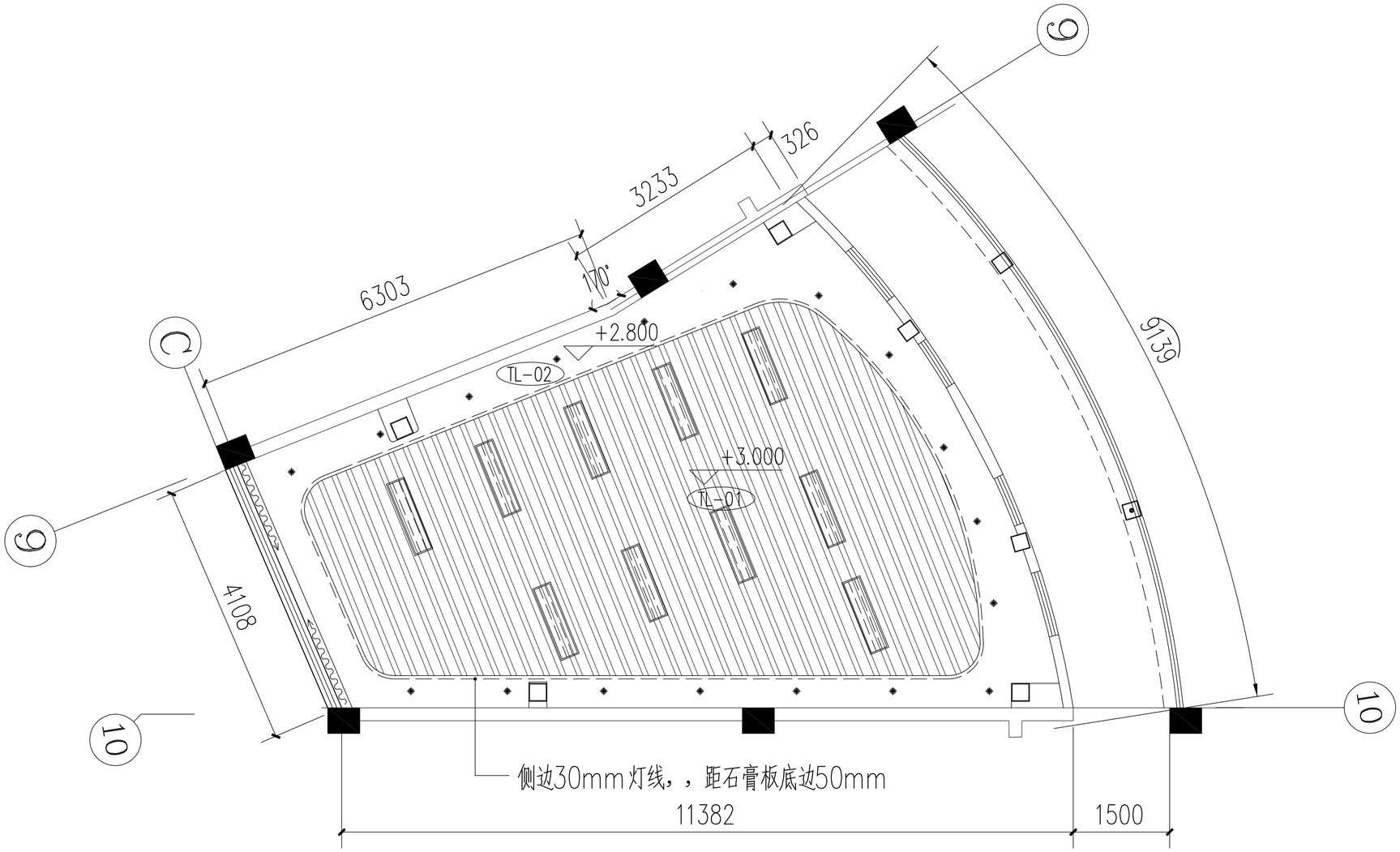

三层天花材质及标高图 1:100

材质说明：

	成品护眼灯（本次工程不包含），1*36W	TL-01	棚1:50*50*0.8mm厚原木纹色铝方通
	嵌入式筒灯（本次工程不包含），1*8W	TL-02	棚2: 白色阻燃夹板吊顶
— — — —	30mmled灯线（安装在侧边），20W/m（本次工程不包含）	1.天花标高为离地面的高度。 2.天花内结构木制部份均上防火漆。	

棚1:铝方通
1. 采用膨胀螺栓固定吊挂杆件
2. 轻钢龙骨应吊挂在吊杆上
3. 轻钢龙骨挂好后应基本调平
4. 卡上50*50*0.8mm厚原木纹色铝方通，间隔60mm
5. 板底及吊顶内墙面，乳胶漆面漆一遍，满刮防水腻子一遍

棚2:阻燃夹板吊顶
1. 刷白色乳胶漆二遍
2. 满刮防水腻子二遍
3. 9厚阻燃夹板基层,9厚阻燃夹板面层,环氧树脂填补，网带粘以防止变形开裂
4. 轻钢龙骨挂好后应基本调平
5. 采用膨胀螺栓固定吊挂杆件

享业
ENJOY THE INDUSTRY
深圳市享业设计有限公司
Shen Zhen XIANGYE Design CO.,LTD.
建筑行业 乙级 证书编号：A244403412
市政行业 乙级 证书编号：A244403412

特别告示:本套图纸须经国家有关部门批准后方可施工
不可按图纸(含CAD文件)量取尺寸;未经许可,不得擅用

Counter Signature
会 签

建 筑		电 气	
结 构		暖 通	
给排水		燃 气	

设计单位出图章：

广东省建设工程勘察设计出图专用章
单位名称:深圳市享业设计有限公司
业务范围:建筑行业乙级
资质证书编号:A244403412
有效期至:2026年12月06日

个人执业注册章：

备注：

总设计师 DESIGN PRINCIPAL	吴 铁	吴铁
审 定 CHECKED BY	钟志科	钟志科
审 核 APPROVED BY	吴 铁	吴铁
项目负责人 PROJECT CHIEF	吴 铁	吴铁
专业负责人 SPECIALTY CHIEF	吴 铁	吴铁
校 对 REVIEWED BY	吴 壮	吴壮
设 计 DESIGN BY	王小娟	王小娟

CONSTRUCTION UNIT
建设单位 深圳市龙华区丹堤实验学校附属溪山幼儿园

PROJECT 工程名称 深圳市龙华区丹堤实验学校附属溪山幼儿园 三个功能室改造工程

SUB PROJECT
子项名称

DRAWING TITLE
图 名

三层天花材质及标高图

PROJECT NO. 工程编号	XY25-JXMZ015	SHEET NO. 图纸编号	JS-16
Date 日期	2025	DWG. STYLE 图别	建施
VER. NO. 版号	V1.0	Scale 比例	1:100

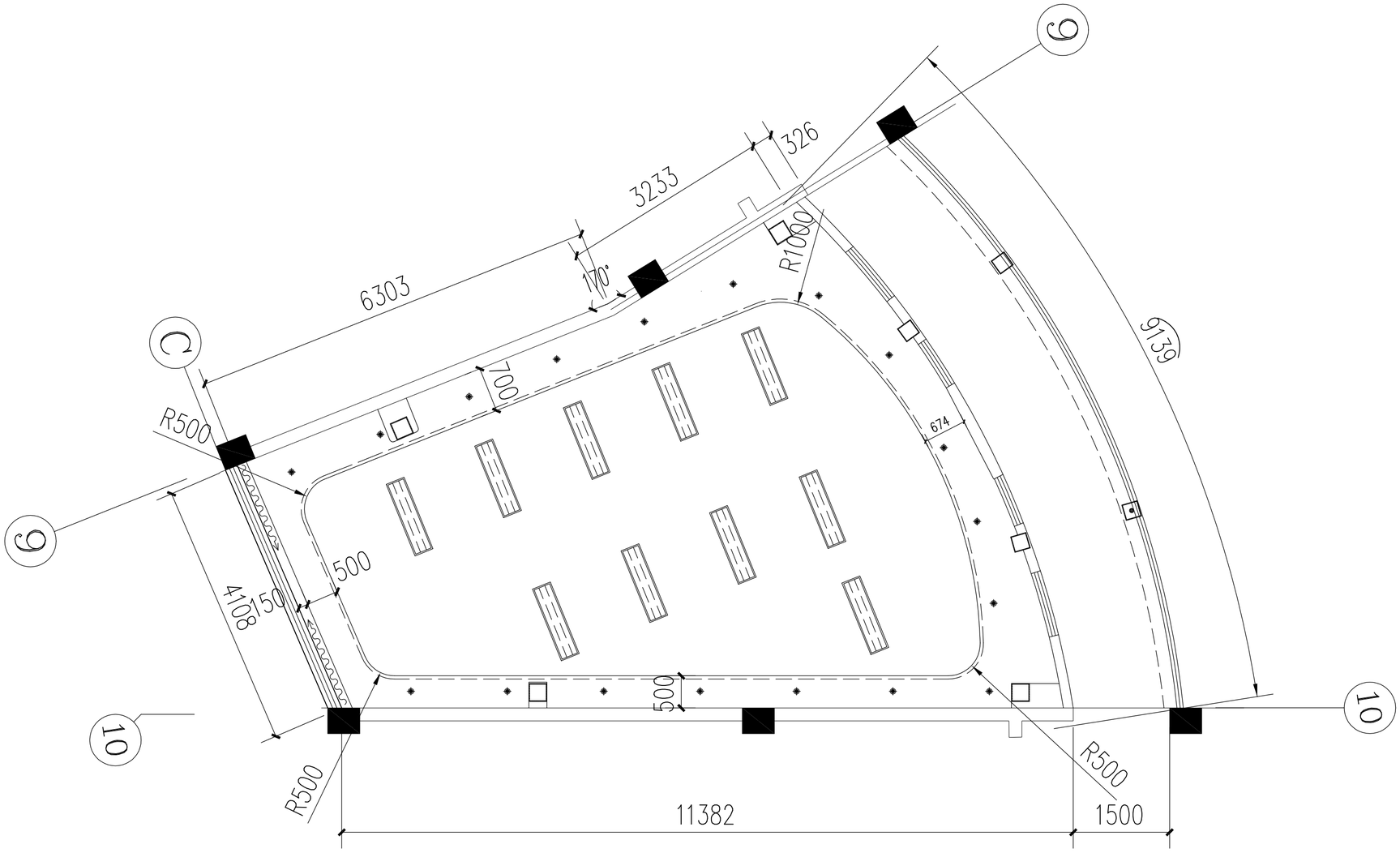

三层天花尺寸图 1:100

材质说明：

	成品护眼灯（本次工程不包含），1*36W	TL-01	棚1: 50*50*0.8mm厚原木纹色铝方通	棚1:铝方通 1. 采用膨胀螺栓固定吊挂杆件 2. 轻钢龙骨应吊挂在吊杆上 3. 轻钢龙骨挂好后应基本调平 4. 卡上50*50*0.8mm厚原木纹色铝方通,间隔60mm 5. 板底及吊顶内墙面，乳胶漆面漆一遍，满刮防水腻子一遍	棚2:阻燃夹板吊顶 1. 刷白色乳胶漆二遍 2. 满刮防水腻子二遍 3. 9厚阻燃夹板基层,9厚阻燃夹板面层,环氧树脂填补，网带粘以防止变形开裂 4. 轻钢龙骨挂好后应基本调平 5. 采用膨胀螺栓固定吊挂杆件
	嵌入式筒灯（本次工程不包含），1*8W	TL-02	棚2: 白色阻燃夹板吊顶		
	30mmled灯线（安装在侧边），20W/m（本次工程不包含）	1.天花标高为离地面的高度。 2.天花内结构木制部份均上防火漆。			

享业
ENJOY THE INDUSTRY
深圳市享业设计有限公司
Shen Zhen XIANGYE Design CO.,LTD.
建筑行业 乙级 证书编号：A244403412
市政行业 乙级 证书编号：A244403412

特别告示：本套图纸须经国家有关部门批准后方可施工
不可按图纸(含CAD文件)量取尺寸；未经许可，不得擅用

Counter Signature
会 签

建 筑		电 气	
结 构		暖 通	
给排水		燃 气	

设计单位出图章：

广东省建设工程勘察设计出图专用章
单位名称：深圳市享业设计有限公司
业务范围：建筑行业乙级
资质证书编号：A244403412
有效期至：2026年12月06日

个人执业注册章：

备注：

总设计师 DESIGN PRINCIPAL	吴 铁	吴铁
审 定 CHECKED BY	钟志科	钟志科
审 核 APPROVED BY	吴 铁	吴铁
项目负责人 PROJECT CHIEF	吴 铁	吴铁
专业负责人 SPECIALTY CHIEF	吴 铁	吴铁
校 对 REVIEWED BY	吴 壮	吴壮
设 计 DESIGN BY	王小娟	王小娟

CONSTRUCTION UNIT
建设单位 深圳市龙华区丹堤实验学校附属溪山幼儿园

PROJECT 工程名称 深圳市龙华区丹堤实验学校附属溪山幼儿园 三个功能室改造工程

SUB PROJECT 子项名称

DRAWING TITLE 图 名

三层天花尺寸图

PROJECT NO. 工程编号	XY25-JXMZ015	SHEET NO. 图纸编号	JS-17
Date 日期	2025	DWG.STYLE 图别	建施
VER.NO. 版号	V1.0	Scale 比例	1:100

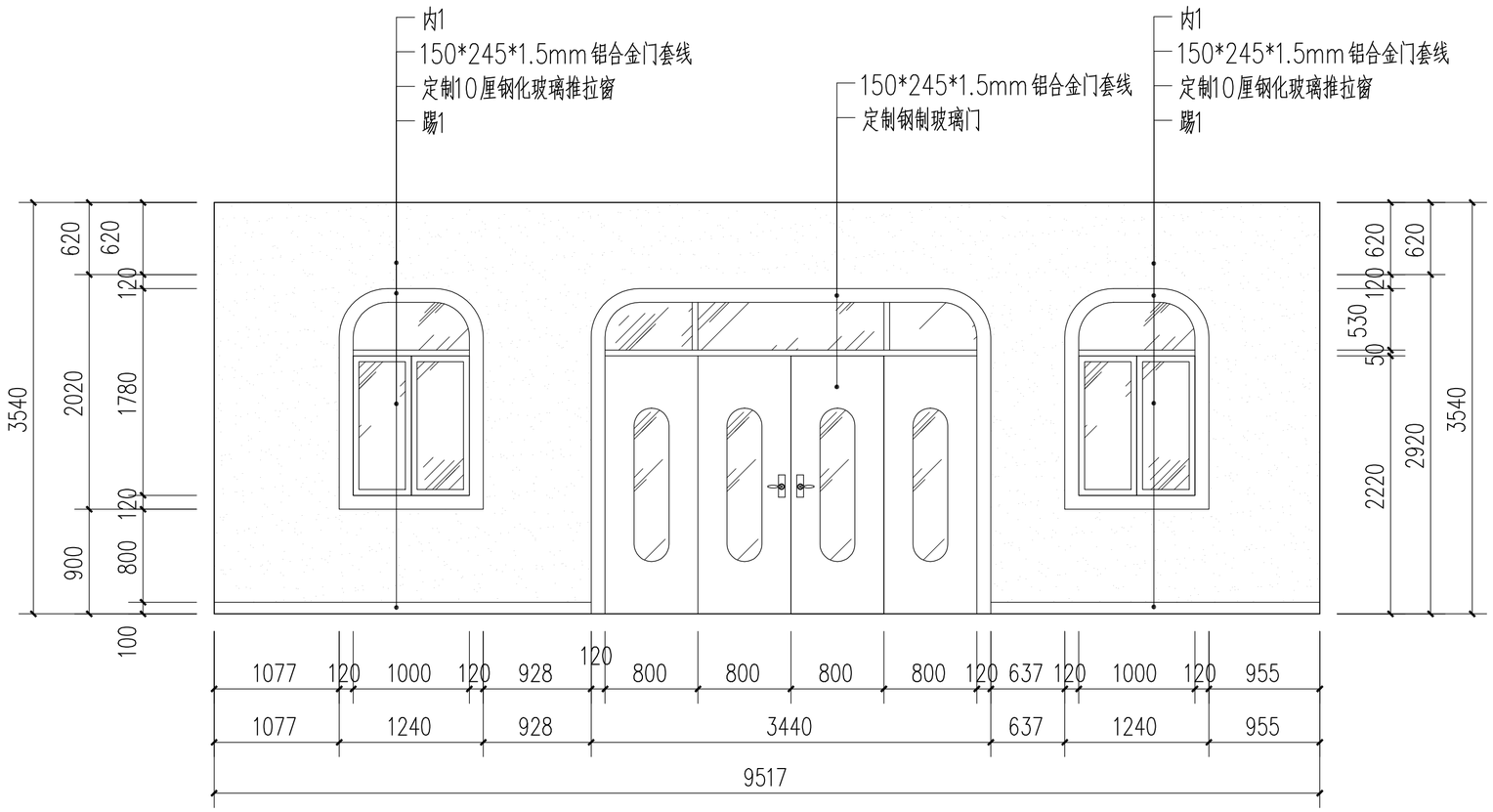

立面图—详图（弧形展开墙面）

享业
ENJOY THE INDUSTRY
深圳市享业设计有限公司
Shen Zhen XIANGYE Design CO.,LTD.
建筑行业 乙级 证书编号：A244403412
市政行业 乙级 证书编号：A244403412

特别告示：本套图纸须经国家有关部门批准后方可施工
不可按图纸(含CAD文件)量取尺寸；未经许可，不得擅用

Counter Signature
会 签

建 筑		电 气	
结 构		暖 通	
给排水		燃 气	

设计单位出图章：

广东省建设工程勘察设计出图专用章
单位名称：深圳市享业设计有限公司
业务范围：建筑行业乙级
资质证书编号：A244403412
有效期至：2026年12月06日

个人执业注册章：

备注：

总设计师 DESIGN PRINCIPAL	吴 铁	吴铁
审 定 CHECKED BY	钟志科	钟志科
审 核 APPROVED BY	吴 铁	吴铁
项目负责人 PROJECT CHIEF	吴 铁	吴铁
专业负责人 SPECIALTY CHIEF	吴 铁	吴铁
校 对 REVIEWED BY	吴 壮	吴壮
设 计 DESIGN BY	王小娟	王小娟

CONSTRUCTION UNIT
建设单位 深圳市龙华区丹堤实验学校附属溪山幼儿园

PROJECT 工程名称 深圳市龙华区丹堤实验学校附属溪山幼儿园三个功能室改造工程

SUB PROJECT
子项名称

DRAWING TITLE
图 名

立面图—详图（弧形展开墙面）

PROJECT NO. 工程编号	XY25-JXMZ015	SHEET NO. 图纸编号	JS-18
Date 日期	2025	DWG.STYLE 图别	建施
VER.NO. 版号	V1.0	Scale 比例	1:100

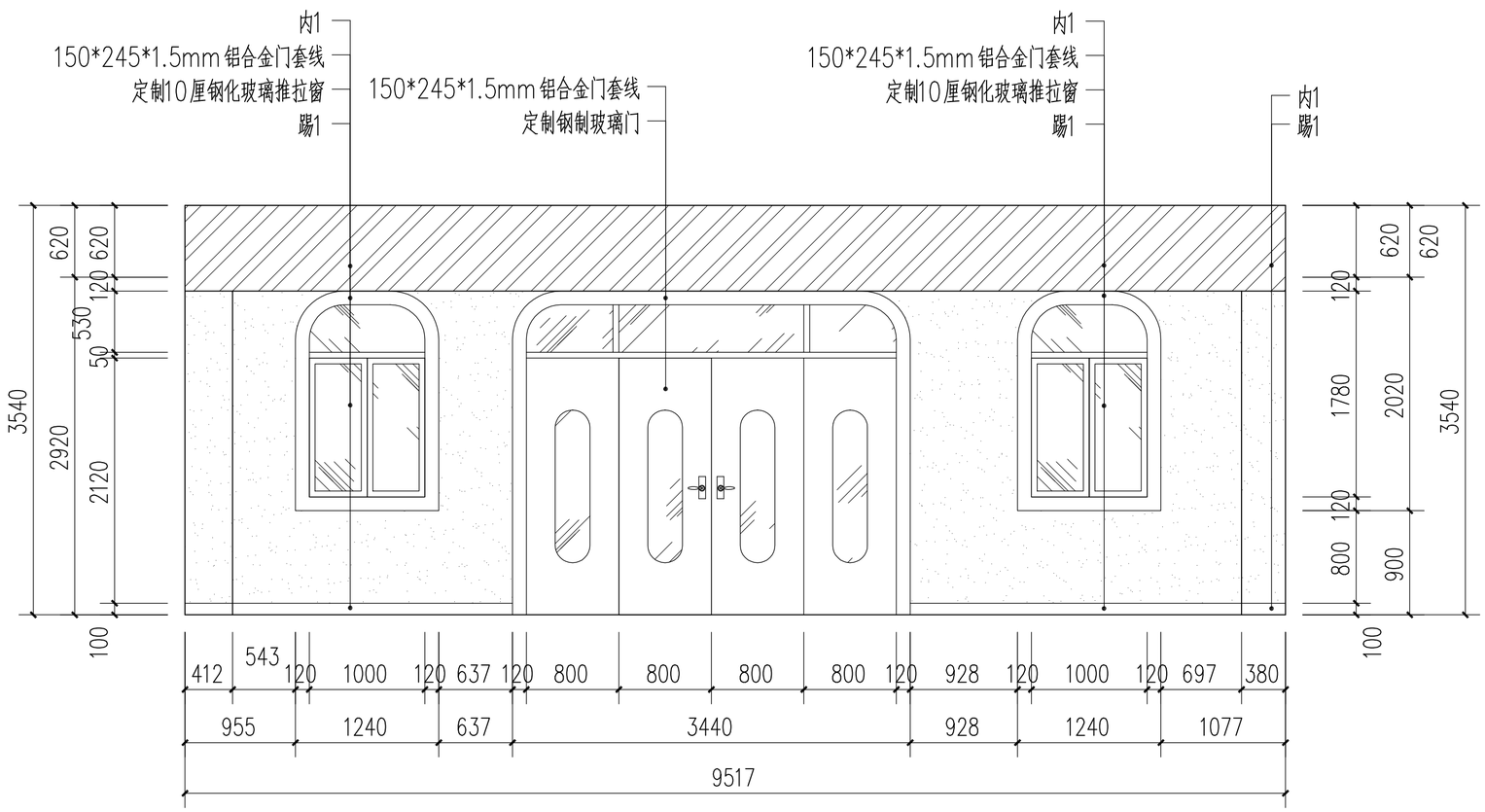

立面图二详图（弧形展开墙面）

享业
ENJOY THE INDUSTRY
深圳市享业设计有限公司
Shen Zhen XIANGYE Design CO.,LTD.
建筑行业 乙级 证书编号：A244403412
市政行业 乙级 证书编号：A244403412

特别告示：本套图纸须经国家有关部门批准后方可施工
不可按图纸(含CAD文件)量取尺寸；未经许可，不得擅用

Counter Signature
会 签

建 筑		电 气	
结 构		暖 通	
给排水		燃 气	

设计单位出图章：

广东省建设工程勘察设计出图专用章
单位名称：深圳市享业设计有限公司
业务范围：建筑行业乙级
资质证书编号：A244403412
有效期至：2026年12月06日

个人执业注册章：

备注：

总设计师 DESIGN PRINCIPAL	吴 铁	吴铁
审 定 CHECKED BY	钟志科	钟志科
审 核 APPROVED BY	吴 铁	吴铁
项目负责人 PROJECT CHIEF	吴 铁	吴铁
专业负责人 SPECIALTY CHIEF	吴 铁	吴铁
校 对 REVIEWED BY	吴 壮	吴壮
设 计 DESIGN BY	王小娟	王小娟

CONSTRUCTION UNIT
建设单位 深圳市龙华区丹堤实验学校附属溪山幼儿园

PROJECT 工程名称 深圳市龙华区丹堤实验学校附属溪山幼儿园 三个功能室改造工程

SUB PROJECT
子项名称

DRAWING TITLE
图 名

立面图二详图（弧形展开墙面）

PROJECT NO. 工程编号	XY25-JXMZ015	SHEET NO. 图纸编号	JS-19
Date 日期	2025	DWG.STYLE 图别	建施
VER.NO. 版号	V1.0	Scale 比例	1:100

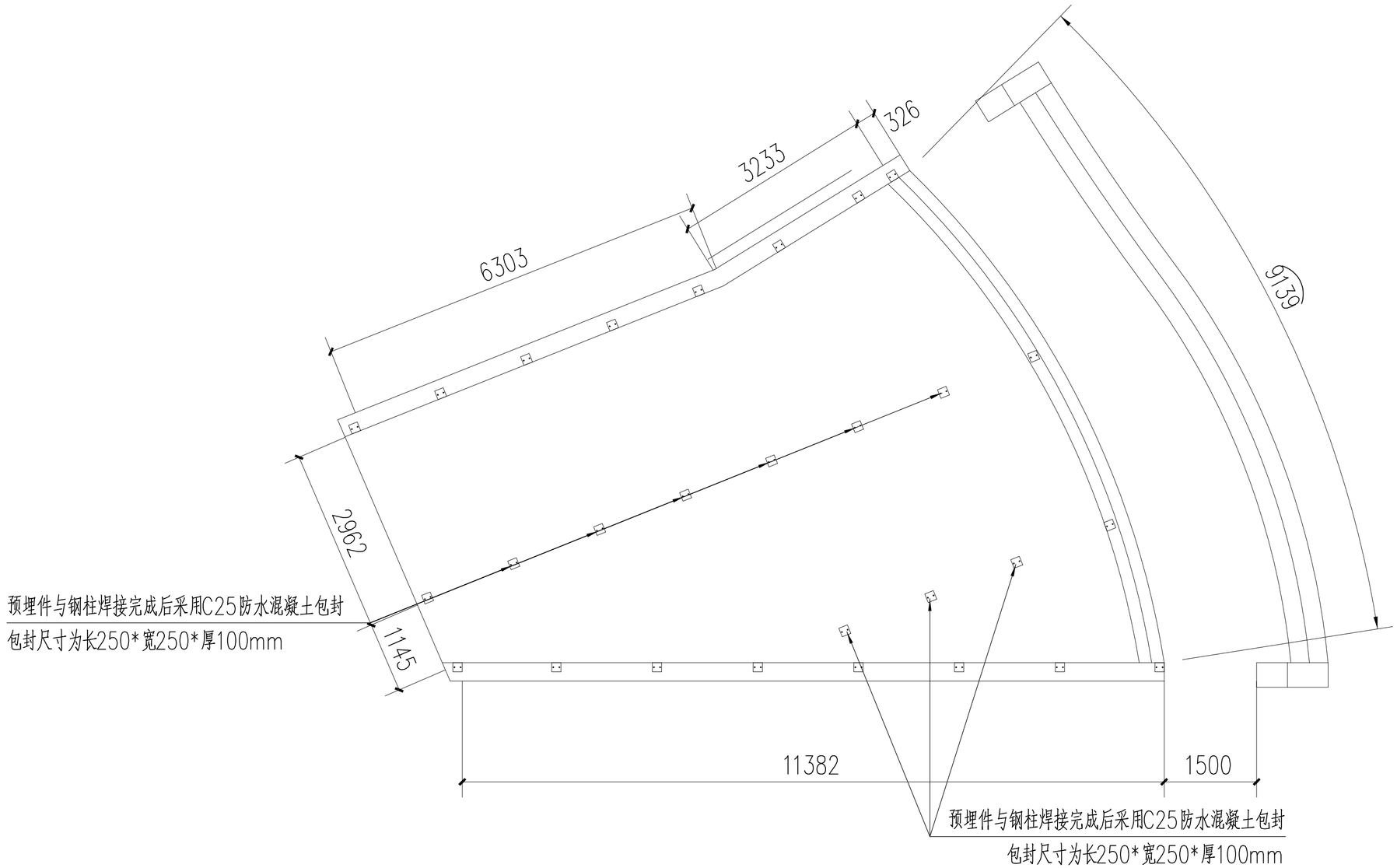

屋面层新建预埋件平面布置图 1:100

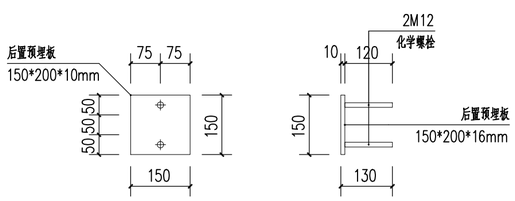

预埋件M-1大样

享业
ENJOY THE INDUSTRY
深圳市享业设计有限公司
Shen Zhen XIANGYE Design CO.,LTD.
建筑行业 乙级 证书编号：A244403412
市政行业 乙级 证书编号：A244403412

特别告示:本套图纸须经国家有关部门批准后方可施工
不可按图纸(含CAD文件)量取尺寸;未经许可,不得擅用

Counter Signature
会 签

建 筑		电 气	
结 构		暖 通	
给排水		燃 气	

设计单位出图章：

广东省建设工程勘察设计出图专用章
单位名称:深圳市享业设计有限公司
业务范围:建筑行业乙级
资质证书编号:A244403412
有效期至:2026年12月06日

个人执业注册章：

备注：

总设计师 DESIGN PRINCIPAL	吴 铁	吴铁
审 定 CHECKED BY	钟志科	钟志科
审 核 APPROVED BY	吴 铁	吴铁
项目负责人 PROJECT CHIEF	吴 铁	吴铁
专业负责人 SPECIALTY CHIEF	吴 铁	吴铁
校 对 REVIEWED BY	吴 壮	吴壮
设 计 DESIGN BY	王小娟	王小娟

CONSTRUCTION UNIT
建设单位 深圳市龙华区丹堤实验学校附属溪山幼儿园

PROJECT 工程名称 深圳市龙华区丹堤实验学校附属溪山幼儿园 三个功能室改造工程

SUB PROJECT 子项名称

DRAWING TITLE 图 名

屋面层新建预埋件平面布置图

PROJECT NO. 工程编号	XY25-JXMZ015	SHEET NO. 图纸编号	JS-20
Date 日期	2025	DWG. STYLE 图别	建施
VER. NO. 版号	V1.0	Scale 比例	1:100

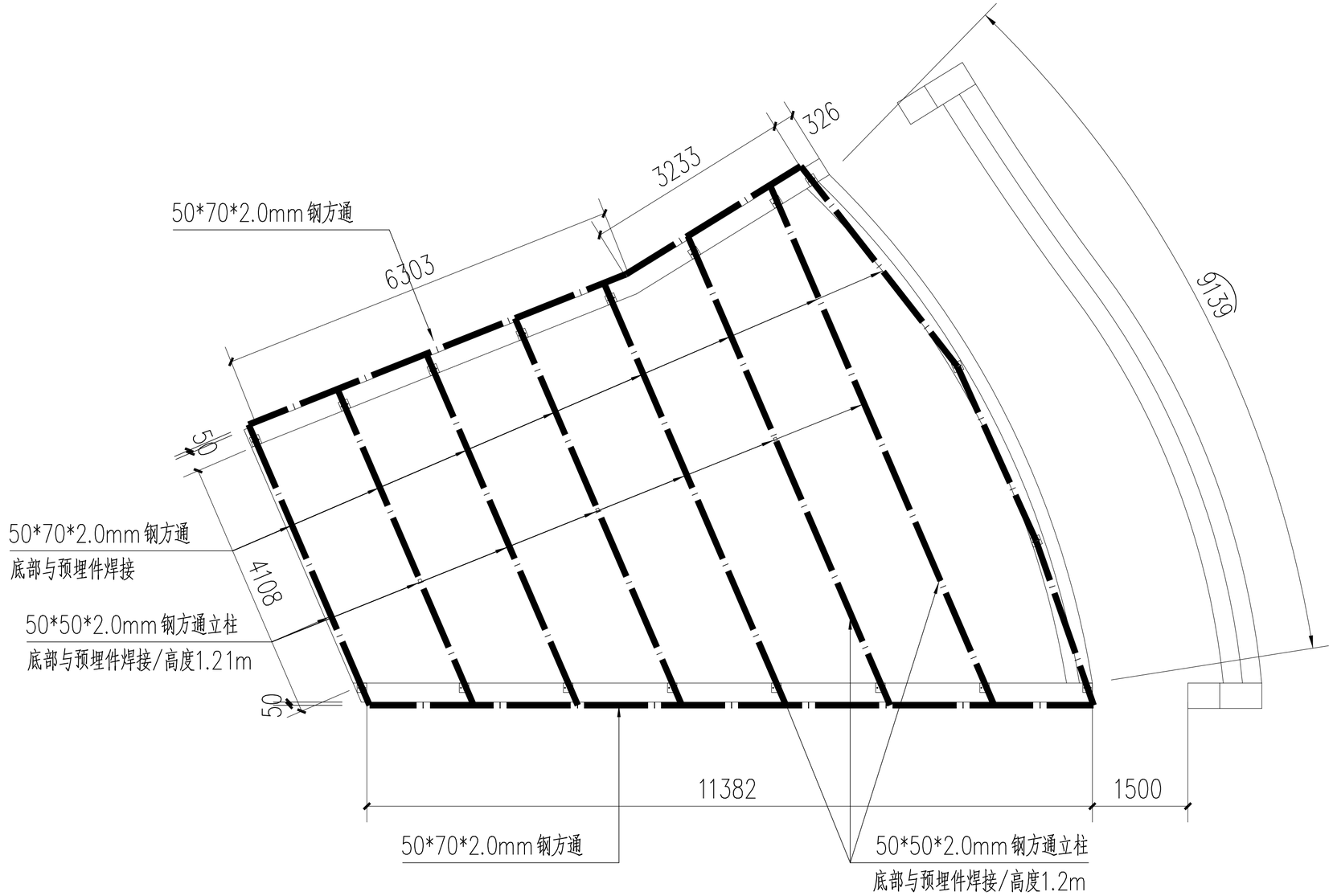

屋面层新建钢柱、钢梁平面布置图 1:100

1、钢结构涂装

1.所有需涂防腐漆的钢构件均应做表面喷砂或抛丸除锈，除锈等级应达到现行国家标准GB8923中的Sa2.5级。现场补漆部位，应用风动或电动工具除锈，除锈等级应达到St3等级。

2.室内钢结构涂水性无机富锌底漆，厚度为2x25μm，环氧云铁中间漆，厚度为 2x25μm。

3.室外钢结构涂水性无机富锌底漆，厚度为2x25μm，聚氨酯面漆，厚度为 2x25μm。

4.水性无机富锌涂料的耐久年限要求10 年以上。

5.所有锚具、螺杆、轴销均做电镀锌处理，厚度为30μm。

6.无机富锌底漆应具1万小时盐雾试验合格报告。面漆颜色由建筑确定。

7.如采用其它防锈材料，其性能应有可靠保证(耐久年限10年以上)，并应经设计人认可。

8.钢构件可不涂装的部位：外包混凝土钢构件；箱形和钢管截面内的封闭区；地脚螺栓和底板板底。

2、钢结构防火

1.钢结构防火应符合《建筑设计防火规范》、《建筑钢结构防火技术规范》的要求。

2.钢构件防火应按三级防火要求处理，采用薄涂型防火涂料，钢柱、钢支撑耐火极限为2h，钢梁为1h，其他次构件为1h，均需达到其耐火极限。

3.防火涂料的性能、涂层厚度及质量要求等应符合《钢结构防火涂料》和《钢结构防火涂料应用技术规范》的要求。本工程所选用的防火涂料必须通过国家级检测单位的检测。

4.施工所选用的钢结构防火涂料与防锈牧油漆(涂料)之间应进行相容性试验，试验合格后方可使用。

说明：

1、本图中未标注柱居轴线中；粗点划线均为梁中心线；

2、本设计按《钢结构设计规范》(GB50017-2017)进行设计；

3、材料：未特殊注明的钢板及型钢为Q235B钢，焊条为E43系列焊条；

4、图中未注明的角焊缝最小焊脚尺寸为6mm，一律满焊；

5、对接焊缝的焊缝质量不低于二级；

6、钢结构的制作和安装需《钢结构工程施工质量验收标准》(GB50205-2020)的有关规定进行施工；

7、其他未尽事项按国家有关规范规程执行。

享业
ENJOY THE INDUSTRY
深圳市享业设计有限公司
Shen Zhen XIANGYE Design CO.,LTD.
建筑行业 乙级 证书编号：A244403412
市政行业 乙级 证书编号：A244403412

特别告示：本套图纸须经国家有关部门批准后方可施工
不可按图纸(含CAD文件)量取尺寸；未经许可，不得擅用

Counter Signature
会 签

建 筑		电 气	
结 构		暖 通	
给排水		燃 气	

设计单位出图章：

广东省建设工程勘察设计出图专用章
单位名称：深圳市享业设计有限公司
业务范围：建筑行业乙级
资质证书编号：A244403412
有效期至：2026年12月06日

个人执业注册章：

备注：

总设计师 DESIGN PRINCIPAL	吴 铁	吴铁
审 定 CHECKED BY	钟志科	钟志科
审 核 APPROVED BY	吴 铁	吴铁
项目负责人 PROJECT CHIEF	吴 铁	吴铁
专业负责人 SPECIALTY CHIEF	吴 铁	吴铁
校 对 REVIEWED BY	吴 壮	吴壮
设 计 DESIGN BY	王小娟	王小娟

CONSTRUCTION UNIT
建设单位 深圳市龙华区丹堤实验学校附属溪山幼儿园

PROJECT
工程名称 深圳市龙华区丹堤实验学校附属溪山幼儿园三个功能室改造工程

SUB PROJECT
子项名称

DRAWING TITLE
图 名

屋面层新建钢柱、钢梁平面布置图

PROJECT NO. 工程编号	XY25-JXMZ015	SHEET NO. 图纸编号	JS-21
Date 日期	2025	DWG.STYLE 图别	建施
VER.NO. 版号	V1.0	Scale 比例	1:100

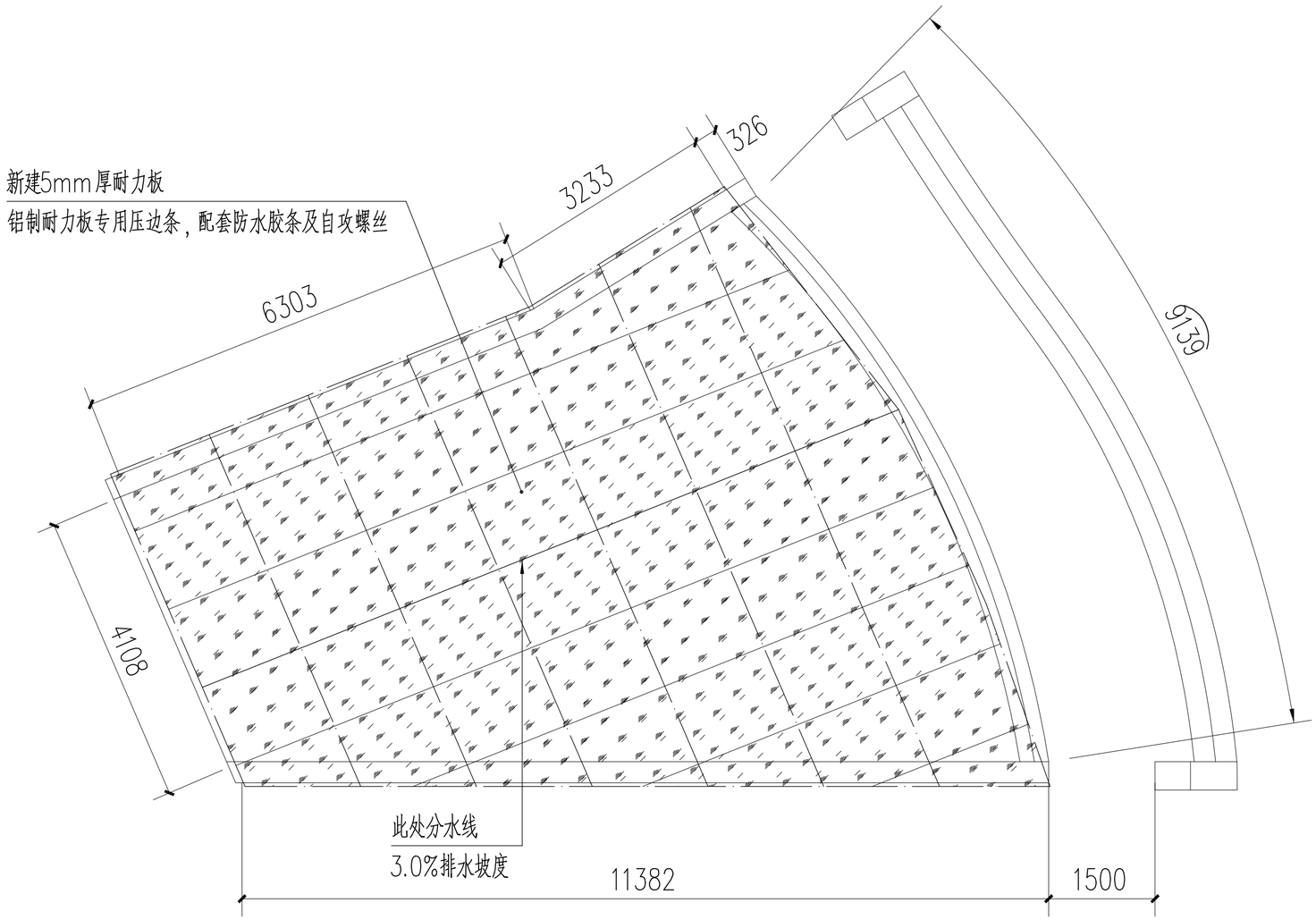

屋面层新建耐力板平面布置图 1:100

享业
ENJOY THE INDUSTRY
深圳市享业设计有限公司
Shen Zhen XIANGYE Design CO.,LTD.
建筑行业 乙级 证书编号：A244403412
市政行业 乙级 证书编号：A244403412

特别告示：本套图纸须经国家有关部门批准后方可施工
不可按图纸(含CAD文件)量取尺寸；未经许可，不得擅用

Counter Signature
会 签

建 筑		电 气	
结 构		暖 通	
给排水		燃 气	

设计单位出图章：

广东省建设工程勘察设计出图专用章
单位名称：深圳市享业设计有限公司
业务范围：建筑行业乙级
资质证书编号：A244403412
有效期至：2026年12月06日

个人执业注册章：

备注：

总设计师 DESIGN PRINCIPAL	吴 铁	吴铁
审 定 CHECKED BY	钟志科	钟志科
审 核 APPROVED BY	吴 铁	吴铁
项目负责人 PROJECT CHIEF	吴 铁	吴铁
专业负责人 SPECIALTY CHIEF	吴 铁	吴铁
校 对 REVIEWED BY	吴 壮	吴壮
设 计 DESIGN BY	王小娟	王小娟

CONSTRUCTION UNIT
建设单位 深圳市龙华区丹堤实验学校附属溪山幼儿园

PROJECT 工程名称 深圳市龙华区丹堤实验学校附属溪山幼儿园 三个功能室改造工程

SUB PROJECT
子项名称

DRAWING TITLE
图 名

屋面层新建耐力板平面布置图

PROJECT NO. 工程编号	XY25-JXMZ015	SHEET NO. 图纸编号	JS-22
Date 日期	2025	DWG. STYLE 图别	建施
VER. NO. 版号	V1.0	Scale 比例	1:100

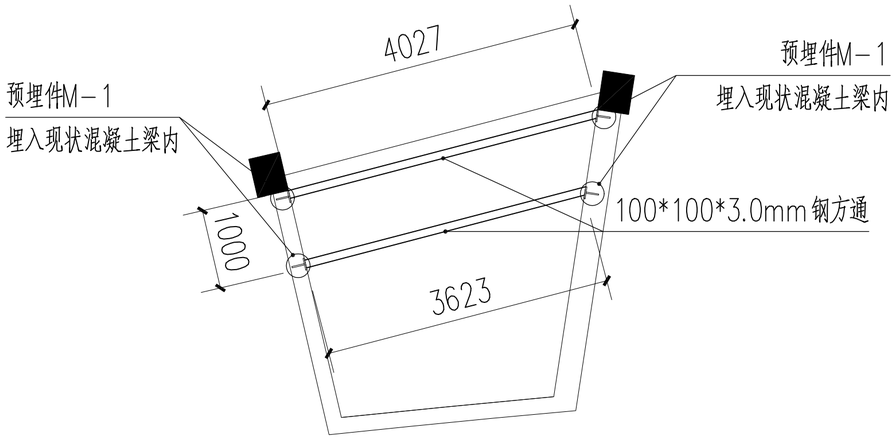

二层局部新建雨棚钢架图 1:100

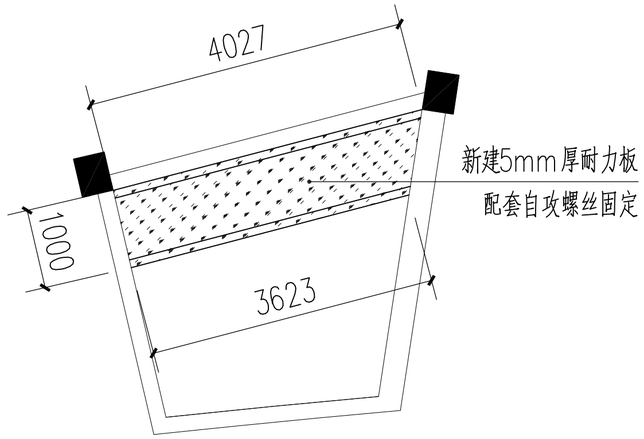

二层局部新建雨棚耐力板平面图 1:100

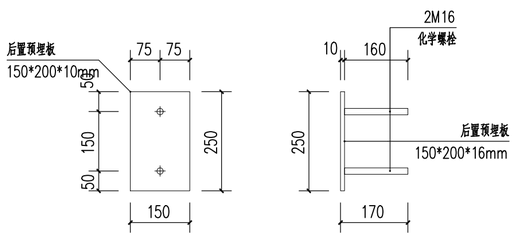

预埋件M－1大样

享业
ENJOY THE INDUSTRY
深圳市享业设计有限公司
Shen Zhen XIANGYE Design CO.,LTD.
建筑行业 乙级 证书编号：A244403412
市政行业 乙级 证书编号：A244403412

特别告示:本套图纸须经国家有关部门批准后方可施工
不可按图纸(含CAD文件)量取尺寸;未经许可,不得擅用

Counter Signature
会 签

建 筑		电 气	
结 构		暖 通	
给排水		燃 气	

设计单位出图章：

广东省建设工程勘察设计出图专用章
单位名称:深圳市享业设计有限公司
业务范围:建筑行业乙级
资质证书编号:A244403412
有效期至:2026年12月06日

个人执业注册章：

备注：

总设计师 DESIGN PRINCIPAL	吴 铁	吴铁
审 定 CHECKED BY	钟志科	钟志科
审 核 APPROVED BY	吴 铁	吴铁
项目负责人 PROJECT CHIEF	吴 铁	吴铁
专业负责人 SPECIALTY CHIEF	吴 铁	吴铁
校 对 REVIEWED BY	吴 壮	吴壮
设 计 DESIGN BY	王小娟	王小娟

CONSTRUCTION UNIT
建设单位 深圳市龙华区丹堤实验学校附属溪山幼儿园

PROJECT 工程名称 深圳市龙华区丹堤实验学校附属溪山幼儿园 三个功能室改造工程

SUB PROJECT
子项名称

DRAWING TITLE
图 名

二层局部新建雨棚详图

PROJECT NO. 工程编号	XY25-JXMZ015	SHEET NO. 图纸编号	JS-23
Date 日期	2025	DWG. STYLE 图别	建施
VER. NO. 版号	V1.0	Scale 比例	1:100

图 纸 目 录

电 气

序号	图别图号	图 纸 内 容	比例	图纸尺寸
01	DS-00	图纸目录	1:100	A2
02	DS-01	电气设计说明(一)	1:100	A2
03	DS-02	电气设计说明(二)/强电设备材料表/弱电设备材料表	1:100	A2
04	DS-03	一层强电平面图	1:100	A2
05	DS-04	一层天花照明平面布置图	1:100	A2
06	DS-05	一层紫外线灯配电平面图	1:100	A2
07	DS-06	一层弱电平面图	1:100	A2
08	DS-07	二层强电平面图	1:100	A2
09	DS-08	二层天花照明平面布置图	1:100	A2
10	DS-09	二层紫外线灯配电平面图	1:100	A2
11	DS-10	二层弱电平面图	1:100	A2
12	DS-11	三层强电平面图	1:100	A2
13	DS-12	三层天花照明平面布置图	1:100	A2
14	DS-13	三层紫外线灯配电平面图	1:100	A2
15	DS-14	三层弱电平面图	1:100	A2

享业
ENJOY THE INDUSTRY
深圳市享业设计有限公司
Shen Zhen XIANGYE Design CO.,LTD.
建筑行业 乙级 证书编号：A244403412
市政行业 乙级 证书编号：A244403412

特别告示:本套图纸须经国家有关部门批准后方可施工
不可按图纸(含CAD文件)量取尺寸;未经许可,不得擅用

Counter Signature
会 签

建 筑		电 气	
结 构		暖 通	
给排水		燃 气	

设计单位出图章：

广东省建设工程勘察设计出图专用章
单位名称:深圳市享业设计有限公司
业务范围:建筑行业乙级
资质证书编号:A244403412
有效期至:2026年12月06日

个人执业注册章：

备注：

总设计师 DESIGN PRINCIPAL	吴 铁	吴铁
审 定 CHECKED BY	钟志科	钟志科
审 核 APPROVED BY	王文刚	王文刚
项目负责人 PROJECT CHIEF	吴 铁	吴铁
专业负责人 SPECIALTY CHIEF	王文刚	王文刚
校 对 REVIEWED BY	钟 丰	钟丰
设 计 DESIGN BY	张洪亮	张洪亮

CONSTRUCTION UNIT
建设单位 深圳市龙华区丹堤实验学校附属溪山幼儿园

PROJECT 工程名称 深圳市龙华区丹堤实验学校附属溪山幼儿园 三个功能室改造工程

SUB PROJECT
子项名称

DRAWING TITLE
图 名

二层照明平面图

PROJECT NO. 工程编号	XY25-JXMZ015	SHEET NO. 图纸编号	DS-00
Date 日期	2025	DWG. STYLE 图别	电施
VER. NO. 版号	V1.0	Scale 比例	1:100

电气设计说明（一）

本说明序号前有"✓"者，为本设计采用条文。

一　工程概况

✓ 本工程位于广东省深圳市，为深圳市龙华区丹堤实验学校附属溪山幼儿园三个功能室改造工程。

二　设计依据

✓ 1.甲方设计任务书及设计要求
✓ 2.《民用建筑电气设计规范》（JGJ16-2008）
✓ 3.《建筑照明设计标准》（GB50034-2013）
✓ 4.《建筑设计防火规范》（GB50016-2014）
✓ 5.《建筑物电子信息系统防雷技术规范》（GB50343-2012）
✓ 6.《低压配电设计规范》（GB50054-2011）
✓ 7.《建筑物防雷设计规范》（GB50057-2010）
✓ 8.《供配电系统设计规范》（GB50052-2009）
✓ 9.《工程建设标准强制性条文 房屋建筑部分》2013年版
10.《综合布线系统工程设计规范》（GB50311-2016）
✓ 11.《20KV及以下变电所设计规范》（GB50053-2013）
12.《宿舍建筑设计规范》（JGJ36-2016）
✓ 13.《教育建筑电气设计规范》（JGJ310-2013）
✓ 14.《中小学设计规范》（GB 50099-2011）
✓ 15.《全国民用建筑工程设计技术措施-电气》（2009版）
✓ 16.暖通、给排水、土建、总图专业提供的设计资料

三　设计范围

本设计包括红线内的以下内容
1.10/0.4KV变、配电系统　　2.电力配电系统
✓ 3.照明配电系统　　4.防雷、接地系统及安全措施
5.综合布线系统　　6.火灾自动报警系统
7.监控系统　　8.停车场管理系统
8.与其它专业的分工：
a.电源分界点为高压配电室进线柜内进线开关的进线端，本设计提供高压线路进入本工程建设红线范围内的路径。建设红线外的高压线路由城市供电部门负责设计。
b.室外景观照明由专业公司设计，本设计仅预留电源。
✓ c.有二次装修要求的场所，由室内装修公司设计照明平面，本设计将电源引至配电箱。二次装饰设计时照明负荷及应急照明容量不能超过本设计预留的值。照明功率密度不能大于"强条"规定值。
✓ d.厨房动力二次设计由承包商负责，但须校核一次预留的电源容量。
e.有特殊设备的场所（例如：电梯机房），本设计仅预留配电箱并注明用电量。井道内的动力、照明由电梯公司设计安装。
f.变频设备、卷帘门及稳压设备自带保护控制箱，本设计只提供电源。
g.冷冻机，冷冻泵，冷却泵，冷却塔及空调风机的控制由空调承包商负责设计。
h.柴油发电机房的减震、消音及烟气处理、变电所的电磁屏蔽及降噪处理由专业公司设计、施工。

四　供配电系统

✓ 1.本工程应急照明为二级负荷，
其余为三级负荷。
✓ 2.用电负荷：本工程计算负荷为：15KW。
3.在本建筑地下一层设置一座变配电所，采用两路10KV电源供电，10KV电源由市政电网引来，高压电缆穿管埋地、穿桥架引入至配变电室，管顶室外埋深0.7m，伸出散水外0.5m。
4.本工程变压器配置如下：选用X台XXXKVA、X台XXXKVA干式变压器。
5.本工程选用一台XXXKW柴油发电机组作为备用电源；当市电故障时，柴油发电机组15S内自动启动提供应急电源，确保一级负荷供电。
✓ 6.本单体电源从园区配电房相应出线回路引来，具体敷设方式见各单体配电系统图。
7.高压配电系统的运行结线方式详见高压配电系统图。
8.低压配电系统采用各变压器单母线分段的运行方式，中间设联络开关，正常情况下变压器分列运行，因一台变压器由故停运时，经负荷调整后，联络开关手动合闸，各母线段的进线主开关与联络开关之间，设有防止变压器并列运行的联锁机构，任何情况下相关两段母线的三个开关之间，只能有两个开关处于闭合状态。
9.计费：本工程采用高压计量，设置专用高压计量柜。
✓ 10.功率因数补偿：在变配电所低压侧设集中功率因数补偿装置，要求补偿后的功率因数大于0.9；本工程要求荧光灯、气体放电灯单灯就地补偿要求补偿后功率因数不小于0.9。
11.操作电源与信号：变电所真空断路器采用电动弹簧储能操作机构。设置一套直流电源屏，作为直流操作、继电保护及信号电源。直流屏采用免维护铅酸电池，输出电压 110V，蓄电池容量 100AH。
12.10KV继电保护：进线柜、联络柜及变压器保护柜的保护功能见 10KV配电系统图。
✓ 13.低压断路器的分断能力与整定：
a.变压器容量《1000KVA时，低压断路器要求运行分断能力：35KA及以上。
变压器容量《1250~1600KVA时，低压断路器要求运行分断能力：50KA及以上。
变压器容量》2000KVA时，低压断路器要求运行分断能力：65KA及以上。
b.变压器低压侧主进线开关。CB级双电源切换装置的框架开关设欠压脱扣器，在电压下降至额定电压的70%~35%时，欠压脱扣器经延时后脱扣。低压主进线开关与联络开关的其它各脱扣整定详见系统图。
c.低压馈出开关除系统图中注明外一般不设欠压脱扣器。长延时脱扣器整定详见系统图。
瞬时脱扣整定，除图中注明外，按下述范围整定：a.普通配电回路瞬动脱扣按 5~10In；
b.保护电动机回路瞬动脱扣按 8~12In；
✓ 14.低压配电系统采用放射式与树干式相结合的供电方式，对于单台负荷较大和重要负荷采用放射式供电。
✓ 15.一、二级负荷采用双回路电源供电，消防负荷在最末一级配电箱处设置自动切换。
✓ 16.所有消防设备过载保护应只作用于报警而不切断电路；消防设备断路器只提供短路保护，当主回路
✓ 负载过载时，由热继电器发出报警信号而不切断电路。
✓ 17.消防用电设备应采用专用的供电回路，当生产、生活用电被切断时，应仍能保证消防用电。其配电设备应有明显标志。

五　照明配电系统

1.光源：
✓ a.有装修要求的场所视装修商定，一般场所选用荧光灯和节能型灯具。
✓ b.出口指示灯、疏散指示灯、应急照明灯采用交、直流两用型，内设可浮充蓄电池，停电时自动切换为直流供电，持续供电时间大于 30分钟，并配置不燃外罩。
✓ 2.照明，插座分别由不同的支路供电。所有插座回路（除壁挂式空调插座回路外）均设漏电断路器保护。
✓ 3.一般灯具吸顶安装，出口指示灯、疏散指示灯安装方式见材料表备注。
✓ 4.照明支线穿管及线径详见系统图，平面图中未标注普通照明线路均为3根，灯具至单极开关导线根数为2根，灯具至三极开关导线根数为4根，灯具至四极开关为5根，6根以上多管分穿；平面图中未标注应急照明线路均为4根；风扇至调速开关均为2根。
✓ 5.建筑内设置的消防疏散指示标志和消防应急照明灯具应采用不燃材料保护罩，除应符合（GB50016-2014）的规定外，还应符合现行国家标准《消防安全标志》（GB13495）和《消防应急灯具》（GB17945）的有关规定。
✓ 6.开关、插座和照明灯具靠近可燃物时，应采取隔热、散热等防火保护措施，其做法应符合 GB50016-2014中10.2.4条有关规定。
✓ 7.本工程商业商业部分应设置地面疏散指示标志，具体平面布置由二次装修完成。

六　设备选型及安装

1.变压器选用铜芯绕组环氧树脂真空浇铸干式变压器，变压器采用自然冷却方式，设温度保护（变压器自带温控器）；保护罩由厂家成套提供，防护等级不低于IP20（与低压柜贴临不低于IP40）。
2.高压配电柜采用10KV断路器柜电缆下进下出；低压配电柜采用GCK抽出式开关柜落地安装，电缆上进上出。
3.柴油发电机启动方式为自动起机方式，即市电中断，发电机在15s内向负荷供电，市电恢复，自动切换并自动延时停机，连续三次自起失败发出报警信号，同时保证隔室操作机组停机。应急启动装置及相关成套设备由厂家成套供货。机房的进排风条件定货前由厂家配合土建审核，保障满足机组的正常运行，遥置散热器及机房消音处理由厂房负责完成，保证达到环保要求。
4.发电机房内储油间总储存量不应大于1m?，且储油间应采用防火墙与发电机间隔开；当必须在防火墙上开门时，应设置能自动关闭的甲级防火门；储油间的油箱应密闭，且应设置通向室外的通气管，通气管应设置带阻火器的呼吸阀。油箱的下部应设置防止油品流散的设施。
5.柴油发电机燃料供给管道应在进入建筑物前和设备间内设置自动和手动切断阀。
6.各配电柜基础采用10#槽钢下螺栓固定。柜前柜后均用1200x10（宽x厚）绝缘胶皮满铺。
7.变电站内采取措施防止小动物，高度不低于400mm，里外封堵进出线电缆沟。
✓ 8.各层照明配电箱除竖井内及地下室明装外，其它均为暗装；安装高度均为底边距地1.8米。
✓ 9.动力箱，控制箱均为竖井内，机房内明装，其它暗装。箱体高度600mm以下底边距地1.4米 600~800mm以下底边距地1.2米；800~1000mm以下底边距地1.0米1000~1200mm以下底边距地0.8米；1200mm以上为落地式安装 下设300mm的机座。

七　电缆导线选型及敷设

✓ 1.低压配电柜出线电缆阻燃级别为A级，消防负荷干线采用 WDZN-YJY或BTTZ 电缆，其它负荷干线采用 WDZ-YJY 电力电缆（详见系统图）。控制箱至潜污泵的出线电缆采用防水电缆。控制电缆为 KVV 电缆，与消防设备有关的控制电缆为 NHKVV 电缆。
✓ 2.干线穿电缆桥架敷设于地下室、强电竖井内，电缆、导线穿桥架敷设或穿管敷设.线路穿管详见系统图.封闭式母线强电竖井内沿墙敷设。
✓ 3.电气管线穿越防火楼层或防火分区灯处均以不燃防火堵料（耐火极限不低于建筑构件）添实密封。电气管井外所有明敷消防线管、线槽、桥架外表面均须涂以防火涂料.电气管线穿过楼板和墙体时，孔洞周边应采取密封隔声措施
✓ 4.消防配电线路明敷设时应穿有防火保护的金属管或有防火保护的封闭式金属线槽，当采用暗敷设时，应敷设在不燃烧体结构内，且保护层厚度不应小于30mm，管线穿越空洞周边且应采用密闭隔声措施。
✓ 5.穿越围护结构，防护密闭隔墙，密闭隔墙的电气管线及预留备用穿线钢管，均应进行防护密闭处理或密闭处理，及此时应加密封肋或抗力片，且在穿线钢管两端口部及接线盒处采用"隔离密闭胶泥"填塞密实，具体做法详见FD-3-P13。
✓ 6.各电箱和集水坑液位计、给水控制阀门及其它电磁阀由承包商成套带来，其控制线路、穿管、敷设方式详见系统图，平面图中不再标注。
✓ 7.平面中所有回路均按回路单独穿管，不同回路不应共管敷设，不同电压等级的导线不应共管、共槽敷设。消防负荷的主供电缆、备用电缆之间保持不小于 0.3m的距离或同桥架内敷设中间加金属隔板隔离。消防负荷与非消防负荷电缆共用电井敷设时应选用矿物绝缘电缆。
✓ 8.凡管线经过伸缩逢、沉降缝时应做伸缩补偿装置，做法详见图集《08D800-6》32页次，接线盒两端用金属软管过渡，并应有可靠接地措施，并做好防火封堵。
✓ 9.埋设于地下或混凝土楼板内的 PVC管应采用重型（GY405）管材。
✓ 10.电缆桥架水平安装时，支架间距不大于1.5~3米，垂直安装时，支架间距不大于 2.0米。桥架内的电缆应用尼龙卡带、绑线或金属卡子进行固定。
平面图中未标注电缆桥架均为100x50；除图中标注外，所有桥架均贴主梁底吊装。
✓ 11.风机、水泵控制箱二次接线图未画出者，请参见相关电气标准图集。
✓ 12.PE线必须采用绿、黄导线或标识。
✓ 13.线路敷设方式：WC：墙内暗敷　FC：地板下暗敷　CC：顶板内暗敷　WE：沿墙面敷设
CE：沿顶板面敷设　CT：桥架敷设　CP：消防电缆梯架
✓ 14.电缆、电线耐压等级应满足：电线不应低于0.45/0.75kV，电缆不应低于0.6/lkV。

八　防雷

1.防雷计算：
a.经计算，本工程年预计雷击次数为0.4562次/年。
b.根据《建筑物防雷设计规范》（GB50057-2010），该建筑物属第二类防雷建筑物。
2.接闪器：以接闪带及支架（ø12镀锌圆钢）明敷于屋面女儿墙，楼梯间及水箱间顶上（参见15D501）。所有屋面避雷带均连通成10mx10m或12mx8m网格，避雷带与引下线及凸出屋面所有金属物均须可靠焊接（焊长>6d），并形成完好的电气通路.避雷带支撑卡子高0.15m，间距1.0m，转角处0.5m。
3.引下线：利用建筑物钢筋混凝土柱内的两根主筋（每根）ø16mm）作引下线，相邻引下线之间间距不大于18米。图示Ⓡ为引下线在首层室外±0.5m处焊出两块100x100x6mm钢板（参见JD10-108、109），以供测试及外接地线之用。构件内有箍筋连接的钢筋或成网状的钢筋，其箍筋与钢筋、钢筋与钢筋应采用土建施工的绑扎法、螺丝、对焊或搭焊连接。单根钢筋、圆钢或外引预埋连接板、线与构件内钢筋应焊接或采用螺栓紧固的卡夹器连接。构件之间必须连接成电气通路。
4.接地极：
a.人工接地体顶埋深0.8m。
b.利用全部基础钢筋作自然接地极，引下线与底板基础梁及基础内钢筋可靠焊接成电气通路。如无基础梁时，用热镀锌扁钢40x4将各独立基础内主钢筋连接起来。

5.防侧击雷：
a.45m及以上利用建筑物外圈的自然引下线每两层与结构圈梁形成不大于 10mX10m或12mX8m 的侧面接闪器。外部侧面的金属框架，当作为引下线或与引下线连接时，均可利用其作为接闪器。
b.45m及以上外墙上的栏杆，门窗等较大的金属物直接或通过金属门窗埋铁与防雷装置连接。
c.竖直敷设的金属管道及金属物的顶端和底端须与防雷装置连接。
6.接地电阻：
a.防雷与重复接地共用接地极，实测接地电阻小于1欧。
b.防雷与电气设备保护，重复接地共用接地极，实测接地电阻小于1欧。
c.阻值超过时，须补打接地极，直至满足。
7.浪涌过电压电压保护器
a.除高压装置设避雷器外，在变电所低压受电屏上装设Ⅰ级试验电涌保护器。
b.在低压电源线路引入的总配电箱、总配电柜处装设Ⅰ级试验电涌保护器。
c.在消防控制室、弱电机房、电脑房和向电脑供电的配电箱内装设Ⅱ级试验电涌保护器。
d.建筑物顶上的电梯机房配电箱及广告照明和彩灯配电箱及其他用电配电箱内装设Ⅱ级试验电涌保护器。
e.图中Ⅰ级试验用 T1 表示，其冲击电流 limp大于或等于 12.5KA，电压保护水平 Up小于或等于2.5KV，具体详见系统图。
f.图中Ⅱ级试验用 T2 表示，其电压保护水平 Up小于或等于 2.5KV，标称放电电流 In大于或等于5KA或根据具体情况确定，具体详见系统图。
g.电子系统的室外线路采用金属线时，在引入终端箱处安装 D1类高能试验型的电涌保护器。电子系统的室外线路采用光缆时，其引入的终端箱处的电气线路侧，当无金属线路引出本建筑物至其他有自己接地装置的设备时，可安装B2类慢上升试验类型的电涌保护器。
h.电子设备的电源保护器根据各设备要求由厂家或弱电专业公司配置。
8.所有防雷装置的各种金属构件必须热镀锌（浇灌在混凝土内的除外），焊接处应做防腐处理。

九　接地及安全措施

✓ 1.配电系统接地形式采用TN-S。即PE线仅在变配电室与N线连接（此后严格分开），接地电阻小于1欧。
2.配电系统接地形式采用TN-C-S。即PE线仅在电源进线处（即首层总配电箱内）与N线一点连接（此后严格分开），再经-40X4镀锌扁钢与接地极可靠连接，接地电阻小于1欧。
✓ 3.从地下室经竖井至屋面机房沿电缆桥架外侧用-40X4镀锌扁钢带敷设一专用 PE干线，该干线在竖井内应每三层与楼板钢筋作等电位联结。母线、电缆桥架及其支架应可靠接地，并应全长不少于两处与接地干线连接，且始端与末端与干线连接，全长大于30米时，应每隔20~30米增加与接地保护干线的接地点。
✓ 4.凡电气设备正常时不带电，而当绝缘损坏时可能呈现电压的一切电气设备的金属外壳、构件、可导电部分，穿线金属管、金属接线盒、桥架、支架等应做好电气连接并可靠接地。
✓ 5.插座的 PE端子及所有灯具的金属底座均应与专用的 PE导线相连接。
✓ 6.变压器中性线应在变电所与接地装置直接连接。
✓ 7.总等电位联接：
✓ a.在 一层 靠近各进出建筑物金属管又便于安装检查之处，做总等电位联结。
✓ b.总等电位联结端子箱明装，底边高 0.3米。箱内的总等电位联结端子板（MEB端子板）做法见《等电位联结安装》图册 15D502有关页次。
✓ c.总等电位联结线（MEB）线采用 BV-1X25导线穿 PC25管敷设。
✓ d.将变电所的接地干线 PE母排、进出建筑物的给排水金属总管、消防栓系统的进户总管、煤气进户总管、空调进户总管、电梯的导轨、访客对讲电话的金属外壳及铁门、弱电竖井内接地干线等系统及可接用的建筑物金属结构部分，用MEB线与MEB端子板相连接。做法见 15D502 相关页次。
✓ e.用镀锌扁钢 -40X4 或 BV-1X25mm穿 PC25 将 MEB端子板与就近接地网（装置）引下线二处相连接，接地电阻要求不大于 1 欧姆。
✓ 8.局部等电位联结：
a.带淋浴卫生间须作局部等电位联结，LEB板暗装，底距地0.3m，卫生间内有台式洗脸盆时，端子箱在台下墙上暗装，底边离地0.3米，卫生间内无案板时，端子箱在门后墙上暗装，底边离地 0.5米。有淋浴或浴盆的卫生间内电气设备均应安装于2区以外。
b.（ø10）镀锌圆钢从卫生间地板内钢筋网焊引出一根连接线与LEB 端子板相连接。
✓ c.消防控制室、弱电机房、电梯机房等电子设备较多的设备房内，在距地 0.3米的墙上设置一个局部等电位联结端子箱LEB，用BV-1×25导线穿 PC25与就近的 PE干线和接地端子板相连接。
✓ 9.当以专引导线作为PE线时，其最小截面按下表选取：

装置的相线截面　（S：mm²）	S≤16	16<S≤35	S>35
PE线最小截面	S	16	S/2

十　电气节能专篇

✓ 1.照度标准参照国标《建筑照明设计标准》（GB50034-2013），主要场所的照度如下：

	房间、场所	照度标准值（Lx）	设计照度值（Lx）	标准功率密度值（W/m2）	设计功率密度值（W/m2）
	教室	300	303	≤9.0	7.5
	办公室	300	310	≤9.0	7.8
	会议室	300	二次装修定	≤9.0	二次装修定
	消防控制室	300	310	≤9.0	8.0
	走道、楼梯	100	93	≤2.5	2.0
✓	卫生间	150	145	≤3.5	3.0
	车库	50	49	≤2.5	2.0
	设备房	200	202	≤7.5	6.5
	仓库	200	201	≤7.0	6.4

✓ 设计照度值与照度标准值相比较，可有±10%的偏差。二次装修时设计照明功率密度值不得大于上表所规定值。
建筑内疏散照明的地面最低水平照度应符合下列规定：a.对于疏散走道，不应低于1.0lx；b.对于人员密集场所、避难层（间），不应低于3.0lx；对于病房楼或手术部的避难间，不应低于10.0lx；c.对于楼梯间、前室或合用前室、避难走道，不应低于5.0lx。
✓ 2.各常用房间或场所统一眩光值UGR<19，显色性指数Ra≥80。
✓ 3.本工程所有灯具均采用高效照明光源；荧光灯选用稀土三基色T5直管荧光灯，选用电子镇流器，，所有灯具功率因素不应低于0.9。
✓ 4.走道、楼梯间照明采用多极翘板开关或节能自熄进行控制。房间或场所装设有两列或多列灯具时，应装设双极以上开关，所控灯列应与侧窗平行，以充分利用自然光。
✓ 5.采用环保型变压器，选用环氧树脂浇铸，杜邦绝缘低噪音，卷铁芯干式变压器；变压器能效等级为2级。
✓ 6.本工程变配电所深入负荷中心，以缩短配电半径减少线路损耗。变压器间设置低压联络，以适应由于季节性造成的负荷变化时能够灵活投切变压器，实现经济运行减少由于轻载运行造成的不必要电能损耗。
✓ 7.本工程选用电阻率ρ较小的无铜芯电缆或电线。在设计中线路应尽量走直线少走弯路。
✓ 8.应在空调系统、照明系统、电梯系统、信息中心系统、厨房及相关系统的出线回路上设置具有标准通讯接口的分项能耗数据计量仪表。
✓ 9.本工程的风机、水泵等设备均选用高效节能型，且采取节电措施。小于 15kW 的电动机采用全压启动方式，15kW 及以上电动机采用星三角启动方式；生活水泵采用变频控制器进行控制。本工程电梯采用节能电梯，合理选用电梯，并采取电梯群控等节能控制措施。
✓ 10.室外照明灯具应控制射向夜空与附近住户外窗以及场地边界的光束。

十一　综合布线系统

1.本工程综合布线系统，可支持建筑物内数据传输。本设计提供布线。系统的深化设计由承包商负责。设计院负责审核。
2.根据工程实际情况，对于端口已确定的场所，布线到位，对于端口位置不确定的大空间的商场、办公室等仅预留端口数量。
3.垂直主干线：采用多模光纤或CAT5类大对数非屏蔽双绞线。水平电缆：采用 CAT5类 4 对非屏蔽双绞线。水平布线距离不超过90M，配线架形式由网络公司确定。
4.管线：
a.在一层设弱电机房，网络与电话主设备共用机房。外部通信联网光纤由市政通信井经护管、线槽引入机房主配线架。
b.由层配线架引出至数据插座线缆为CAT5类 4 对非屏蔽双绞线。沿金属线槽或阻燃塑料管（PC）或套接紧定式镀锌电线管（JDG）护管敷设。或分管敷设。1~2根穿 PC20，3~4 根穿 PC25，6~8 根穿 PC32（具体见系统图）。
5.插座距地坪面高 0.3m，距强电插座水平间距不小于 0.2m。

十二　有线电视系统

1.室内设有线电视网，本设计仅预留穿线管，接线盒（不穿线）。同轴电缆及各设备均由有线电视管理部门确定型号并负责施工，调试。
2.进户电缆穿管埋地引入，户外埋深0.8m，伸出散水0.5m。
3.弱电井中，前端箱与中间箱及中间箱之间电缆敷设于金属线槽中；分配分支器至用户终端线路穿 PC20管暗敷。
4.用户盒暗装距地 0.3 米；分支分配器盒、干线放大器箱竖井内明装底距地或在走廊墙上暗装，底距地 1.8 米。
5.干线放大器电源从就近的插座回路引来 BV-450/750 3x4穿PVC20暗敷。
6.商业部分预留分配器，插座待二次装修确定。
7.用户端出口电平应达到有线电视台要求，图像质量不低于4级。

十三　残疾人求助呼叫系统

1.在无障碍厕所、无障碍公共浴室、无障碍客房等处设求助呼叫按钮。呼叫装置可采用市场上常用的专用产品或1.5~3V直流声光电铃。
2.求助按钮距地面高度为 0.5米。声光报警装置安装在门外墙上，距地2.4米。线路采用 RVS-2X1.5导线穿 PC20 沿墙顶板内暗敷。
3.求助信号引至有人值班场所。

十四　保安闭路电视监控系统

1.针对本建筑的具体情况，设置闭路电视监控系统。主设备设于消防保安控制室。本设计提供布线通路，深化设计由专业公司完成，设计院负责审核及与其他系统接口的协调。
2.在电梯厅、大厅、走廊、电梯轿厢、车库等处设监视摄像机，详见系统图。
3.在弱电竖井及线路密集处线缆沿金属线槽敷设。自线槽或接线箱至摄像机，视频线 1 根 UTP6，控制线 RVVP-2X1.0，共管穿JDG25，分管穿 JDG20。
4.除特需采用~220V外，摄像机采用低压电源供电，电压由设备确定。
5.视频监控系统相关技术要求：
a.每路存储的图像分辨率必须不低于352×288，每路存储的时间必须不少于7×24h。
b.系统控制功能应符合矩阵切换和数字视频网络虚拟交换/切换模式的系统应具有系统信
c.监视图像信息和声音信息应具有原始完整性。
d.图像记录功能应符合系统记录的图像信息应包含图像编号/地址、记录时的时间和日期。
6.系统监控中心应设置为禁区，应有保证自身安全的防护措施和进行内外联络的通信手段，并应设置紧急报警装置和留有向上一级接处警中心报警的通信接口。

十五　远程抄表系统

1.大厦的电表、水表、煤气表设一套总线式远传程表系统，以提高物业管理水平。本设计仅预留管线。
2.各层电表、水表、煤气表数据至弱电井内的远程表分户器，再由分户器经竖井内的数据采集器送至远程抄表主机。主机设于消防控制室内。
3.表计至竖井内的分户器预埋 PVC20 管。主干线缆在弱电竖井内沿公共弱电线槽敷设。

享业
ENJOY THE INDUSTRY
深圳市享业设计有限公司
Shen Zhen XIANGYE Design CO.,LTD.
建筑行业 乙级 证书编号：A244403412
市政行业 乙级 证书编号：A244403412

特别告示：本套图纸须经国家有关部门批准后方可施工 不可按图纸(含CAD文件)量取尺寸；未经许可，不得擅用

Counter Signature 会签

建 筑		电 气	
结 构		暖 通	
给排水		燃 气	

设计单位出图章：

广东省建设工程勘察设计出图专用章
单位名称：深圳市享业设计有限公司
业务范围：建筑行业乙级
资质证书编号：A244403412
有效期至：2026年12月06日

个人执业注册章：

备注：

总设计师 DESIGN PRINCIPAL	吴 铁	（签名）
审 定 CHECKED BY	钟志科	（签名）
审 核 APPROVED BY	王文刚	（签名）
项目负责人 PROJECT CHIEF	吴 铁	（签名）
专业负责人 SPECIALTY CHIEF	王文刚	（签名）
校 对 REVIEWED BY	钟 丰	（签名）
设 计 DESIGN BY	张洪亮	（签名）

CONSTRUCTION UNIT 建设单位　深圳市龙华区丹堤实验学校附属溪山幼儿园

PROJECT 工程名称　深圳市龙华区丹堤实验学校附属溪山幼儿园 三个功能室改造工程

SUB PROJECT 子项名称

DRAWING TITLE 图名　电气设计说明（一）

PROJECT NO. 工程编号	XY25-JXMZ015	SHEET NO. 图纸编号	DS-01
Date 日期	2025	DWG.STYLE 图别	电施
VER.NO. 版号	V1.0	Scale 比例	1:100

电气设计说明（二）

本说明序号前有"✓"者，为本设计采用条文。

4.抄表分户器、数据采集器挂墙明装，底边距地 1.8m 。

十六 可视楼宇对讲系统

1.本系统集可视、对讲、锁控及呼叫于一体.可实现住户、管理处、访客三方通话及住户密码开锁、遥控开锁等功能。

2.本栋各室外主机安装于单体首层主入口，安装高度根据室外机摄像头位置现场确定。管理主机安装于消防安保控制中心，分配器及解码器明装于电井内（1.6m）或暗装于梯间内，安装高度0.3m。每户入口处设有室内机，室内机明挂，底边距地1.5m。

3.管理主机可通过视频线及控制线对各住宅单元室外主机的工作情况进行记录.并可接驳电脑进行综合管理。竖井内线路沿封闭线槽敷设，竖井外线路在顶板内敷设。

4.当发生火警时，疏散通道上的出入口处的门禁系统应能集中解锁或从内部手动解锁。

十七 停车场管理系统

1.在各车库出入口处设一套停车场管理系统，车辆出入及收费采用IC卡管理。

2.系统具有以下功能：

a.自动计费、收费显示、出票机中文显示、自动打印收据。

b.车牌号码、车型的自动识别。

c.出入门栏自动控制。

d.入口处设空车位数量显示器。

e.当使用非法票据，车辆资料不符，堵塞验卡机入口，非法打开收款机钱箱等情况时，系统发出警告信号。

3.系统的深化设计由承建专业公司负责，设计院负责审核及与其他系统接口的协调。

十八 广播

1.广播信号由教学楼广播室引来。

2.本工程广播系统采用全数字IP广播系统。

3.广播系统室内配线选用UTP5e，室外配线选用RVVP型。导线规格及穿管详见系统图，线路均暗敷。

4.广播墙上明装，距地3.0米，分线盒距地3.0米均暗装。

5.本工程广播系统仅供参考，施工时由专业公司定。

十九 电气抗震设计

1. 抗震设防烈度为6度及6度以上地区的建筑机电工程设施必须进行抗震设计。电气工程的抗震设计由中标单位另行委托专业公司深化设计，深化后图纸应符合《建筑机电工程抗震设计规范》GB 50981-2014要求。

2. 配电柜、变压器及发电机组等电气设备与基础构件的连接采用螺栓紧固或焊接的方法，用螺栓紧固时，加设弹簧金属垫片并有防松装置；对接入接出的柔性导体留有位移空间；对外部管道采用柔性连接。

3.配电箱采用螺栓与预埋件连接，加设弹簧金属垫片并有防松装置；

4.所有吊装的设备采用加固措施，其中包含内径不小于60mm的电气配管；重力不小于150N/m的电缆梯架、电缆槽盒、母线槽。

5.导线或电缆连接采用有防松措施的螺栓固定或压接、钎焊、熔焊，不得绕接。电缆留有余量。

6.设在建筑物屋顶上的共用天线应采取防止因地震导致设备或其部件损坏后坠落伤人的安全防护措施。

7.除以上说明外，还应满足《建筑机电工程抗震设计规范》（GB50981-2014）中相关条文要求。

二十 其他

✓ 1.管线复杂，电工必须在土电施工时密切配合，做好管线预埋及预留孔洞的工作。图中给出的管线安装视现场实际情况可适当调整。

✓ 2.本工程的各弱电系统均根据各系统的需要，有承建商配备必要的UPS电源。

✓ 3.本工程所选设备，材料必须具有国家级检测中心的检测合格证书（3C认证），必须满足与产品相关的国家法律法规和现行的国家标准，消防产品、防雷产品应具有入网许可证。凡与本工程有关而又未说明之处，参见国家，地方标准图集施工，或与设计院协商解决。

✓ 4.本设计文件需报具有县以上人民政府建设行政主管部门或其他部门审查批准后方可施工。

✓ 5.施工单位必须按照工程设计图纸和施工技术标准施工，在施工阶段若发现设计文件有差错，应及时提出，不得擅自修改工程设计。

✓ 6.建设工程竣工验收时，必须具备设计单位签署的质量合格文件。

✓ 7.本说明序号前有"✓"者，为本设计采用条文。

强电设备材料表

本说明序号前有"✓"者，为本设计采用条文。

强电设备图例表

	图例	名称	规格、型号	单位	备注
		双电源自动切换箱 AT	非标，按系统定做	台	嵌墙，1.8米
		动力配电箱 AP	非标，按系统定做	台	落地安装
	DT	电梯控制屏	厂家配套提供	台	落地安装
		电表箱 AW	非标，按系统定做	台	嵌墙，1.8米
		紫外灯消毒灯控制箱	非标，按系统定做	台	见系统图
✓		照明配电箱	非标，按系统定做	台	见系统图
✓		电源接线盒		台	嵌墙，1.2米
	K	风机/水泵控制箱	非标，按系统定做	台	嵌墙，1.4米
		吸顶灯	LED灯，功率：1x18W，1350Lm,6000K	盏	吸顶
	E	应急照明灯	LED灯，功率：1x18W，1350Lm,6000K，应急时间≥30分钟	盏	吸顶
		T5 LED单管灯	LED灯，功率：1x30W，2400Lm,6000K	盏	平梁底杆吊
		T5 LED双管灯	LED灯，功率：2x30W，4800Lm,6000K	盏	平梁底杆吊
	FB	防爆型T5 LED单管灯	LED灯，功率：1x30W，2400Lm,6000K	盏	吸顶
		带蓄电池T5 LED单管灯	LED灯，功率：1x30W，2250Lm,6000K，应急时间≥30分钟	盏	吸顶/平梁底杆吊（车库）
		带蓄电池T5 LED双管灯	LED灯，功率：2x30W，4500Lm,6000K，应急时间≥30分钟	盏	吸顶/平梁底杆吊（车库）
		壁装带蓄电池T5 LED单管灯	LED灯，功率：1x30W，2250Lm,6000K，应急时间≥180分钟	盏	壁装，2.5米
		防爆型带蓄电池T5 LED单管灯	LED灯，功率：1x30W，2250Lm,6000K，应急时间≥180分钟	盏	吸顶
		防爆型带蓄电池T5 LED双管灯	LED灯，功率：2x30W，4500Lm,6000K，应急时间≥180分钟	盏	吸顶
		600x600LED灯盘	LED灯，功率：1x32W，2400Lm,6000K	盏	吸顶
		600x1200LED灯盘	LED灯，功率：1x64W，5120Lm,6000K	盏	吸顶
		航空障碍物灯	中光强航空障碍照明灯	盏	设于建筑物各拐角最高处
		双头应急灯	自带蓄电池型 2x8W 应急时间≥30分钟	盏	挂墙，2.5米
	E	安全出口灯	自带蓄电池型 2x8W 应急时间≥30分钟	个	挂墙，门上0.1米
		单向疏散指示灯	自带蓄电池型 1x8W 应急时间≥30分钟	个	挂墙，0.3米
		双向疏散指示灯	自带蓄电池型 2x8W 应急时间≥30分钟	个	挂墙，0.3米
		壁灯	LED灯，功率：1x24W，1600Lm,6000K	个	挂墙，门上0.2米
		现状灯具	利旧，仅更换电源线	个	吸顶
	E	带蓄电池防水防尘灯	LED灯，功率：1x18W，1350Lm,6000K	个	吸顶
		防水防尘灯	LED灯，功率：1x18W，1350Lm,6000K	个	吸顶
		普通插座	单相二、三孔插座 安全型 250V 10A	个	嵌墙，1.4米
		地面插座	带盖板单相二、三孔插座 安全型 250V 10A	个	地板内安装
		广播终端解码器插座	单相二、三孔插座 安全型 250V 10A	个	嵌墙，3.0米
	X	洗衣机插座	防水型单相二、三孔插座 安全型 250V 10A	个	嵌墙，1.5米
	C	厨房插座	单相二、三孔插座 安全型 250V 10A	个	嵌墙，1.5米
	Y	抽油烟机插座	单相二、三孔插座 安全型 250V 10A	个	嵌墙，2.0米
	R	燃气热水器插座	带开关单相二、三孔插座 安全型 250V 10A	个	嵌墙，2.0米
✓	K	空调插座	带开关单相三孔插座 安全型 250V 16A	个	嵌墙，1.8米
	J	对讲系统电源插座	单相二、三孔插座 安全型 250V 10A	个	嵌墙，2.5米
	W	卫生间插座	带盖板单相二、三孔插座 安全型 250V 10A	个	嵌墙，1.4米
✓		弱电设备插座	单相二、三孔插座 安全型 250V 10A	个	吸顶/同弱电设备高度
✓	F	卫生间插座	带盖板防水型单相三孔插座 安全型 250V 16A	个	洗手区(嵌墙，1.8米) 蹲便、尿兜处拆除暗装于墙内1.8米
		滤毒室插座	单相三孔插座 安全型 250V 10A	个	嵌墙，1.5米
✓		电梯井道灯	22W电子节能灯	个	间距不大于7m
✓		声光控开关	250V 10A	个	吸顶
✓		单极开关	250V 10A	个	嵌墙，1.4米
✓		双极开关	250V 10A	个	嵌墙，1.4米
✓		三极开关	250V 10A	个	嵌墙，1.4米
✓		四极开关	250V 10A	个	嵌墙，1.4米
✓		单极开关（消防型）	250V 10A、带强启触点	个	嵌墙，1.4米
✓		空调温度控制器	250V 10A	个	嵌墙，1.4米
✓		摇头扇	100W,带保护罩	个	吸顶
		排气扇		个	贴梁底安装
✓	LEB	局部等电位联结端子箱		台	距地0.3米暗装
✓	MEB	总等电位联结端子箱		台	距地0.3米暗装

本说明序号前有"✓"者，为本设计采用图例。

弱电设备材料表

本说明序号前有"✓"者，为本设计采用条文。

弱电设备图例表

	图例	名称	规格、型号	单位	备注
	TV	电视插座		个	嵌墙，0.3米
	TO	网络插座		个	嵌墙，0.3米
	TO	网络地插		个	地板内安装
	TP	电话插座		个	嵌墙，0.3米
	TD	电话、网络双口插座		个	嵌墙，0.3米
	TD	地面电话、网络双口插座		个	地板内安装
	TG	光纤插座		个	地板内安装
		19寸机柜	详见系统图	个	详见系统图
		电话分线盒		个	挂墙，1.4米
	VH	电视前端箱		个	挂墙，1.4米
	VP	分支分配器箱		个	挂墙，1.4米
		配线架		个	现场定
		可视对讲室内分机	成家配套	个	挂墙，1.4米
	DEC	对讲系统解码器	成家配套	个	挂墙，1.4米
	EL	电控锁	成家配套	个	现场定
		读卡器	建设单位定	个	现场定
		气体探测器	建设单位定	个	吸顶
	QT	气体探测控制器	建设单位定	个	挂墙，1.4米
	IR	被动红外探测器	建设单位定	个	吸顶
		紧急按钮开关	建设单位定	个	嵌墙，1.4米
		门磁窗磁	建设单位定	个	现场定
	WM	水表	建设单位定	个	详水施
	PM	电表	建设单位定	个	详电施
	GM	燃气表	建设单位定	个	详燃施
		燃气电磁阀	建设单位定	个	现场定
		智能抄表节点	建设单位定	个	挂墙，1.4米
		声光报警器	自带干电池	个	挂墙，2.5米
		求救报警按钮	建设单位定	个	嵌墙，0.5米
		音箱	5W（音量可调）专业化公司定	个	挂墙，3.0米
		广播终端解码器	专业化公司定	个	挂墙，3.0米
	DL	电铃时钟主机	建设单位定	个	现场定
		广播控制台	建设单位定	个	现场定
	MR	监控主机	建设单位定	个	现场定
	OH	300W红外高清半球摄像头	建设单位定	个	吸顶
		300W枪式摄像头	建设单位定	个	吸顶
		300W像素360°球形摄像头	建设单位定	个	吸顶

本说明序号前有"✓"者，为本设计采用图例。

享业
ENJOY THE INDUSTRY
深圳市享业设计有限公司
Shen Zhen XIANGYE Design CO.,LTD.
建筑行业 乙级 证书编号：A244403412
市政行业 乙级 证书编号：A244403412

特别告示：本套图纸须经国家有关部门批准后方可施工不可按图纸(含CAD文件)量取尺寸；未经许可，不得擅用

Counter Signature
会 签

建 筑		电 气	
结 构		暖 通	
给排水		燃 气	

设计单位出图章：

广东省建设工程勘察设计出图专用章
单位名称：深圳市享业设计有限公司
业务范围：建筑行业乙级
资质证书编号：A244403412
有效期至：2026年12月06日

个人执业注册章：

备注：

总设计师 DESIGN PRINGIPAL	吴 铁	吴铁
审 定 CHECKED BY	钟志科	钟志科
审 核 APPROVED BY	王文刚	王文刚
项目负责人 PROJECT CHIEF	吴 铁	吴铁
专业负责人 SPECIALTY CHIEF	王文刚	王文刚
校 对 REVIEWED BY	钟 丰	钟丰
设 计 DESIGN BY	张洪亮	张洪亮

CONSTRUCTION UNIT
建设单位 深圳市龙华区丹堤实验学校附属溪山幼儿园

PROJECT
工程名称 深圳市龙华区丹堤实验学校附属溪山幼儿园三个功能室改造工程

SUB PROJECT
子项名称

DRAWING TITLE
图 名

电气设计说明（二）
强电设备材料表
弱电设备材料表

PROJECT NO. 工程编号	XY25-JXMZ015	SHEET NO. 图纸编号	DS-02
Date 日期	2025	DWG.STYLE 图别	电施
VER.NO. 版号	V1.0	Scale 比例	1:100

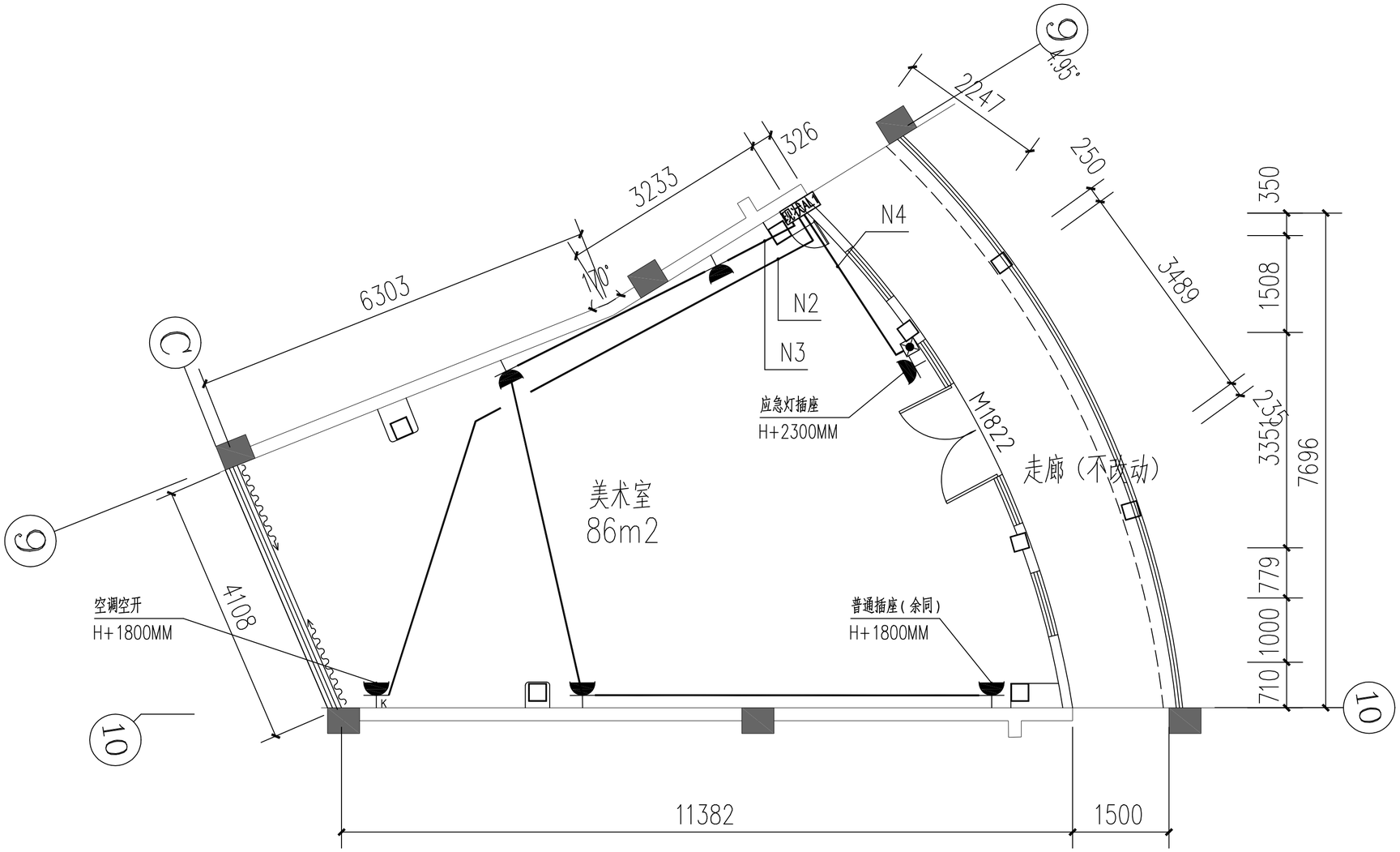

一层强电平面图 1:100

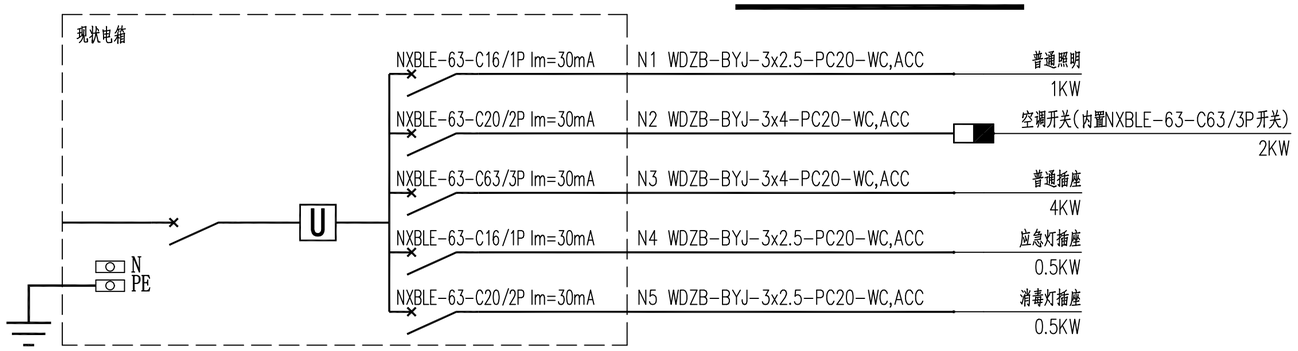

现状电箱AL3箱配电系统图

享业
ENJOY THE INDUSTRY
深圳市享业设计有限公司
Shen Zhen XIANGYE Design CO.,LTD.
建筑行业 乙级 证书编号：A244403412
市政行业 乙级 证书编号：A244403412

特别告示:本套图纸须经国家有关部门批准后方可施工
不可按图纸(含CAD文件)量取尺寸;未经许可,不得擅用

Counter Signature
会 签

建 筑		电 气	
结 构		暖 通	
给排水		燃 气	

设计单位出图章：

广东省建设工程勘察设计出图专用章
单位名称:深圳市享业设计有限公司
业务范围:建筑行业乙级
资质证书编号:A244403412
有效期至:2026年12月06日

个人执业注册章：

备注：

总设计师 DESIGN PRINCIPAL	吴 铁	吴铁
审 定 CHECKED BY	钟志科	钟志科
审 核 APPROVED BY	王文刚	王文刚
项目负责人 PROJECT CHIEF	吴 铁	吴铁
专业负责人 SPECIALTY CHIEF	王文刚	王文刚
校 对 REVIEWED BY	钟 丰	钟丰
设 计 DESIGN BY	张洪亮	张洪亮

CONSTRUCTION UNIT
建设单位 深圳市龙华区丹堤实验学校附属溪山幼儿园

PROJECT 工程名称 深圳市龙华区丹堤实验学校附属溪山幼儿园 三个功能室改造工程

SUB PROJECT 子项名称

DRAWING TITLE 图 名

一层强电平面图

PROJECT NO. 工程编号	XY25-JXMZ015	SHEET NO. 图纸编号	DS-03
Date 日期	2025	DWG. STYLE 图别	电施
VER. NO. 版号	V1.0	Scale 比例	1:100

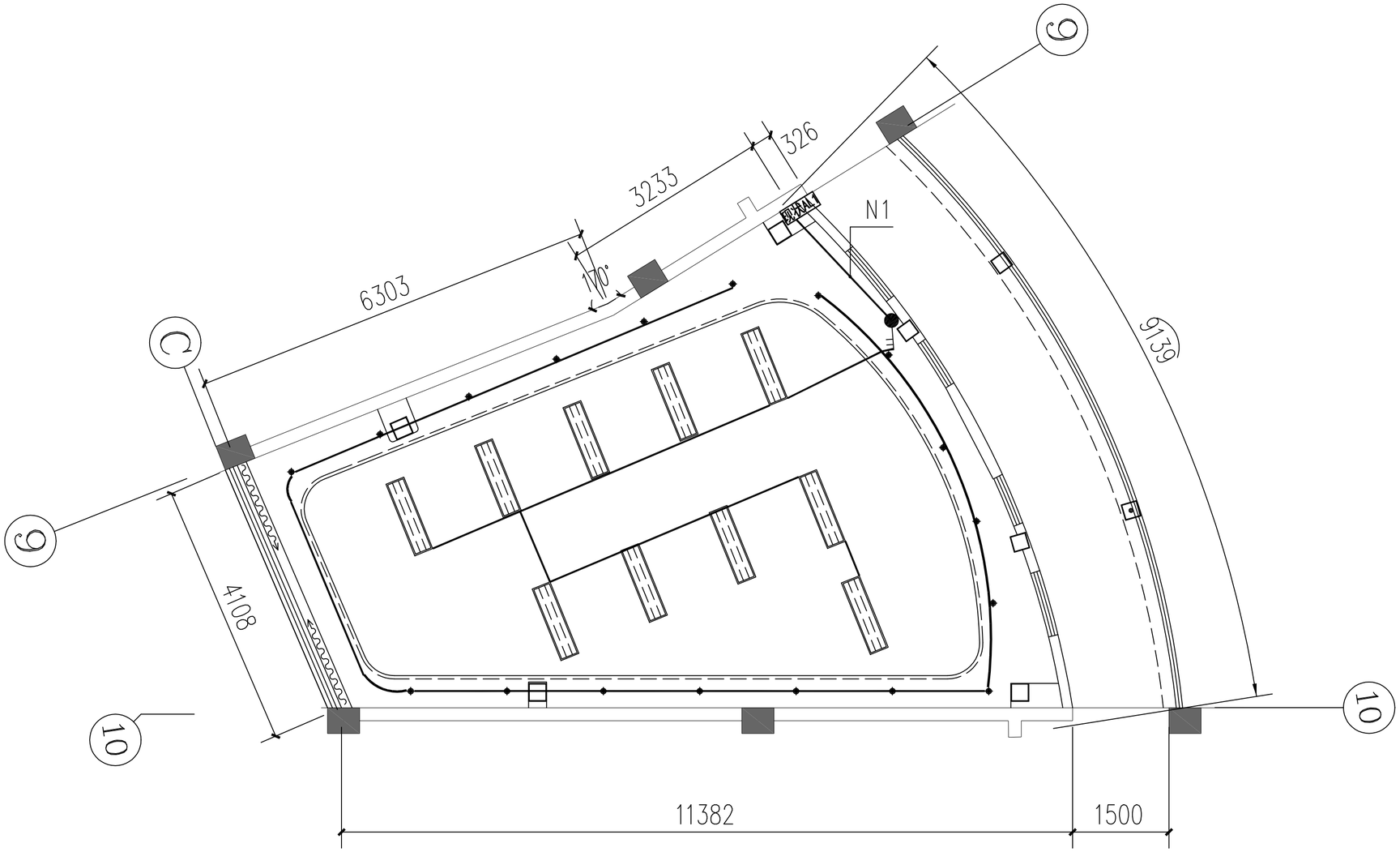

一层天花照明平面布置图 1:100

备注：若现状电箱影响新建墙体，需施工时与使用单位商定是否改动。

材质说明：

	成品护眼灯（本次工程不包含），1*36W
◆	嵌入式筒灯（本次工程不包含），1*8W
— — — —	30mmled灯线（安装在侧边），20W/m（本次工程不包含）

享业 ENJOY THE INDUSTRY

深圳市享业设计有限公司

Shen Zhen XIANGYE Design CO.,LTD.

建筑行业 乙级 证书编号：A244403412

市政行业 乙级 证书编号：A244403412

特别告示：本套图纸须经国家有关部门批准后方可施工
不可按图纸(含CAD文件)量取尺寸；未经许可，不得擅用

Counter Signature
会 签

建 筑		电 气	
结 构		暖 通	
给排水		燃 气	

设计单位出图章：

广东省建设工程勘察设计出图专用章
单位名称：深圳市享业设计有限公司
业务范围：建筑行业乙级
资质证书编号：A244403412
有效期至：2026年12月06日

个人执业注册章：

备注：

总设计师 DESIGN PRINCIPAL	吴 铁	吴铁
审 定 CHECKED BY	钟志科	钟志科
审 核 APPROVED BY	王文刚	王文刚
项目负责人 PROJECT CHIEF	吴 铁	吴铁
专业负责人 SPECIALTY CHIEF	王文刚	王文刚
校 对 REVIEWED BY	钟 丰	钟丰
设 计 DESIGN BY	张洪亮	张洪亮

CONSTRUCTION UNIT
建设单位 深圳市龙华区丹堤实验学校附属溪山幼儿园

PROJECT 工程名称 深圳市龙华区丹堤实验学校附属溪山幼儿园 三个功能室改造工程

SUB PROJECT
子项名称

DRAWING TITLE
图 名

一层天花照明平面布置图

PROJECT NO. 工程编号	XY25-JXMZ015	SHEET NO. 图纸编号	DS-04
Date 日期	2025	DWG.STYLE 图别	电施
VER.NO. 版号	V1.0	Scale 比例	1:100

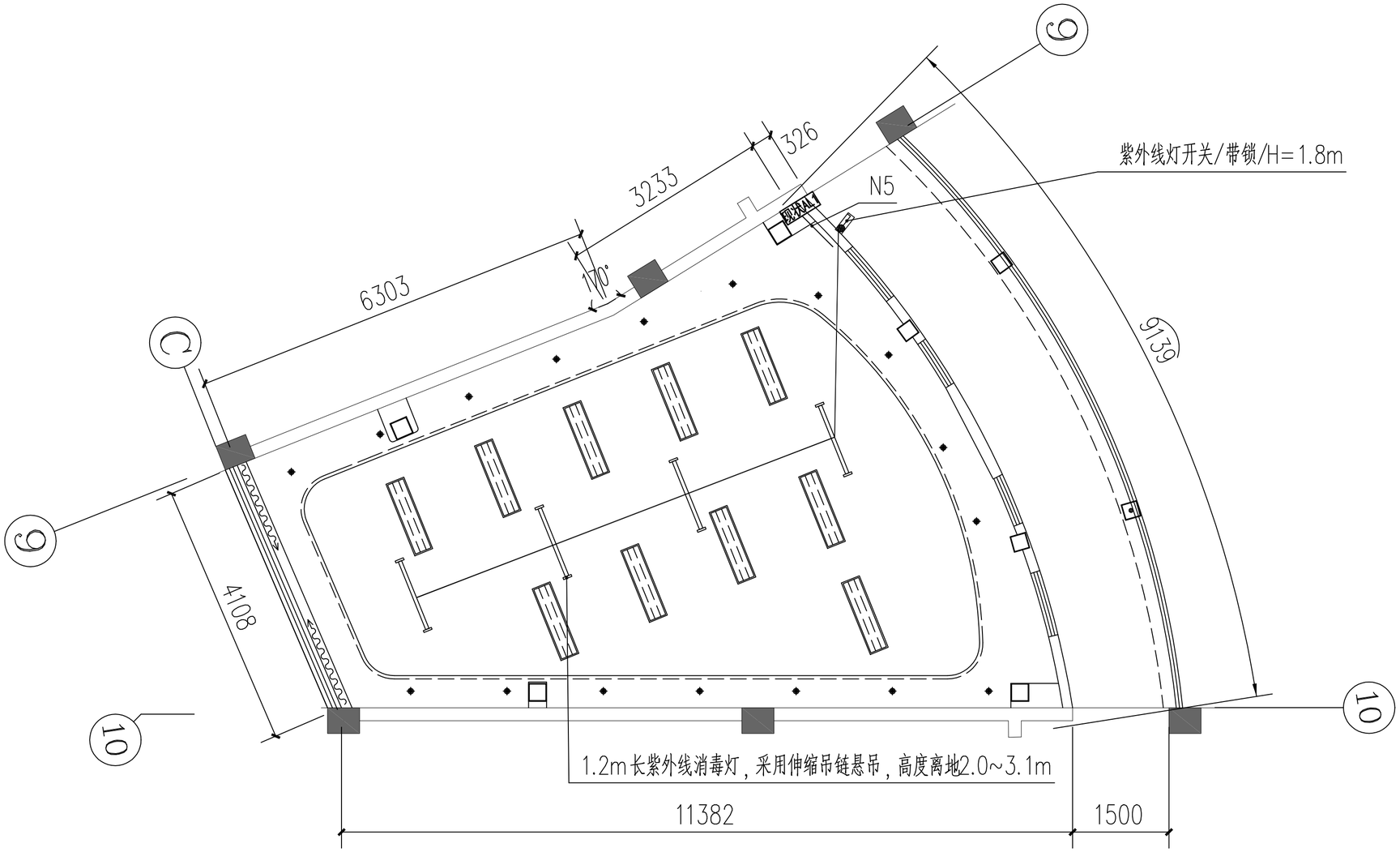

一层紫外线灯配电平面图 1:100

材质说明：

	成品护眼灯（本次工程不包含），1*36W
◆	嵌入式筒灯（本次工程不包含），1*8W
— — — —	30mmled灯线（安装在侧边），20W/m（本次工程不包含）

享业 ENJOY THE INDUSTRY

深圳市享业设计有限公司
Shen Zhen XIANGYE Design CO.,LTD.

建筑行业 乙级 证书编号：A244403412
市政行业 乙级 证书编号：A244403412

特别告示：本套图纸须经国家有关部门批准后方可施工
不可按图纸（含CAD文件）量取尺寸；未经许可，不得擅用

Counter Signature
会 签

建 筑		电 气	
结 构		暖 通	
给排水		燃 气	

设计单位出图章：

广东省建设工程勘察设计出图专用章
单位名称：深圳市享业设计有限公司
业务范围：建筑行业乙级
资质证书编号：A244403412
有效期至：2026年12月06日

个人执业注册章：

备注：

总设计师 DESIGN PRINCIPAL	吴 铁	吴铁
审 定 CHECKED BY	钟志科	钟志科
审 核 APPROVED BY	王文刚	王文刚
项目负责人 PROJECT CHIEF	吴 铁	吴铁
专业负责人 SPECIALTY CHIEF	王文刚	王文刚
校 对 REVIEWED BY	钟 丰	钟丰
设 计 DESIGN BY	张洪亮	张洪亮

CONSTRUCTION UNIT
建设单位 深圳市龙华区丹堤实验学校附属溪山幼儿园

PROJECT 工程名称 深圳市龙华区丹堤实验学校附属溪山幼儿园三个功能室改造工程

SUB PROJECT 子项名称

DRAWING TITLE 图 名

一层紫外线灯配电平面图

PROJECT NO. 工程编号	XY25-JXMZ015	SHEET NO. 图纸编号	DS-05
Date 日期	2025	DWG.STYLE 图别	电施
VER.NO. 版号	V1.0	Scale 比例	1:100

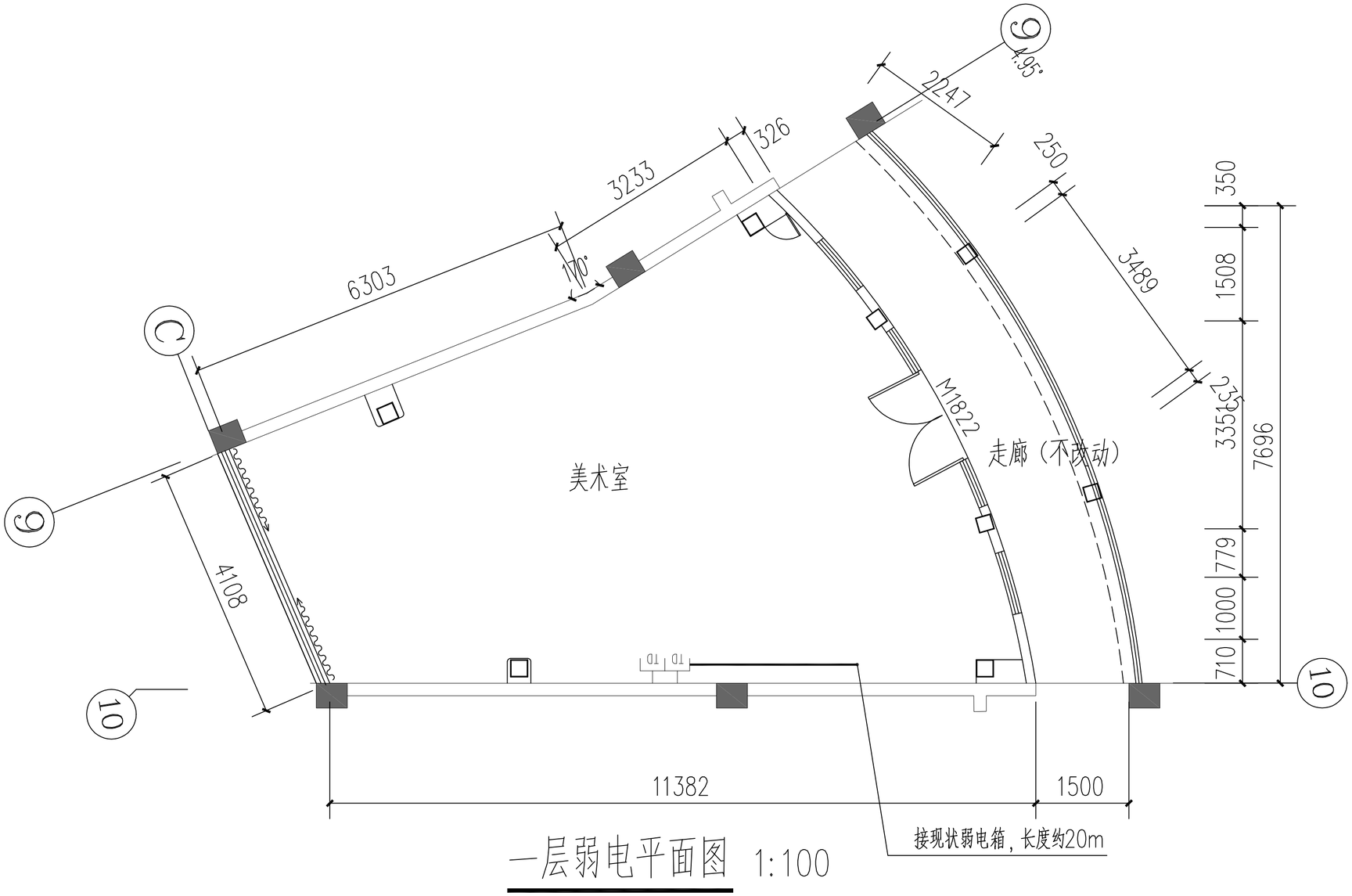

一层弱电平面图 1:100

TD 电话、网络双口插座（线缆符号cat6）,墙上距地0.3安装，墙面PV25暗装，吊顶内为明装

享业
ENJOY THE INDUSTRY
深圳市享业设计有限公司
Shen Zhen XIANGYE Design CO.,LTD.
建筑行业 乙级 证书编号：A244403412
市政行业 乙级 证书编号：A244403412

特别告示:本套图纸须经国家有关部门批准后方可施工
不可按图纸(含CAD文件)量取尺寸;未经许可,不得擅用

Counter Signature
会 签

建 筑		电 气	
结 构		暖 通	
给排水		燃 气	

设计单位出图章：

广东省建设工程勘察设计出图专用章
单位名称:深圳市享业设计有限公司
业务范围:建筑行业乙级
资质证书编号:A244403412
有效期至:2026年12月06日

个人执业注册章：

备注：

总设计师 DESIGN PRINCIPAL	吴 铁	吴铁
审 定 CHECKED BY	钟志科	钟志科
审 核 APPROVED BY	王文刚	王文刚
项目负责人 PROJECT CHIEF	吴 铁	吴铁
专业负责人 SPECIALTY CHIEF	王文刚	王文刚
校 对 REVIEWED BY	钟 丰	钟丰
设 计 DESIGN BY	张洪亮	张洪亮

CONSTRUCTION UNIT
建设单位 深圳市龙华区丹堤实验学校附属溪山幼儿园

PROJECT 工程名称 深圳市龙华区丹堤实验学校附属溪山幼儿园 三个功能室改造工程

SUB PROJECT
子项名称

DRAWING TITLE
图 名

一层弱电平面图

PROJECT NO. 工程编号	XY25-JXMZ015	SHEET NO. 图纸编号	DS-06
Date 日期	2025	DWG. STYLE 图别	电施
VER. NO. 版号	V1.0	Scale 比例	1:100

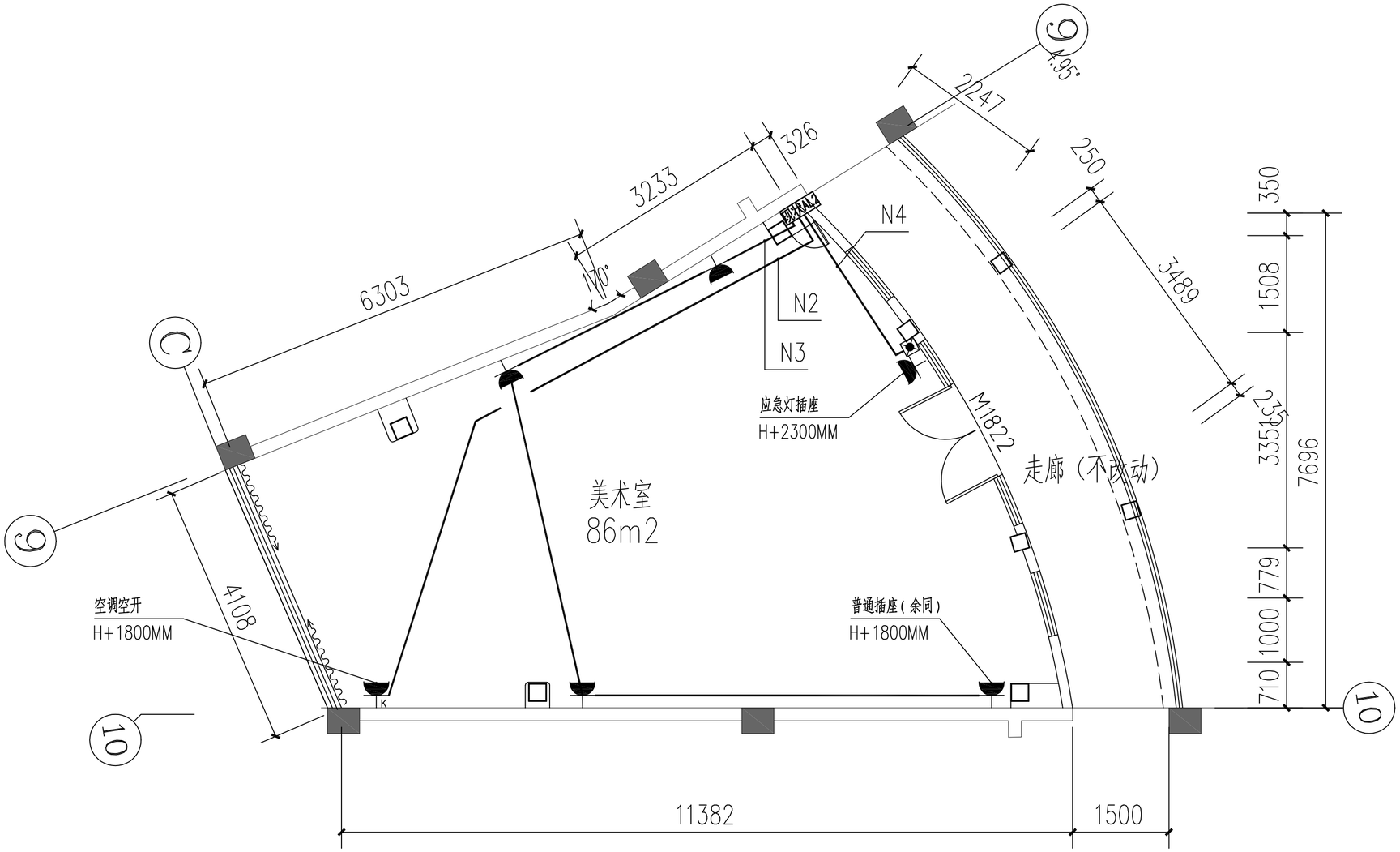

二层强电平面图 1:100

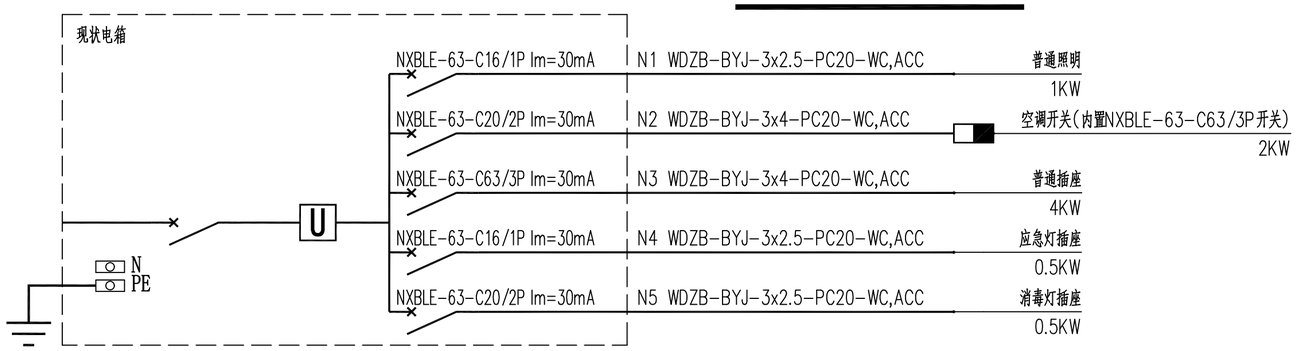

现状电箱AL3箱配电系统图

享业
ENJOY THE INDUSTRY
深圳市享业设计有限公司
Shen Zhen XIANGYE Design CO.,LTD.
建筑行业 乙级 证书编号：A244403412
市政行业 乙级 证书编号：A244403412

特别告示:本套图纸须经国家有关部门批准后方可施工
不可按图纸(含CAD文件)量取尺寸;未经许可,不得擅用

Counter Signature
会 签

建 筑		电 气	
结 构		暖 通	
给排水		燃 气	

设计单位出图章：

广东省建设工程勘察设计出图专用章
单位名称:深圳市享业设计有限公司
业务范围:建筑行业乙级
资质证书编号:A244403412
有效期至:2026年12月06日

个人执业注册章：

备注：

总设计师 DESIGN PRINCIPAL	吴 铁	吴铁
审 定 CHECKED BY	钟志科	钟志科
审 核 APPROVED BY	王文刚	王文刚
项目负责人 PROJECT CHIEF	吴 铁	吴铁
专业负责人 SPECIALTY CHIEF	王文刚	王文刚
校 对 REVIEWED BY	钟 丰	钟丰
设 计 DESIGN BY	张洪亮	张洪亮

CONSTRUCTION UNIT
建设单位 深圳市龙华区丹堤实验学校附属溪山幼儿园

PROJECT 工程名称 深圳市龙华区丹堤实验学校附属溪山幼儿园三个功能室改造工程

SUB PROJECT 子项名称

DRAWING TITLE 图 名

二层强电平面图

PROJECT NO. 工程编号	XY25-JXMZ015	SHEET NO. 图纸编号	DS-07
Date 日期	2025	DWG.STYLE 图别	电施
VER.NO. 版号	V1.0	Scale 比例	1:100

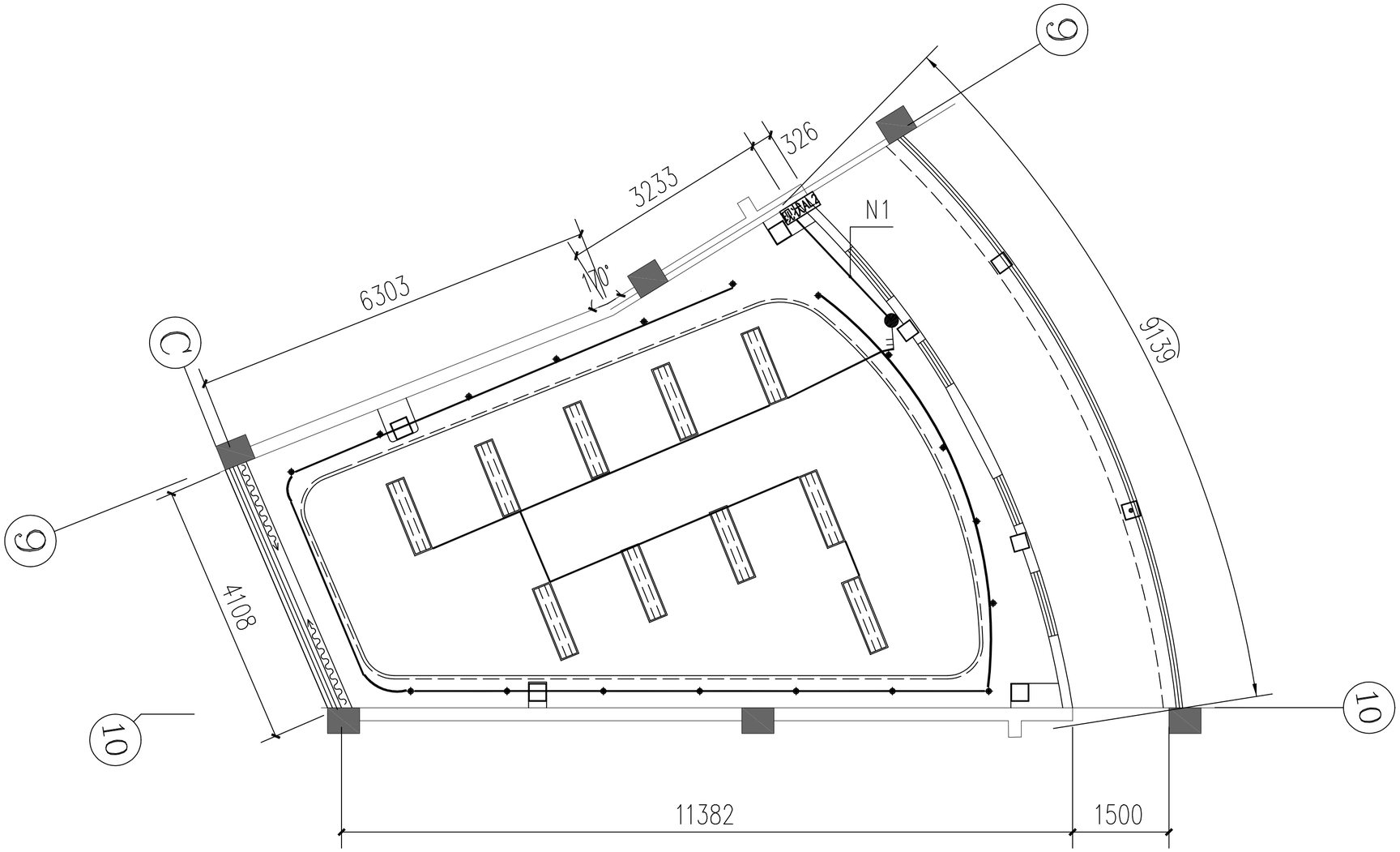

二层天花照明平面布置图 1:100

备注：若现状电箱影响新建墙体，需施工时与使用单位商定是否改动。

材质说明：

	成品护眼灯（本次工程不包含），1*36W
◆	嵌入式筒灯（本次工程不包含），1*8W
— — — —	30mmled灯线（安装在侧边），20W/m（本次工程不包含）

享业 ENJOY THE INDUSTRY

深圳市享业设计有限公司
Shen Zhen XIANGYE Design CO.,LTD.

建筑行业 乙级 证书编号：A244403412
市政行业 乙级 证书编号：A244403412

特别告示：本套图纸须经国家有关部门批准后方可施工
不可按图纸(含CAD文件)量取尺寸；未经许可，不得擅用

Counter Signature
会 签

建 筑		电 气	
结 构		暖 通	
给排水		燃 气	

设计单位出图章：

广东省建设工程勘察设计出图专用章
单位名称：深圳市享业设计有限公司
业务范围：建筑行业乙级
资质证书编号：A244403412
有效期至：2026年12月06日

个人执业注册章：

备注：

总设计师 DESIGN PRINCIPAL	吴 铁	吴铁
审 定 CHECKED BY	钟志科	钟志科
审 核 APPROVED BY	王文刚	王文刚
项目负责人 PROJECT CHIEF	吴 铁	吴铁
专业负责人 SPECIALTY CHIEF	王文刚	王文刚
校 对 REVIEWED BY	钟 丰	钟丰
设 计 DESIGN BY	张洪亮	张洪亮

CONSTRUCTION UNIT
建设单位 深圳市龙华区丹堤实验学校附属溪山幼儿园

PROJECT 工程名称 深圳市龙华区丹堤实验学校附属溪山幼儿园 三个功能室改造工程

SUB PROJECT
子项名称

DRAWING TITLE
图 名

二层天花照明平面布置图

PROJECT NO. 工程编号	XY25-JXMZ015	SHEET NO. 图纸编号	DS-08
Date 日期	2025	DWG.STYLE 图别	电施
VER.NO. 版号	V1.0	Scale 比例	1:100

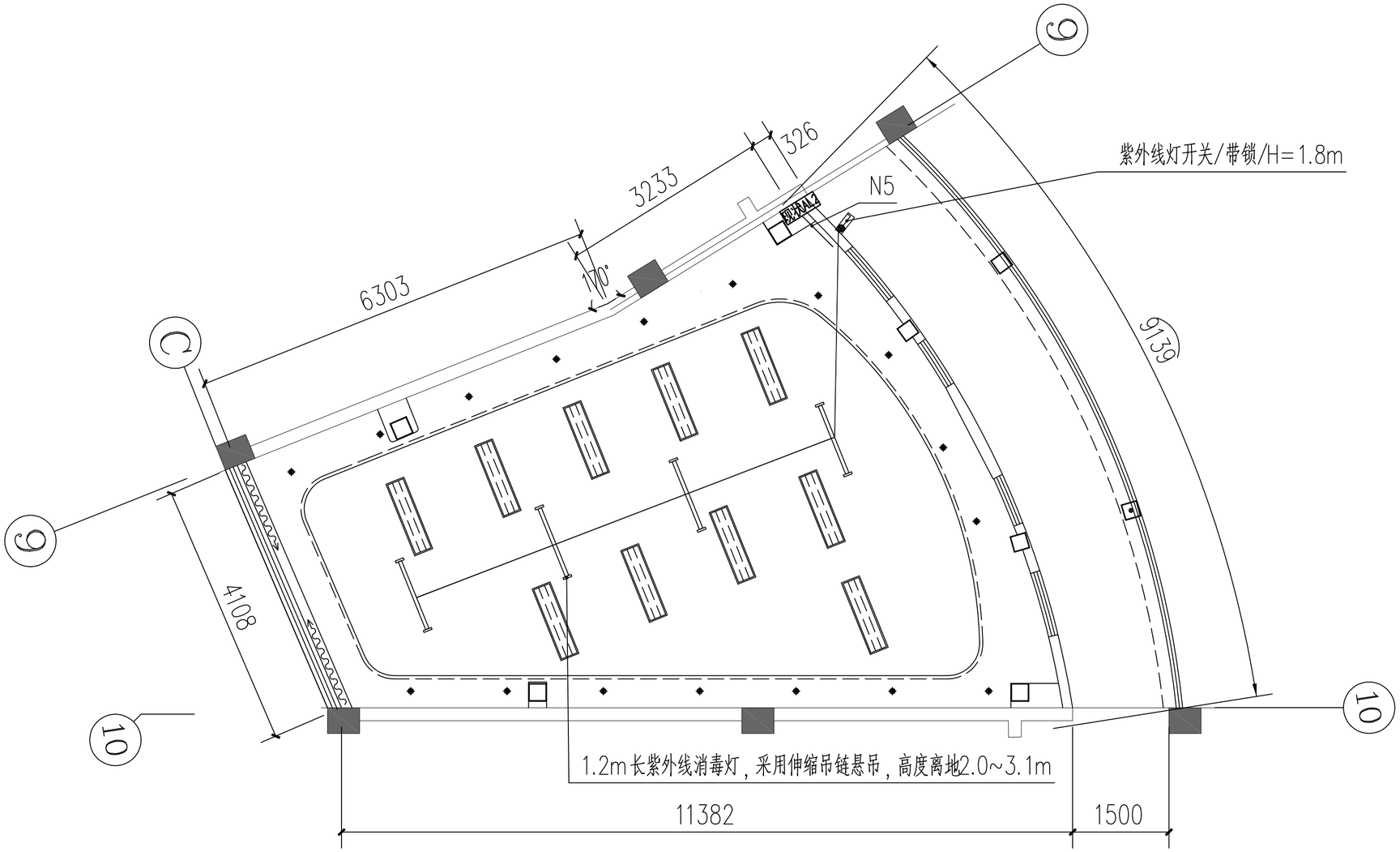

二层紫外线灯配电平面图 1:100

材质说明：

	成品护眼灯（本次工程不包含），1*36W
◆	嵌入式筒灯（本次工程不包含），1*8W
— — — —	30mmled灯线（安装在侧边），20W/m（本次工程不包含）

享业 ENJOY THE INDUSTRY

深圳市享业设计有限公司
Shen Zhen XIANGYE Design CO.,LTD.

建筑行业 乙级 证书编号：A244403412
市政行业 乙级 证书编号：A244403412

特别告示：本套图纸须经国家有关部门批准后方可施工
不可按图纸（含CAD文件）量取尺寸；未经许可，不得擅用

Counter Signature
会 签

建 筑		电 气	
结 构		暖 通	
给排水		燃 气	

设计单位出图章：

广东省建设工程勘察设计出图专用章
单位名称：深圳市享业设计有限公司
业务范围：建筑行业乙级
资质证书编号：A244403412
有效期至：2026年12月06日

个人执业注册章：

备注：

总设计师 DESIGN PRINCIPAL	吴 铁	吴铁
审 定 CHECKED BY	钟志科	钟志科
审 核 APPROVED BY	王文刚	王文刚
项目负责人 PROJECT CHIEF	吴 铁	吴铁
专业负责人 SPECIALTY CHIEF	王文刚	王文刚
校 对 REVIEWED BY	钟 丰	钟丰
设 计 DESIGN BY	张洪亮	张洪亮

CONSTRUCTION UNIT
建设单位 深圳市龙华区丹堤实验学校附属溪山幼儿园

PROJECT 工程名称 深圳市龙华区丹堤实验学校附属溪山幼儿园三个功能室改造工程

SUB PROJECT 子项名称

DRAWING TITLE 图 名

二层紫外线灯配电平面图

PROJECT NO. 工程编号	XY25-JXMZ015	SHEET NO. 图纸编号	DS-09
Date 日期	2025	DWG.STYLE 图别	电施
VER.NO. 版号	V1.0	Scale 比例	1:100

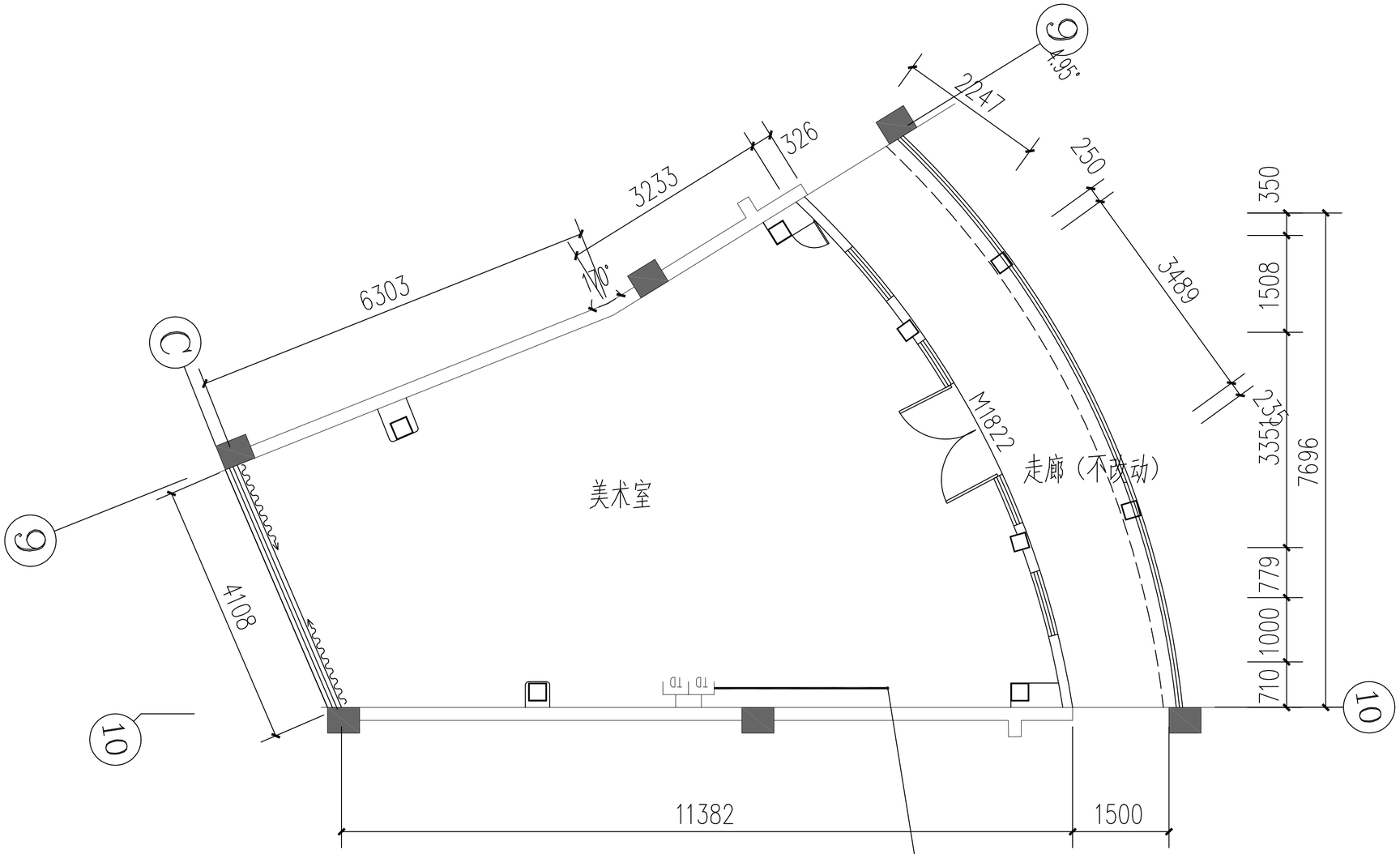

二层弱电平面图 1:100

TD 电话、网络双口插座（线缆符号cat6）,墙上距地0.3安装，墙面PV25暗装，吊顶内为明装

享业
ENJOY THE INDUSTRY
深圳市享业设计有限公司
Shen Zhen XIANGYE Design CO.,LTD.
建筑行业 乙级 证书编号：A244403412
市政行业 乙级 证书编号：A244403412

特别告示:本套图纸须经国家有关部门批准后方可施工
不可按图纸(含CAD文件)量取尺寸;未经许可,不得擅用

Counter Signature
会 签

建 筑		电 气	
结 构		暖 通	
给排水		燃 气	

设计单位出图章：

广东省建设工程勘察设计出图专用章
单位名称:深圳市享业设计有限公司
业务范围:建筑行业乙级
资质证书编号:A244403412
有效期至:2026年12月06日

个人执业注册章：

备注：

总设计师 DESIGN PRINCIPAL	吴 铁	吴铁
审 定 CHECKED BY	钟志科	钟志科
审 核 APPROVED BY	王文刚	王文刚
项目负责人 PROJECT CHIEF	吴 铁	吴铁
专业负责人 SPECIALTY CHIEF	王文刚	王文刚
校 对 REVIEWED BY	钟 丰	钟丰
设 计 DESIGN BY	张洪亮	张洪亮

CONSTRUCTION UNIT
建设单位 深圳市龙华区丹堤实验学校附属溪山幼儿园

PROJECT 工程名称 深圳市龙华区丹堤实验学校附属溪山幼儿园 三个功能室改造工程

SUB PROJECT
子项名称

DRAWING TITLE
图 名

二层弱电平面图

PROJECT NO. 工程编号	XY25-JXMZ015	SHEET NO. 图纸编号	DS-10
Date 日期	2025	DWG. STYLE 图别	电施
VER. NO. 版号	V1.0	Scale 比例	1:100

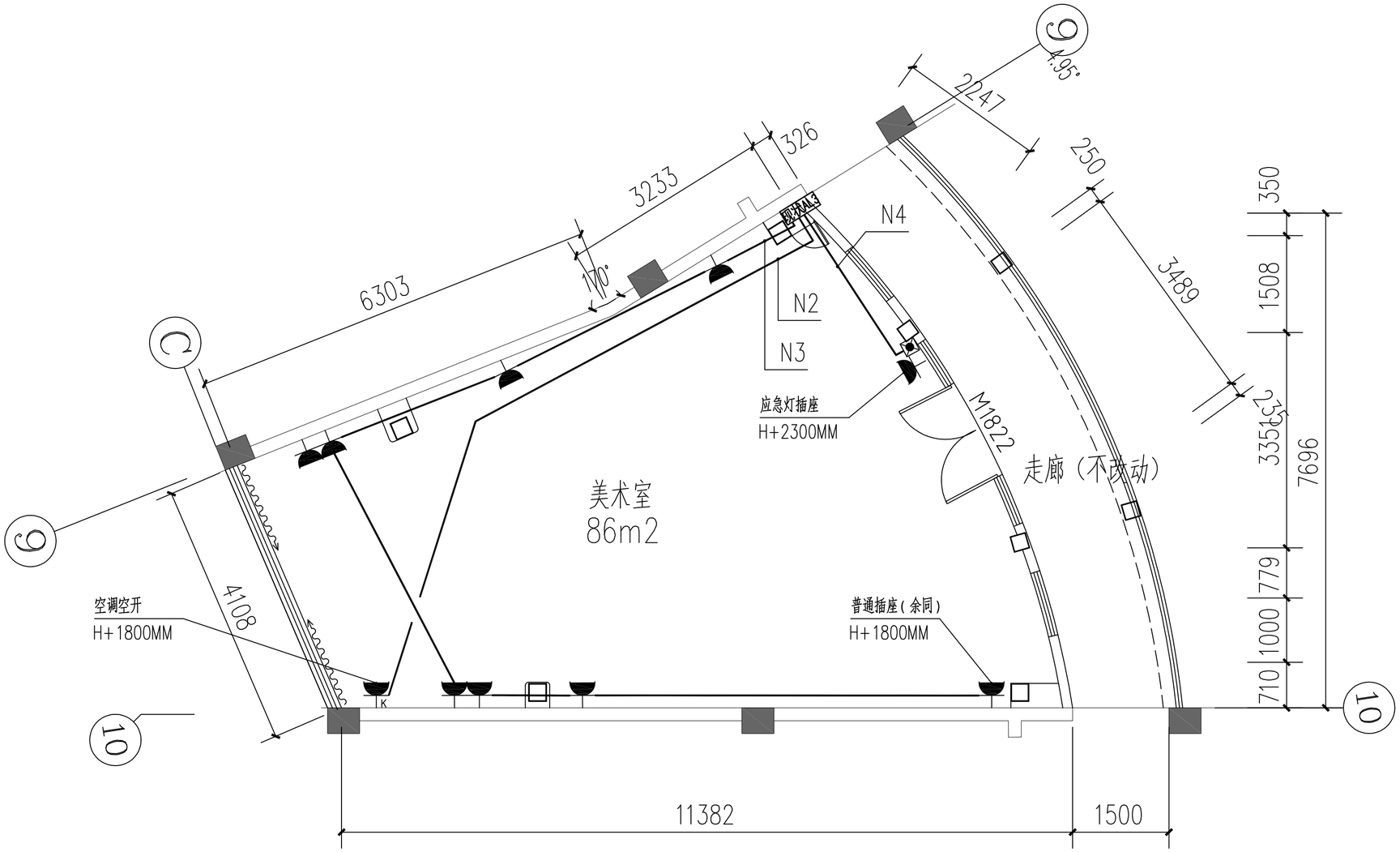

三层强电平面图 1:100

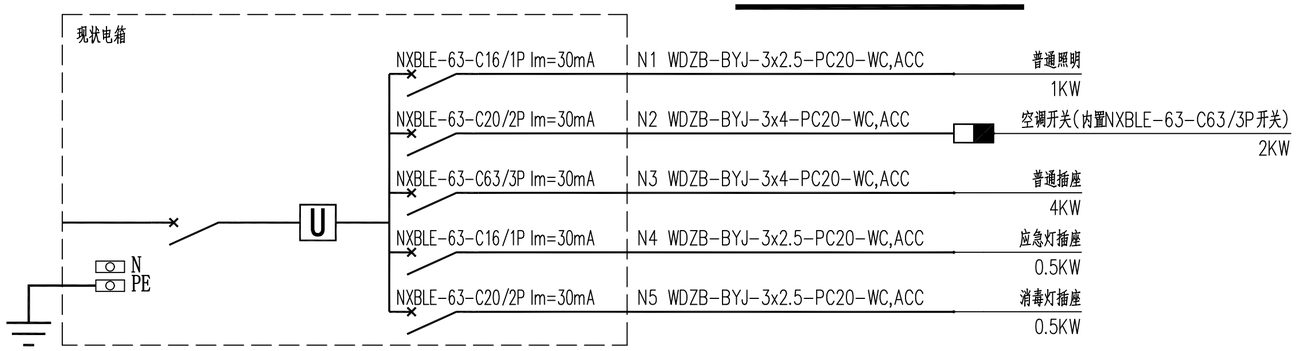

现状电箱AL3箱配电系统图

享业
ENJOY THE INDUSTRY
深圳市享业设计有限公司
Shen Zhen XIANGYE Design CO.,LTD.
建筑行业 乙级 证书编号：A244403412
市政行业 乙级 证书编号：A244403412

特别告示:本套图纸须经国家有关部门批准后方可施工
不可按图纸(含CAD文件)量取尺寸;未经许可,不得擅用

Counter Signature
会 签

建 筑		电 气	
结 构		暖 通	
给排水		燃 气	

设计单位出图章:

广东省建设工程勘察设计出图专用章
单位名称:深圳市享业设计有限公司
业务范围:建筑行业乙级
资质证书编号:A244403412
有效期至:2026年12月06日

个人执业注册章:

备注:

总设计师 DESIGN PRINCIPAL	吴 铁	吴铁
审 定 CHECKED BY	钟志科	钟志科
审 核 APPROVED BY	王文刚	王文刚
项目负责人 PROJECT CHIEF	吴 铁	吴铁
专业负责人 SPECIALTY CHIEF	王文刚	王文刚
校 对 REVIEWED BY	钟 丰	钟丰
设 计 DESIGN BY	张洪亮	张洪亮

CONSTRUCTION UNIT
建设单位 深圳市龙华区丹堤实验学校附属溪山幼儿园

PROJECT 工程名称 深圳市龙华区丹堤实验学校附属溪山幼儿园 三个功能室改造工程

SUB PROJECT
子项名称

DRAWING TITLE
图 名

三层强电平面图

PROJECT NO. 工程编号	XY25-JXMZ015	SHEET NO. 图纸编号	DS-11
Date 日期	2025	DWG.STYLE 图别	电施
VER.NO. 版号	V1.0	Scale 比例	1:100

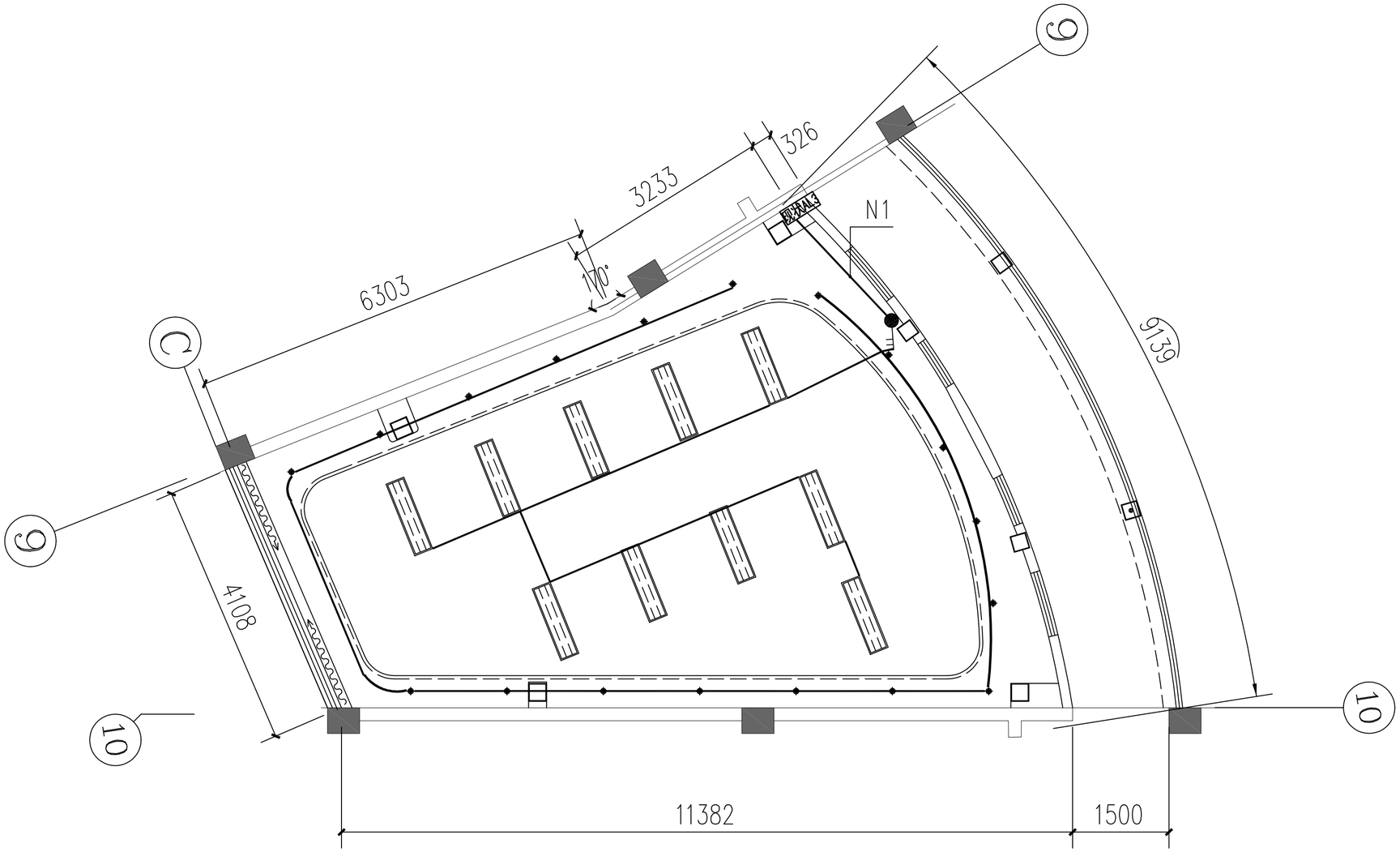

三层天花照明平面布置图 1:100

备注：若现状电箱影响新建墙体，需施工时与使用单位商定是否改动。

材质说明：

	成品护眼灯（本次工程不包含），1*36W
◆	嵌入式筒灯（本次工程不包含），1*8W
— — — —	30mmled灯线（安装在侧边），20W/m（本次工程不包含）

享业
ENJOY THE INDUSTRY
深圳市享业设计有限公司
Shen Zhen XIANGYE Design CO.,LTD.
建筑行业 乙级 证书编号：A244403412
市政行业 乙级 证书编号：A244403412

特别告示：本套图纸须经国家有关部门批准后方可施工
不可按图纸(含CAD文件)量取尺寸；未经许可，不得擅用

Counter Signature
会 签

建 筑		电 气	
结 构		暖 通	
给排水		燃 气	

设计单位出图章：

广东省建设工程勘察设计出图专用章
单位名称：深圳市享业设计有限公司
业务范围：建筑行业乙级
资质证书编号：A244403412
有效期至：2026年12月06日

个人执业注册章：

备注：

总设计师 DESIGN PRINCIPAL	吴 铁	吴铁
审 定 CHECKED BY	钟志科	钟志科
审 核 APPROVED BY	王文刚	王文刚
项目负责人 PROJECT CHIEF	吴 铁	吴铁
专业负责人 SPECIALTY CHIEF	王文刚	王文刚
校 对 REVIEWED BY	钟 丰	钟丰
设 计 DESIGN BY	张洪亮	张洪亮

CONSTRUCTION UNIT
建设单位 深圳市龙华区丹堤实验学校附属溪山幼儿园

PROJECT 工程名称 深圳市龙华区丹堤实验学校附属溪山幼儿园三个功能室改造工程

SUB PROJECT 子项名称

DRAWING TITLE 图 名

三层天花照明平面布置图

PROJECT NO. 工程编号	XY25-JXMZ015	SHEET NO. 图纸编号	DS-12
Date 日期	2025	DWG.STYLE 图别	电施
VER.NO. 版号	V1.0	Scale 比例	1:100

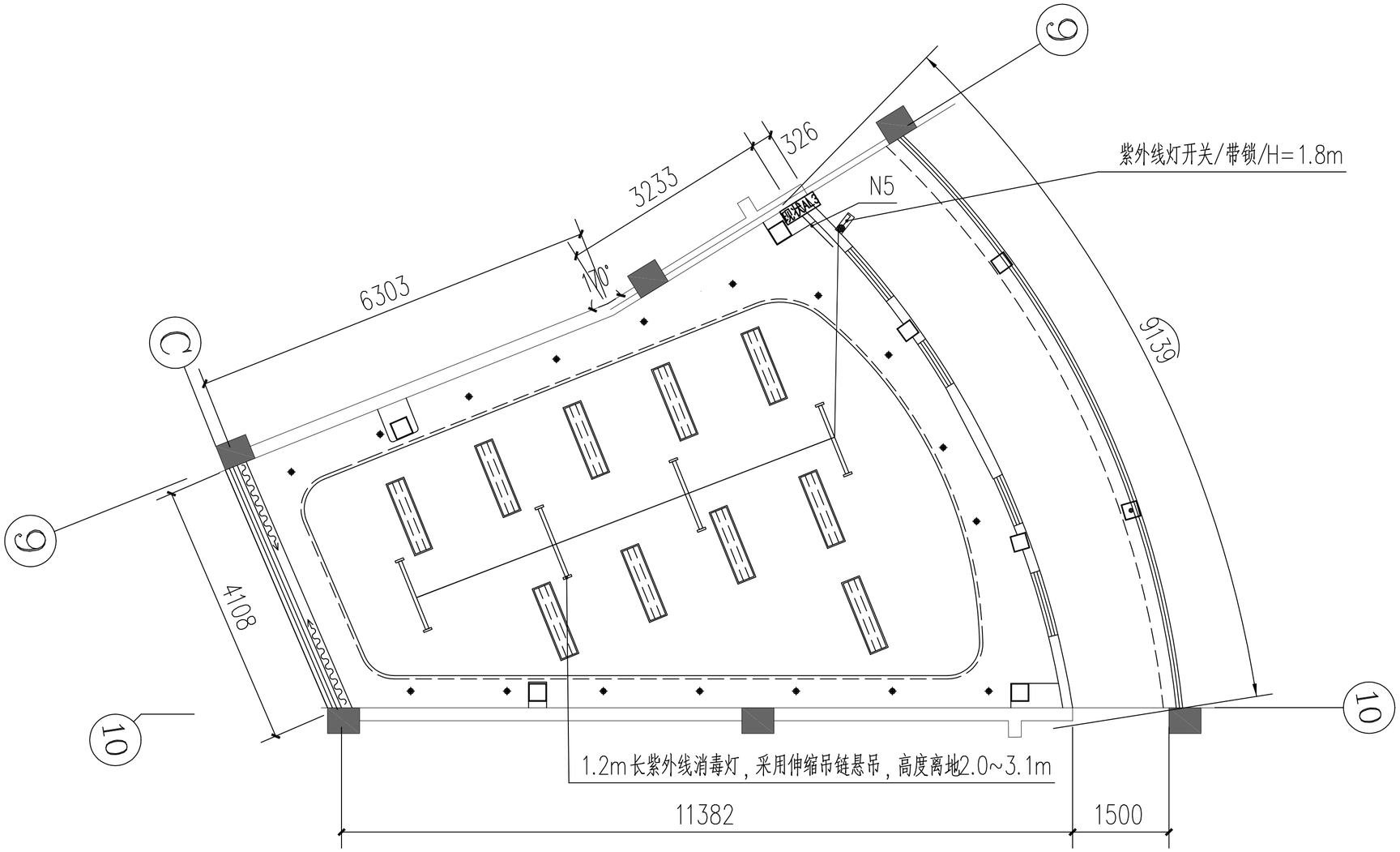

三层紫外线灯配电平面图 1:100

材质说明：

	成品护眼灯（本次工程不包含），1*36W
◆	嵌入式筒灯（本次工程不包含），1*8W
— — — —	30mmled灯线（安装在侧边），20W/m（本次工程不包含）

享业 ENJOY THE INDUSTRY

深圳市享业设计有限公司
Shen Zhen XIANGYE Design CO.,LTD.

建筑行业 乙级 证书编号：A244403412
市政行业 乙级 证书编号：A244403412

特别告示：本套图纸须经国家有关部门批准后方可施工
不可按图纸（含CAD文件）量取尺寸；未经许可，不得擅用

Counter Signature
会 签

建 筑		电 气	
结 构		暖 通	
给排水		燃 气	

设计单位出图章：

广东省建设工程勘察设计出图专用章
单位名称：深圳市享业设计有限公司
业务范围：建筑行业乙级
资质证书编号：A244403412
有效期至：2026年12月06日

个人执业注册章：

备注：

总设计师 DESIGN PRINCIPAL	吴 铁	吴铁
审 定 CHECKED BY	钟志科	钟志科
审 核 APPROVED BY	王文刚	王文刚
项目负责人 PROJECT CHIEF	吴 铁	吴铁
专业负责人 SPECIALTY CHIEF	王文刚	王文刚
校 对 REVIEWED BY	钟 丰	钟丰
设 计 DESIGN BY	张洪亮	张洪亮

CONSTRUCTION UNIT
建设单位 深圳市龙华区丹堤实验学校附属溪山幼儿园

PROJECT 工程名称 深圳市龙华区丹堤实验学校附属溪山幼儿园 三个功能室改造工程

SUB PROJECT
子项名称

DRAWING TITLE
图 名

三层紫外线灯配电平面图

PROJECT NO. 工程编号	XY25-JXMZ015	SHEET NO. 图纸编号	DS-13
Date 日期	2025	DWG.STYLE 图别	电施
VER.NO. 版号	V1.0	Scale 比例	1:100

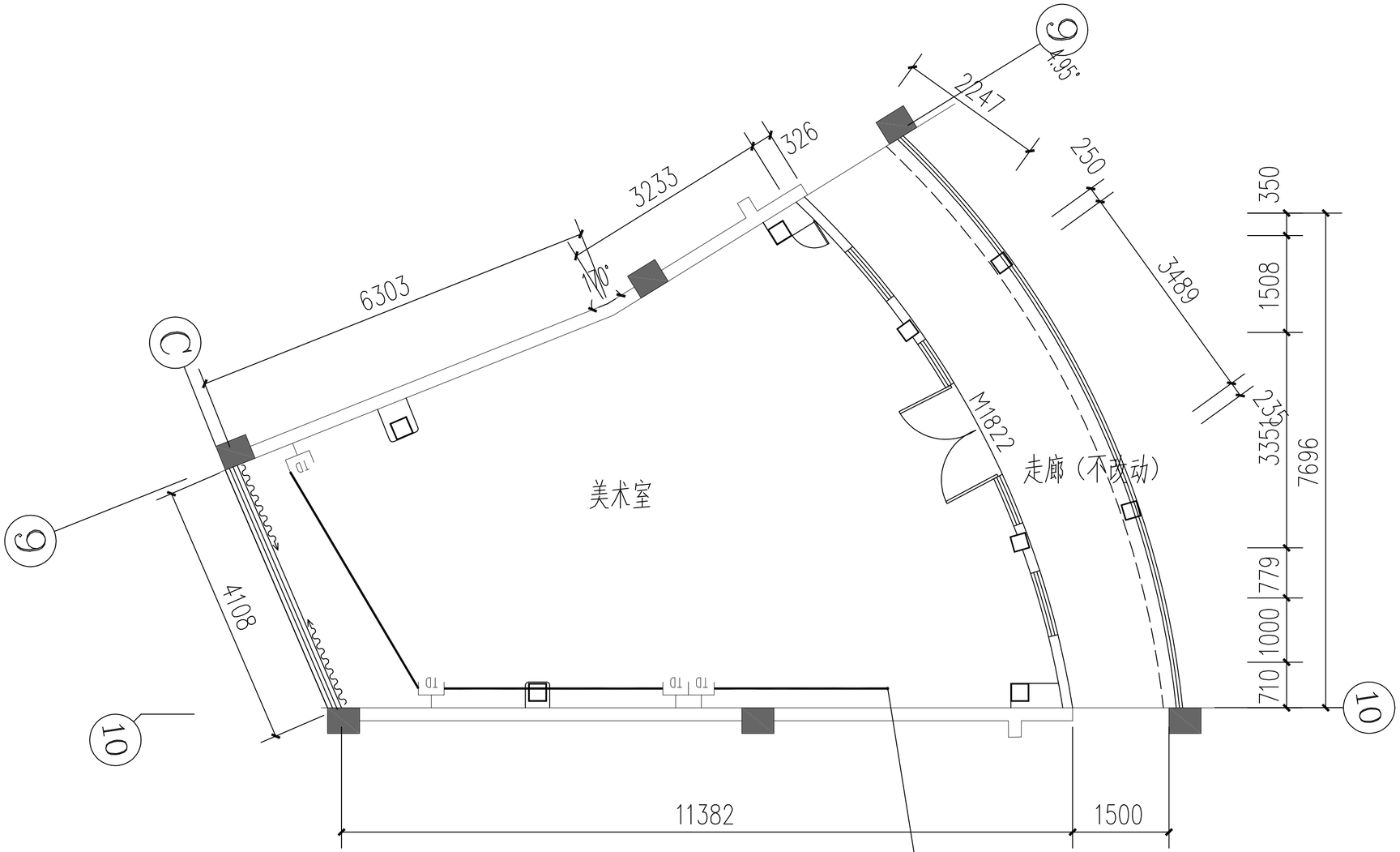

三层弱电平面图 1:100

TD 电话、网络双口插座（线缆符号cat6）,墙上距地0.3安装，墙面PV25暗装，吊顶内为明装

享业
ENJOY THE INDUSTRY
深圳市享业设计有限公司
Shen Zhen XIANGYE Design CO.,LTD.
建筑行业 乙级 证书编号：A244403412
市政行业 乙级 证书编号：A244403412

特别告示:本套图纸须经国家有关部门批准后方可施工
不可按图纸(含CAD文件)量取尺寸;未经许可,不得擅用

Counter Signature
会 签

建 筑		电 气	
结 构		暖 通	
给排水		燃 气	

设计单位出图章：

广东省建设工程勘察设计出图专用章
单位名称:深圳市享业设计有限公司
业务范围:建筑行业乙级
资质证书编号:A244403412
有效期至:2026年12月06日

个人执业注册章：

备注：

总设计师 DESIGN PRINCIPAL	吴 铁	吴铁
审 定 CHECKED BY	钟志科	钟志科
审 核 APPROVED BY	王文刚	王文刚
项目负责人 PROJECT CHIEF	吴 铁	吴铁
专业负责人 SPECIALTY CHIEF	王文刚	王文刚
校 对 REVIEWED BY	钟 丰	钟丰
设 计 DESIGN BY	张洪亮	张洪亮

CONSTRUCTION UNIT
建设单位 深圳市龙华区丹堤实验学校附属溪山幼儿园

PROJECT 工程名称 深圳市龙华区丹堤实验学校附属溪山幼儿园 三个功能室改造工程

SUB PROJECT
子项名称

DRAWING TITLE
图 名

三层弱电平面图

PROJECT NO. 工程编号	XY25-JXMZ015	SHEET NO. 图纸编号	DS-14
Date 日期	2025	DWG. STYLE 图别	电施
VER. NO. 版号	V1.0	Scale 比例	1:100