标段编号： 2312-440305-04-01-166125009001

深圳市建设工程施工招标投标文件

标段名称： 蛇口影剧院升级改造工程项目施工总承包

投标文件内容： 资信标文件

投标人： 中建四局交通投资建设有限公司

日期： 2026年11月17日

附表 1：　　企业业绩情况表

企业相关情况	企业资质等级：建筑工程施工总承包壹级 企业性质：（☐民营企业☑国有企业☐其他）	
近 3 年最具代表性的同类工程业绩 （上限 5 项）	1	项目名称：育才三中改扩建工程项目（代建）施工总承包 合同金额：25589.41 万元 建设单位名称：深圳市万科城市建设管理有限公司 合同签订时间：2024 年 12 月 6 日
	2	项目名称：中科国际交流中心 合同金额：69035.27 万元 建设单位名称：惠州市中科高能医疗有限公司 合同签订时间：2023 年 12 月 19 日
	3	项目名称：徐闻鼎龙城项目(一期)项目保交房续建工程 合同金额：40000 万元 建设单位名称：东省徐闻县大水桥糖厂有限公司 合同签订时间：2025 年 10 月 23 日
	4	项目名称：三一云谷二期 C2 地块施工总承包工程 合同金额：25045.12 万元 建设单位名称：长沙云天房地产有限公司 合同签订时间：2026 年 4 月 15 日
	5	项目名称：渔二村改造项目 合同金额：21060.52 万元 建设单位名称：深圳招商润德房地产有限公司 合同签订时间：2024 年 3 月 28 日

注：按《资信标要求一览表》提供相关证明材料。

登记通知书

业务流程号:22410805259

中建四局交通投资建设有限公司:

你单位提交的变更登记申请材料齐全,符合法定形式，我局予以登记。

变更前名称:中建四局第五建筑工程有限公司

变更后名称：中建四局交通投资建设有限公司

深圳市市场监督管理局

二〇二四年十二月二十五日

注：

1、本通知书适用于市场主体的设立、变更、注销登记；

2、名称变更登记的，各登记机关可依据市场主体需求在本通知书载明名称变更内容，但各登记机关应当鼓励市场主体自行查阅属于公示信息的登记（备案）内容。

3、公司因合并分立申请登记的，各登记机关可在本通知书载明公司合并分立内容。

1、育才三中改扩建工程项目（代建）施工总承包

中标通知书

中 标 通 知 书

标段编号： 44030520220015004001

标段名称： 育才三中改扩建工程项目（代建）施工总承包

建设单位： 深圳市万科城市建设管理有限公司

招标方式： 公开招标

中标单位： 中建四局第五建筑工程有限公司

中标价： 25589.414257万元

中标工期（天）： 1009

项目经理（总监）： 黄华峰

本工程于 2024-10-14 在深圳公共资源交易中心 交易集团建设工程招标业务分公司进行招标，现已完成招标流程。

中标人收到中标通知书后，应在 30 日内按照招标文件和中标人的投标文件与招标人签订本招标工程承发包合同。

招标代理机构（签章）：

法定代表人或其委托代理人

（签字或盖章）：

招标人（盖章）：

法定代表人或其委托代理人

（签字或盖章）：

打印日期：2024-12-03

查验码：JY20241128953693

查验网址：https://www.szggzy.com/jyfw/zbtz.html

合同关键页

合同编号：_____

深圳市南山区建筑工务署
房屋建筑工程施工（单价）合同

(适用于房建招标工程固定单价施工合同)

工程名称：育才三中改扩建工程项目（代建）施工总承包

合同名称：育才三中改扩建工程项目（代建）施工总承包

发 包 人：深圳市万科城市建设管理有限公司

承 包 人：中建四局第五建筑工程有限公司

第一部分 协议书

发包人(全称)：深圳市万科城市建设管理有限公司

承包人(全称)：中建四局第五建筑工程有限公司

根据《中华人民共和国民法典》、《中华人民共和国建筑法》、《中华人民共和国招标投标法》《深圳经济特区建设工程施工招标投标条例》及其他有关法律、法规，遵循平等、自愿、公平和诚实信用的原则，发包人和承包人就本工程施工事项协商一致，订立本合同，达成协议如下：

一、工程概况

工程名称：育才三中改扩建工程项目（代建）施工总承包

工程地点：深圳市南山区

工程投资额：36214 万元

工程规模及特征：本项目拟改扩建为 48 班初中学校（原 36 个班），改造后总建筑面积 55412 平方米。建设内容包括拆除现有体育馆 1051 平方米，新建建筑面积 43157 平方米，其中新建两层地下室建筑面积 20114 平方米;新建教学综合楼建筑面积 22354 平方米，教师宿舍改造新增建筑面积 689 平方米；保留教学综合楼、教师宿舍改造新增建筑面积 12255 平方米。本项目可研批复投资为 39034 万元，其中建安工程费 31639 万元，工程建设其他费 3732 万元，预备费 1769 万元，代建管理费 1114 万元，开办费 780 万元。

资金来源：政府投资 100 %。

二、工程承包范围

本项目招标范围包含但不限于：桩基础工程、基坑支护工程、土石方工程、主体结构工程、园建工程、防水工程、装饰装修工程、屋面工程、给排水工程、电气工程、建筑智能化工程、通风与空调工程、燃气工程、消防工程、金属门窗及幕墙工程、人防工程、高低压配电工程等工程。

所有的施工内容详见工程图纸、合同条款，技术要求、工程量清单及合同其他文件，承包人不能拒绝执行为完成全部工程而需执行的可能遗漏的工作及不可或缺的附带工作。发包人保留调整发包范围的权利，承包人不得提出异议。

1.房屋建筑及配套专业工程：(在□内打 √，并填写相应的工程量)

□地基与基础工程 （□基础 □ 基坑支护 □边坡 □土石方 □其它_____ ）；
□主体结构工程 （□钢筋混凝土 □钢结构 □网架 □索膜结构 □其它 _____）；
□装饰装修工程 （□金属门窗 □幕墙： 平方米 □其它_____ ）；
□通风与空调 （□通风 □空调 □其它_____ ）；
□建筑给水排水及供暖 （□室内给、排水系统 □ 室外给、排水系统 □其它_____）；
□建筑电气工程 （□室外电气 □电气照明 □其它_____ ）；

□智能建筑	（□综合布线系统　□信息网络系统　　□其它_____）；	
□屋面及防水工程	□建筑节能	□消防工程
□　室外工程　（ □室外设施_____　□附属建筑_____ □室外环境_____）。		
□燃气工程　　（户数：_____户；　庭院管：_____ 米）		

2.二次装饰装修工程：（在□内打√，并填写相应的工程量）

□消防工程	□门窗	□防水工程	□电气照明	□建筑节能
□通风与空调（□通风　□空调　　□其它_____　）；				
□建筑给排水及供暖（□室内给、排水系统　□室外给、排水系统　□其它_____　）；				
□智能建筑　（□综合布线系统　　□信息网络系统　　□其它_____　）；				
□装饰装修　（□抹灰　□涂饰　□饰面板（砖）　□吊顶　□其它_____　）；				
□其它：				

3.其他工程

_____

三、合同工期

计划开工日期：2024 年 11 月 15 日（实际开工日期以开工令为准）；

计划竣工日期：2027 年 8 月 20 日；

合同工期总日历天数 1009 天。**（工期组成说明：①扩建工程计划竣工日期 2027 年 3 月 15 日，计划工期 850 天；②原教学楼不涉及功能调整的教室、办公室改造计划于 2025 年、2026 年暑期进行；③原教学楼涉及功能调整、宿舍楼（含厨房）需腾挪后改扩建，计划开工日期 2027 年 3 月 16 日，计划竣工时间为 2027 年 8 月 20 日，计划工期 159 天）**

本工程的开工日期和竣工日期为暂定日期，具体开工、竣工时间以实际时间为准。

招标工期总日历天数_____天。

定额工期总日历天数_____天。

合同工期对比定额工期的压缩比例为____%（压缩比例=1-合同工期/定额工期）。

四、质量标准

本工程质量标准：合格。

房屋建筑工程绿色建筑等级要求为不低于__二__星级。

五、签约合同价

人民币（大写）贰亿伍仟伍佰捌拾玖万肆仟壹佰肆拾贰元伍角柒分(¥255894142.57元)；

其中：

⑴安全文明施工费：

人民币（大写）捌佰叁拾伍万陆仟贰佰叁拾柒元肆角贰分 (¥8356237.42 元)；

⑵材料和工程设备暂估价金额：

人民币（大写）/ (¥ / 元)；

⑶专业工程暂估价金额：

人民币（大写）捌万元整 (¥ 80000.00元)；

⑷暂列金额：

人民币（大写）壹仟叁佰玖拾陆万伍仟元整 (¥13965000.00元)；

⑸BIM技术应用费用：

人民币（大写）/ (¥ /元)。

(6)本工程中标净下浮率为：15.8%。中标净下浮率=[1-(中标价-不可竞争费)/(审定招标控制价-不可竞争费)]*100%，安全文明施工措施费、暂列金额、暂估价为不可竞争性费用且不下浮。

最终合同结算价格以南山区造价站质量复核报告为准。

六、工人工资专用账户信息

工人工资专用账户信息承包人应在合同签订后按专用条款23.5款约定及时办理。

七、项目管理机构人员配备表

承包人必须按投标文件承诺为本工程配备管理机构人员。人员组成情况如下表：

⑻投标文件(包括承包人在评标期间和合同谈判过程中递交和确认并经发包人同意的对有关问题的补充资料和澄清文件等)；

⑼现行的标准、规范、规定及有关技术文件；

⑽图纸和技术规格书；

⑾已标价工程量清单；

⑿发包人和承包人双方有关本工程的变更、签证、洽商、索赔、询价采购凭证等书面文件及组成合同的其他文件。

九、词语含义

本协议书中有关词语含义与本合同“通用条款”中赋予它们的定义相同。

十、承诺

1.发包人承诺按照法律规定履行项目审批手续、申请工程建设资金并按照合同约定的期限和方式支付合同价款及其它应当支付的款项,并履行本合同所约定的全部义务。

2.承包人承诺按照法律规定及合同约定组织完成工程施工，确保工程质量和安全，不进行转包及违法分包，并在质量缺陷责任期及保修期内承担相应的工程维修责任,并履行本合同所约定的全部义务。

3.发包人和承包人双方理解并承诺不再就同一工程另行签订与合同实质性内容相背离的协议。

十一、合同订立与生效

本合同订立时间：2024 年 12 月 6 日；

本合同订立地点：深圳

发包人和承包人约定本合同：经双方法定代表人或其委托代理人签署并加盖公章后成立。承包人须在合同生效后 7 日内向发包人提交合同正本扫描件。

本合同一式 壹拾肆 份，其中合同正本份数： 贰 份，发包人和承包人分别保存 壹 份正本。合同副本份数： 壹拾贰 份，发包人保存 伍 份，承包人保存 伍 份，其它保存单位：保存 贰 份。合同正本与副本具有同等法律效力。

发包人：（公章）

法定代表人或其委托代理人：

（签字）

统一社会信用代码：

914403006188320959

地址：深圳市南山区西丽街道创科路与打石二路交汇处万科云设计公社 B600

邮政编码：518000

法定代表人：

委托代理人：

电话：

传真：

电子信箱：

承包人：（公章）

法定代表人或其委托代理人：

（签字）

统一社会信用代码：

91522701216250420B

地址：深圳市南山区南山街道南新路阳光科创中心一期 A 座 1001

邮政编码：518000

法定代表人：石连君

委托代理人：夏源

电话：0755-86963110

传真：0755-86963110

电子信箱：5376457@qq.com

2、中科国际交流中心

中标通知书

中标通知书

中建四局第五建筑工程有限公司：

我公司中科国际交流中心工程，经评标委员会评审，确定由贵公司中标。请收到本通知后于2023年12月25日前与我公司成本合约部联系，尽快办理合同签订等相关手续。

本次招投标中标价(暂定)690352755.00元。

工期810日历天(暂定)。

惠州市中科高能医疗有限公司

2023年12月18日

合同关键页

（GF—2017—0201）

建设工程施工合同

（中科国际交流中心）

住房城乡建设部
国家工商行政管理总局 制定

第一部分 合同协议书

发包人（全称）： 惠州市中科高能医疗有限公司

承包人（全称）： 中建四局第五建筑工程有限公司

根据《中华人民共和国民法典》、《中华人民共和国建筑法》及有关法律规定，遵循平等、自愿、公平和诚实信用的原则，双方就**中科国际交流中心**工程施工及有关事项协商一致，共同达成如下协议：

一、工程概况

1. 工程名称：中科国际交流中心。

2. 工程地点：惠州市惠城区。

3. 工程立项批准文号：_____。

4. 资金来源：自筹。

5. 工程规模：本项目用地面积 24000 平方米，总建筑面积 197700 平方米，包含一栋 40 层的超高层办公楼，建筑高度 180 米，三栋 29 层住宅楼，建筑高度 99 米，以及附属裙楼。

6. 工程承包范围：包含土石方工程、地基与基础工程、主体结构工程、粗装修工程、屋面及防水工程、幕墙工程、精装修工程、钢结构工程、强电工程、给排水工程、高低压变配电工程、通风及空调工程、消防工程、弱电智能化工程、电梯工程、泛光照明工程、抗震支架工程、室外园林水电工程、市政配套工程（含燃气、市政给排水、强弱电电缆沟等）及招标人提供的工程量清单和施工图所示全部内容。

二、合同工期

计划开工日期：2024 年 1 月 26 日。**具体以业主开工令为准。**

计划竣工日期：2026 年 4 月 14 日。

工期总日历天数：810 日历天。工期总日历天数与根据前述计划开竣工日期计算的工期天数不一致的，以工期总日历天数为准。

三、质量标准

工程质量符合现行国家建筑工程施工质量验收规范标准。

四、签约合同价与合同价格形式

1.签约合同价为：（大写）**陆亿玖仟零叁拾伍万贰仟柒佰伍拾伍元整（¥ 690352755.00 元（暂定合同价）**。

其中：

（1）安全文明施工费：

人民币（大写）＿＿＿＿＿＿＿＿＿＿（¥＿＿＿＿＿＿＿＿元）；

（2）材料和工程设备暂估价金额：

人民币（大写）＿＿＿＿＿＿＿＿＿＿（¥＿＿＿＿＿＿＿＿元）；

（3）专业工程暂估价金额：

人民币（大写）＿＿＿＿＿＿＿＿＿＿（¥＿＿＿＿＿＿＿＿元）；

（4）暂列金额：

人民币（大写）＿＿＿＿＿＿＿＿＿＿（¥＿＿＿＿＿＿＿＿元）。

2.合同价格形式：施工单价合同。

五、项目经理

承包人项目经理：以承包人实际指派为准。

六、合同文件构成

本协议书与下列文件一起构成合同文件：

（1）中标通知书（如果有）；

（2）投标函及其附录（如果有）；

（3）专用合同条款及其附件；

（4）通用合同条款；

（5）技术标准和要求；

（6）图纸；

（7）已标价工程量清单或预算书；

（8）其他合同文件。

在合同订立及履行过程中形成的与合同有关的文件均构成合同文件组成部分。

上述各项合同文件包括合同当事人就该项合同文件所作出的补充和修改，属于同一类内容的文件，应以最新签署的为准。专用合同条款及其附件须经合同当事人签字

或盖章。

七、承诺

1.发包人承诺按照法律规定履行项目审批手续、筹集工程建设资金并按照合同约定的期限和方式支付合同价款。

2.承包人承诺按照法律规定及合同约定组织完成工程施工，确保工程质量和安全，不进行转包及违法分包，并在缺陷责任期及保修期内承担相应的工程维修责任。

3.发包人和承包人通过招投标形式签订合同的，双方理解并承诺不再就同一工程另行签订与合同实质性内容相背离的协议。

八、词语含义

本协议书中词语含义与第二部分通用合同条款中赋予的含义相同。

九、签订时间

本合同于 2023 年 12 月 19 日签订。

十、签订地点

本合同在 深圳市 签订。

十一、补充协议

合同未尽事宜，合同当事人另行签订补充协议，补充协议是合同的组成部分。

十二、合同生效

本合同自 双方签字盖章之日起 生效。

十三、合同份数

本合同一式 肆拾 份，均具有同等法律效力，发包人执 贰 份，承包人执 贰 份。

发包人：（公章）

法定代表人或其委托代理人：

（签字）

组织机构代码：91441302MA54C070XJ

地　址：惠州市惠沙堤一路 11 号滨江大厦 5 层 B 单元

邮政编码：516000

法定代表人：钟春喜

委托代理人：

电　话：/

传　真：/

电子信箱：/

开户银行：/

账　号：/

承包人：（公章）

法定代表人或其委托代理人：

（签字）

组织机构代码：91522701216250420B

地　址：深圳市南山区南山街道南新路阳光科创中心一期 A 座 1001

邮政编码：518000

法定代表人：石连君

委托代理人：

电　话：0755-86963110

传　真：0755-86963110

电子信箱：673392378@qq.com

开户银行：中国银行深圳梅林支行

账　号：766661271205

3、徐闻鼎龙城项目(一期)项目保交房续建工程

中标通知书

徐闻·鼎龙城（一期）项目保交房续建委托书

中建四局交通投资建设有限公司：

为推进徐闻·鼎龙城（一期）项目保交房工作，维护业主切身利益和社会大局稳定，根据2025年5月7日市政府和市保交房工作领导小组专班的约谈意见，现由你司实施徐闻·鼎龙城（一期）项目保交房续建工作，县保交房工作领导小组和县住建局负责跟踪落实，委托书主要包含如下内容：

一、工程承包范围：承包范围：12-13#、15-23#、25-27#、32#、G2商铺、D1电房、D2电房、15#商铺及地下室、综合楼续建工程、营销中心修复工程；

二、承包内容：基础、主体、二次结构、水电预埋、外墙涂料、防水、防火门、烟道；土石方、人防、消防、公区装修、栏杆、铝合金门窗、入户门、配电箱、室内电梯、绿化、园林景观、弱电智能化、网络通信、水泵、发电机、有线电视、泛光照明工程；新旧外架拆除搭设、新旧机械设备拆除安装检测、新旧围挡拆除安装维修、临时设施修建拆除、定型化等安全防护拆装、文明施工清理、永久工程设备维修检测、施工前质量处理、营销中心灾后修复等；

三、合同金额：人民币肆亿元整（以实际续建施工工程量为准）；

四、委托工期：开工时间2025年5月15日，完工时间2026年6月30日，各栋楼宇竣工时间以施工合同约定为准；

五、进度款比例：每月支付已审核工程造价的80%；各区地下室、每栋塔楼各自完工后，支付该楼栋已审核工程造价到90%。

广东省徐闻县大水桥糖厂有限公司（盖章）

徐闻县保交房工作领导小组（县住建局盖章）

2025年6月2日

徐闻鼎龙城（一期）项目保交房续建工程施工总承包合同

合同编号:

甲　方（全称）：广东省徐闻县大水桥糖厂有限公司

乙　方（全称）：中建四局交通投资建设有限公司

丙　方（全称）：徐闻县广元发展投资有限公司

丁　方（全称）：徐闻县住房和城乡建设局

第一部分　　合同协议书

甲　方：广东省徐闻县大水桥糖厂有限公司

乙　方：中建四局交通投资建设有限公司

丙　方：徐闻县广元发展投资有限公司

丁　方：　徐闻县住房和城乡建设局

鉴于：

甲方系徐闻鼎龙城项目（一期）项目保交房续建工程（以下简称“本项目”）建设单位，乙方系本项目施工总承包方。因甲方无资金开发本项目。为顺利推进本项目建设工作，丙方同意与甲方一同承担本项目工程款支付义务，丁方作为监管方，督促各方按本合同约定推进各项工作。现根据《中华人民共和国民法典》、《中华人民共和国建筑法》及有关法律规定，遵循平等、自愿、公平和诚实信用的原则，四方就本项目建设事宜协商一致，订立本合同　：

一、工程概况

1.工程名称：徐闻鼎龙城项目（一期）项目保交房续建工程。

2.工程地点：广东省湛江市徐闻县南山镇。

3.工程内容：徐闻鼎龙城项目（一期）项目保交房续建工程（12-13#、15-23#、25-27#、32#、G1栋、G2商铺、G3栋、D1电房、D2电房、15#商铺及地下室）施工总承包。

4.工程承包范围：

（1）基础、主体、二次结构、水电预埋、外墙涂料、防水、防火门、烟道。

（2）新旧外架拆除搭设、新旧机械设备拆除安装检测、新旧围挡拆除安装维修、临时设施拆除修建、定型化等安全防护拆装、文明施工清理、永久工程设备维修检测、施工前质量维修等。

（3）原甲直分包范围：土石方、人防、消防、公区装修、栏杆、铝合金门窗、入户门、配电箱、室内电梯、绿化、园林景观、弱电智能化、网络通信、水泵、发电机、有线电视、泛光照明工程。

关于本合同施工承包范围详见附件《徐闻·鼎龙城项目12-13、15-21、22、23、32栋、D1电房、G2商铺、15栋附属商业施工现场界面交接表》。

二、合同工期

计划开工日期：2025 年 5月 15 日。

计划竣工日期：2026 年 6 月 30日。

各区域完工时间如下：

(1) 18-21#楼于2025年8月30日前；

(2) 15#-17#楼于2025年9月30日前；

(3) 12#-13#、25#-27#楼需于2025年10月30日前；

(4) 22#、23#、32#楼需于2026年6月30日前；

工期总日历天数：419天。工期总日历天数与根据前述计划开竣工日期计算的工期天数不一致的，以工期总日历天数为准。

三、质量标准

工程质量符合 国家现行有关施工质量验收规范要求标准。

四、签约合同价与合同价格形式

1.签约合同价为：

人民币（大写）肆亿元整（￥ 400,000,000.00元）；

其中暂列金额人民币（大写）五仟万元整（￥50,000,000.00元）。

2.合同价格形式：签约合同价为暂定价，项目施工图通过审查后，按最终确认的施工图纸，施工图预算经双方核对后作为签约合同价款和进度款拨付依据，结算时按实际结算(具体详见专用条款部分)。

五、项目经理

乙方项目经理：蒙棵。

六、合同文件构成

本协议书与下列文件一起构成合同文件：

(1) 专用合同条款及其附件；

(2) 通用合同条款;

(3) 技术标准和要求;

(4) 图纸;

(5) 已标价工程量清单或预算书;

(6) 其他合同文件。

在合同订立及履行过程中形成的与合同有关的文件均构成合同文件组成部分。

上述各项合同文件包括合同当事人就该项合同文件所作出的补充和修改，属于同一类内容的文件，应以最新签署的为准。专用合同条款及其附件须经合同当事人签字或盖章。

六、工程款支付

1.鉴于甲方无力支付乙方本项目工程款，丙方同意按照本合同有关条款的约定与甲方共同向乙方承担本合同项下甲方应向乙方承担的所有款项支付义务（包括但不限于与本项目有关的工程款、利息、违约金、赔偿金等一切款项和费用），在甲方不能按照合同约定承担支付义务时丙方保证优先支付，丙方不得以任何理由（包括但不限于甲方或者第三方迟延向丙方拨付款项、甲方履约行为、甲方违约或者第三方阻挠本合同履行等）为由拒绝或者逾期向乙方支付款项。丙方应在2025年9月30日前，向乙方出具其股东同意本条所述事项的股东决定。若丙方逾期出具的，乙方有权立即停止施工或者解除本合同，甲方和丙方应向乙方承担由此给乙方造成的所有损失。

特别条款及说明：

（1）本合同项下甲方或乙方向对方承担的违约金上限为签约合同价2%，该上限不包括甲方或乙方因违约向对方承担的损失。

（2）本合同项下甲方或乙方因违约向对方承担的损失均指直接损失，不包括间接损失。

（3）本合同需要甲方与丙方承担共同支付的工程款及其他款项均需事先取得甲方、丁方及广东建伟工程咨询有限公司湛江分公司（即甲方就本项目工程聘请造价咨询公司，本文简称建伟咨询公司）核实及书面确认，若各方就甲方及丙方应付乙方款项金额无法达成一致的，可通过司法途径处理。

（4）与本合同涉及工程项目无关的工程款及其他款项、违约责任、赔偿款、费用、税费等均与丙方无关，丙方无需承担共同支付责任。

(5) 丙方因本合同向乙方或任何第三方支付的工程款、违约金、利息、赔偿款及其他任何

款项均视为丙方代甲方支付的垫付款，甲方应当按照丙方的要求无条件向丙方返还该代垫付款及利息损失（按同期全国银行间同业拆借中心公布的贷款市场报价利率(LPR)计算利息）。

2.丁方同意按照国家保交楼相关政策，全力支持甲方统筹处置项目资产及处置收入，全力保障乙丙双方承担的所有款项支付义务的兑现。

七、承诺

1.甲丙双方承诺按照法律规定履行项目审批手续、筹集工程建设资金并按照合同约定的期限和方式支付合同价款。

2.乙方承诺按照法律规定及本合同约定的时间内组织完成工程施工，确保工程质量符合国家、省及市相关标准规范，并保障施工安全，不进行转包及违法分包，并在缺陷责任期及保修期内承担相应的工程维修责任。

八、词语含义

本协议书中词语含义与第二部分通用合同条款中赋予的含义相同。

九、签订时间

本合同于 2025 年 10 月 23 日 签 订 。

十、签订地点

本合同在 广东省湛江市徐闻县 签订。

十一、补充协议

合同未尽事宜，合同当事人另行签订补充协议，补充协议是合同的组成部分。

十二、合同生效

本合同自各方签字盖章之日起生效。

十三、合同份数

本合同一式八份，均具有同等法律效力，各方各执两份。

甲方：(公章)

法定代表人或其委托代理人：

(签字)

乙方：(公章)

法定代表人或其委托代理人：

(签字)

丙方：(公章)

法定代表人或其委托代理人：

(签字)

丁方：(公章)

负责人或其委托代理人：

(签字)

4、三一云谷二期 C2 地块施工总承包工程

中标通知书

SANY 中标通知书

三一云谷二期（南地块）施工总承包工程中标通知书

中建四局交通投资建设有限公司：

我单位的三一云谷二期（南地块）施工总承包工程，经我单位评定，现确定贵单位为中标单位。请收到本通知书后 10 个日历天内，与我单位签订合同，合同条款按照招标阶段合同模板执行。

如由于贵司原因导致无法按时签约，视为贵司放弃中标资格，贵司缴纳的投标保证金将不予退还，相关损失及费用，均由贵单位承担。

中标金额￥ 250,451,232.00 元（大写：**贰亿伍仟零肆拾伍万壹仟贰佰叁拾贰圆整**）

特此通知。

招标人（盖章）：长沙云天房地产有限公司

日期：2026 年 3 月 6 日

扫描全能王 3亿人都在用的扫描App

合同关键页

（GF—2017—0201）

建设工程施工合同

住房城乡建设部国家工商行政管理局制定

第一部分 合同协议书

发包人：长沙云天房地产有限公司

承包人：中建四局交通投资建设有限公司

为进一步明确责任，保障甲乙双方的权益，保证工程顺利进行，经甲乙双方友好协商，在平等自愿以及完全清楚、理解本合同条款的基础上，按照《中华人民共和国民法典》、《中华人民共和国建筑法》及长沙市有关规定，根据本工程的具体情况，结合住房和城乡建设部、国家工商行政管理总局制定的2017年示范文本《建设工程施工合同》，签订本合同，以资合同双方共同遵守。

一、工程概况

1、工程名称：三一云谷二期C2地块施工总承包工程

2、工程地点：长沙县三一工业城内，东四路以东，东五路以西，三一路以北，凉塘路以南

3、施工现场条件和周围环境：承包人已了解本工程之工地位置、邻近建筑物情况、土质、三通一平、储存空间、起卸限制、已完成工程以及足以影响履行合同的其它任何情况，承包人将承担因工地现场情况影响本工程施工之所有风险，并确认已将工地现场情况及周边环境充分考虑在合同总价内。

4、工程规模：

结构形式：装配整体式剪力墙/框剪结构

建筑面积及层数：总用地面积 57118.87㎡，总建筑面积 172386.65㎡，其中地下建筑面积为 39771.53 ㎡，地上建筑面积为 132615.12 ㎡，由 10 栋高层、商业及配套设施组成，高层层高 24~25 层，地下室 1 或 2 层，建筑高度 70.65~79.95m。（具体以图纸为准）

二、工程承包范围

1、工程范围：包括完成本合同文件、图纸、标准规范、招标范围及技术要求、本合同计价清单等全部内容以及为履行本合同所涉及的其他一切项目。详见附件《施工界面划分》及图纸。

2、承包方式：【A】

、本合同按工程承包范围包深化设计、包工、包材料（甲供材除外）、包施工、包工期、包质量、包安全、包文明施工、包资料（含影像资料）、包报建、包验收、包竣工验收及备案、包交付、包保修、包总承包管理、包周边关系维护、协调、处理、包施工及全部风险等。**合同模式采取施工图纸总价包干（合同及清单约定可调整部分除外）。**该总价为完成所有合同文件规定的工程内容的一切费用,除因暂定工程量的确定、设计变更或本合同所允许的调整外，承包人不会因为人工费、货物价格（合同约定可调价材料除外）市场变动、清单的完整性和准确性或费率等原因另行向发包人主张调整或赔偿。

3、承包内容：本施工总承包工程包括但不限于以下：总承包单位施工的工程；总承包管理及协调指定供应、指定分包、独立承包施工及甲供材料/设备的工程。总承包单位需要对上述范围内的工程质量、进度、安全文明施工、资料等方面承担总承包责任，详细承包范围及工作内容、施工总承包与分包施工界面划分表详见附件《施工界面划分》及图纸

三、合同工期

1、总工期：本工程开发节奏可能将根据市场情况有所调整，1#、2#、3#、4#、5-1#、5-2#、5-3#及相应裙楼、地下室为首开批次（桩基移交时间为 1 个月/两栋，如：首开批次进场时 5-1#、5-2#、5-3#桩基已完成可移交总包施工，首开批次最晚 2 栋的移交楼栋时间则在 2 个月后，如桩基移交滞后导致项目关键线路工期受到影响，可以协商办理工期签证，但不补偿任何费用），其中 5-1#、5-2#、5-3#及对应裙楼、地下室为展示区；其余楼栋为第 2 批次开发楼栋，2 个批次开工间隔时间约 6 个月，2 个批次分开交付。每个批次总工期（总包开工到竣工备案）：绝对工期为 671 个日历天（含春节），暂定开工日期为 2026 年 3 月 1 日，暂定竣工备案日期为 2027 年 12 月 31 日。具体开工时间以发包人书面通知为准,除发包人原因明确的工期顺延外，绝对工期不予顺延；总承包人开工前的施工准备及临建设施由总承包人在开工前自行考虑，不计算工期。

2、关键节点：

部位	关键节点名称	完成日期
项目	开工（基坑基槽土石方开挖）	2026-3-1
展示区	5-1#、5-2#、5-3# 移交精装修	2026-6-20
	展示区开放	2026-9-15
一批次	5-1#、5-2#栋 2F 结构完成（预售）	2026-5-16
	所有楼栋主体封顶 （标准层不超过 6 天/层）	2027-1-19
	所有楼栋粗装修 （抹灰完成）	2027-5-9
	园林景观完工	2027-10-31
	竣工备案	2027-12-31

注：无论在任何时期，发包人有权在本合同工程范围内根据全项目的实际施工进度，将工程分期/分批次开工与竣工；承包人需根据施工进度和要求，来完成分期/分批次开工及竣工的要求。具体工期以各项目公司要求为准，发包方可根据销售计划适当调整各计划节点开始时间及完成时间，承包人需无条件配合，承包人不得以此索赔（不合理压缩工期除外）。

3、发承包双方在确定竣工日期及各项控制工期时，已充分考虑：

（1）下雨、高温天气、停水、停电、节假日、工地、政府会议、环境保护、扰民、民扰及周边环境等影响因素；

（2）发包人分包工程的合理工期；

（3）一般设计变更对工期的影响；

（4）劳务市场变化的影响。

承包人必须充分考虑到如连续大风、下雨等恶劣天气、停水、疫情、居民阻工

和其他专业工序交叉作业等全部因素对工期及施工的影响。除非发包人另有要求，承包人不得因包括但不限于上述任何因素而要求工期顺延，不得因上述因素要求额外签证。

4、工期顺延：因发包人过错或因发包人原因并明确发出书面的停工指令及不可抗力原因导致的工期延误，经发包人书面确认后可予以相应顺延。

四、质量标准

1、本工程质量标准为：长沙市优质工程（质量标准的评定以现行国家质量验收规范、行业质量标准、发包人提供技术要求为依据，标准不一致的按较高标准执行）。

2、发包人委托第三方评估机构对承包人施工过程进行全方位的检查，相关奖罚制度参考合同附件**《竹胜园事业部质量安全飞检评估管理办法》**执行。

3、其他要求：确保获得“长沙市优质工程”及“湖南省安全文明工地”。若未能取得其中任意一项，按 50 万元/项在合同结算总额中扣除。

五、合同价款：

5.1 本项目合同价款选择【A】方式。

A、**合同固定含税总金额**（人民币，大写）**贰亿伍仟零肆拾伍万壹仟贰佰叁拾贰圆整**(RMB **250,451,232.00**元)，其中，不含税合同金额（人民币，大写）**贰亿贰仟玖佰柒拾柒万壹仟柒佰柒拾贰圆肆角捌分**(RMB**229,771,772.48** 元)，合同增值税金额（人民币，大写）**贰仟零陆拾柒万玖仟肆佰伍拾玖圆伍角贰分**(RMB**20,679,459.52** 元)，增值税采用【A】计税方式（A、一般计税）增值税税率 9%，合同履行过程中，如遇国家税率调整，不含增值税合同金额不变，税款按国家税收政策调整，合同总金额随之调整。

六、履约担保

1、履约保证：本合同工程承包人选择**银行保函**方式提供履约担保。

2、履约担保采用保证金方式的：

2.1 履约保证金如采用现金形式，则应在**合同签订后** 10 天内汇入发包人指定的

银行账号，否则发包人有权无责单方面取消承包人中标资格，履约保证金金额为合同总价的5%，履约担保所需的费用由承包人自行负责。

2.2 本合同工程全部达到结构封顶后次月，发包人退还50%履约保证金，剩余部分在本合同工程竣工备案且完成工程资料移交，经发包人确认承包人无违约责任后次月不计息返还。

3、履约担保采用银行保函方式的：

3.1 履约保函**需在合同签订后60天内且在第一次工程款支付前提供，**否则发包人拒绝支付工程款。银行保函金额为合同总价的10%，履约担保所需的费用由承包人自行负责。银行保函性质为不可撤销见索即付的履约保函；保函开具机构，应为符合发包人要求的大型股份制银行（含三湘银行）；

3.2 银行保函担保期限至本工程经发包人组织监理、勘察、设计单位验收合格后30日历天。如遇合同期限延长时，保函必须同步延期，且保函延期所需费用由承包人承担。

4、如项目未在合同约定的工期完工或竣备的，承包人应至少提前一个月向发包人书面申请是否续开履约担保，因承包人原因超合同约定工期未及时续保的，承包人需按合同约定承担逾期违约金。如因发包人原因未完成外部竣工备案，但工程已由发包人内部验收合格且已交付使用的，承包人无需续保且不需承担违约金。

七、战略协同

乙方承诺，同意将本项目的工程款及结算款，以房产及设备抵款：

① 在本合同签定后365日历天内，乙方须锁定甲方房源并签订工抵协议，在2027 年 5 月 31 日前，以本项目工程款或结算款采购金额不低于**¥12,522,561.60**元（大写：**壹仟贰佰伍拾贰万贰仟伍佰陆拾壹圆陆角**，合同总金额5%），过程抵扣不占用60%电汇支付比例；

② 同时在2027 年 5 月 31 日前，以本项目工程款或结算款，采购甲方设备金额不低于**¥12,522,561.60**元（大写：**壹仟贰佰伍拾贰万贰仟伍佰陆拾壹圆**

陆角，合同总金额 5%），过程抵扣不占用 60%电汇支付比例；
甲方以该购房款及设备款，冲抵本项目工程款或尾款，乙方若承诺采购但未按其执行的，甲乙双方均同意甲方直接从乙方本项目工程款或尾款划扣，乙方不得有任何异议。注意：**销售协同联系人为李泽环 15367487543，联系其他人不计入此合同协同业绩**。

八、组成合同的文件（以下简称合同文件）

本协议书与下列文件一起构成合同文件：

1、本合同签订后双方约定并共同签署的有关工程洽商、变更等书面补充协议或其他文件

2、合同协议书、合同专用条款及附件（不含合同计价清单）；

3、设计变更单、工程签证单

4、合同图纸及样板

5、合同计价清单

6、中标通知书

7、招标文件及招标文件补遗、招标过程往来函件

8、经双方认可的投标书。

9、合同通用条款

10、“建设工程施工合同”（政府备案用的标准文本，如有）

11、现行国家施工质量验收规范、技术规程

若合同文件之间有任何矛盾，以较后时间制订的为准。任何不列在其上的文件皆不成为合同的一部份，其内容不能影响合同的含义，除非双方同意签认作为本合同的补充。

本合同为发包人与承包人签署的“建设工程施工合同”（标准文本，如有）的补充，“建设工程施工合同”（标准文本，如有）仅作为备案和办理与本工程有关的证照使用，不影响双方按本合同约定履行各自义务、责任和工作。本合同为甲乙双方就本工程的实施履行各自责任、权利和义务的唯一依据，承包人承诺会有效地

和及时地协助办理好有关施工许可证和施工及竣工所涉及之政府及其它单位之许可手续，并承担政府规定由承包人承担之有关费用，无偿协助发包人办理所有有关申请房产证等手续。

九、双方承诺

1、承包人承诺严格按本合同约定履行本工程的总包管理责任，遵守发包人的工程管理制度，接受发包人及发包人委托的监理公司的管理，按期保质保量完成承包范围内的工程施工和竣工备案，并在工程质量保修期内承担免费保修责任、承担工程违约责任。

2、承包人不得向发包人与本工程有关人员赠送钱物（行贿）或宴请，如有发生按合同附件《廉洁合作协议书》相关条款追究承包人相关人员责任。

3、发包人承诺严格按本合同约定提供支持、协调、配合和管理工作、承担违约责任、支付合同价款及其他应当支付的款项。

十、合同生效与终止

1、本合同自发承包人法定代表人或其委托代理人签字并加盖公章或合同专用章后生效，至发承包人履行完本合同约定的责任和义务后自行终止。

2、本合同生效后，如任何一方违约，守约方为维护权益，向违约方追偿的一切费用，包括但不限于律师费、诉讼费、保全费、鉴定费、差旅费，由违约方承担。

3、本合同一式陆份，其中正本贰份，副本肆份。发包人执正本壹份及副本叁份，承包人执正副本各壹份，均具同等法律效力。

甲方	乙方
单位名称：长沙云天房地产有限公司	单位名称：中建四局交通投资建设有限公司
单位地址：长沙经济技术开发区三一路 1 号三一工业城三一汽车制造有限公司魔豆仓五楼 503 号	单位地址：深圳市南山区南山街道南新路阳光科创中心一期 A 座 1001

法定代表人：钟卫华	法定代表人：张正林
委托代理人：李泽环	委托代理人：周刚
电话：15367487543	电话：13658584355
开户银行：交通银行股份有限公司长沙湘江中路支行	开户银行：交通银行北京阜外支行
账号：431601888013000301268	账号：034156201H01000
纳税人识别号：91430100MA4R357Y1B	纳税人识别号：91522701216250420B

合同订立时间：2026 年 4 月 15 日

合同签订地点：湖南省长沙市长沙县

5、渔二村改造项目

中标通知书

中 标 通 知 书

标段编号：2206-440305-04-01-397077003001

标段名称：渔二村改造项目施工总承包工程

建设单位：深圳招商润德房地产有限公司

招标方式：公开招标

中标单位：中建四局第五建筑工程有限公司

中标价：22955.970060万元

中标工期：871

项目经理(总监)：姚晓东

本工程于 2024-01-02 在深圳公共资源交易中心(深圳交易集团建设工程招标业务分公司)进行招标，2024-02-05 完成招标流程。

招标人和中标人应当自中标通知书发出之日起三十日内按照招标文件和中标人的投标文件订立书面合同。

招标代理机构(盖章)：

法定代表人或其委托代理人

(签字或盖章)：

招标人(盖章)：

法定代表人或其委托代理人

(签字或盖章)：

日期：2024-02-28

查验码：4934878454584079 查验网址：https://www.szggzy.com/jyfw/list.html?id=jyfwjsgc

合同关键页

建设工程施工总承包合同

工程名称：渔二村改造项目

发 包 人：深圳招商润德房地产有限公司

承 包 人：中建四局第五建筑工程有限公司

签订时间：2024年 3 月 28 日

签订地点：广东省深圳市

第一部分　协议书

发包人（全称）：深圳招商润德房地产有限公司（以下简称发包人）

承包人（全称）：中建四局第五建筑工程有限公司（以下简称承包人）

依照《中华人民共和国民法典》《中华人民共和国建筑法》及有关法律规定，结合本工程具体情况，遵循平等、自愿、公平和诚信原则，双方就渔二村改造项目工程建设施工事项协商一致，订立本协议。

一、工程概况

工程名称：渔二村改造项目

工程地点：深圳市南山区蛇口街道

工程内容及规模：渔二村改造项目位于深圳市南山区，南山半岛最南端，东临西部通道、西临海上世界、南面是蛇口渔港。主要范围是蛇口老街以南、望海路以北、湾厦路以西区域。项目用地面积 9072.05 平方米，拟建建筑为 2 栋 44-45 层住宅楼，高约 145 米；1 栋 35 层公寓楼，高 120 米；裙房商业 6 层。下设三层地下室，场地设计±0.00 标高为 4.95 m，总建筑面积 91523 平方米，基坑开挖深度约 13 米。

(1)　工程承包方式及承包范围

工程承包范围包括但不限于招标书条款规定的内容、招标范围内全部图纸的内容、合同文件规定的内容所要求完成的一切工作，包括或不排除依据合同文件、法规、规范及标准、政府文件所要求的或根据实际情况可推断出的为完成一个完整工程所需要的全部工作。

1.工程承包方式

[　]固定总价（不含增值税，含税总价根据实际增值税税率计算确定，下同)包干方式：按图纸、招标文件所要求的招标范围、技术规范进行总价包干，即包工、包料、包安全、包质量、包工期、包施工现场及运输通道的环境卫生等。除按本合同约定办理的设计变更、有效工程现场签证或其他可调整的情形外，工程结算价一律不予调整。

[√]按工程量清单单价计价，但该工程量清单只作为进度款支付的参考依据，不作为结算依据，其中，措施费部分除模板外按规划许可证载明的本项目建筑面积包干，不再调整。工程量按施工图计算，在发包人提供施工图之前，承包人按模拟工程量清单投标报价并签订暂定总价合同，在下发施工图之后，双方对工程量进行核对，并签订总价包干补充协议，即包质量、包工期、包施工现场及运输通道的环境卫生，包安全、包工包料、包施工和包协调管理等；工程造价（不含增值税)一次性包死。合同总价包干，除按本合同约定办理的工程变更、有效工程现场签证或其他可调整的情形外，工程结算价一律不予调整。

如采用施工图和工程量清单进行招标（非模拟工程量清单招标），承包人承诺在招标投标过程中已经确认工程量清单的工程量与招标书及招标图纸的工程量是一致的，并在此承诺：在履行合同过程中，如果发现工程量清单的工程量与招标书及招标图纸的工程量不一致的，工期和综合单价及总价（不含增值税）均不作调整。

2.工程承包范围

工程承包范围包括但不限于(包括招标补遗、标前答疑会议纪要、招标期间发放的全部相关文件)、招标范围内全部图纸以及合同等文件所要求完成的一切工作，亦包括依据法律法规、规范及标准、政府文件所要求的或根据实际情况可推断出的为完成一个完整工程所需要的全部工作。

详细范围如下:

（1）按发包人提供的由深圳市华阳国际工程设计股份有限公司设计公司出具的设计图纸(见图纸目录即附件 3，出图日期_____第　　版)、招标文件、标前答疑会议纪要所包括的全部内容，以及专用条款第 14 条所列属于承包范围内（不限于工程量清单）的工程。

（2）承包人须按图纸、合同及招标文件要求负责整个工程所有的施工任务，包括材料设备的采购、施工、保护及保修等，不论是永久性质的或是临时性质的。

（3）承包人承建的工程包括但不限于下列各项：_____

[√]临建工程（施工围墙、工地大门、洗车槽、临时道路、临时办公室、施工临电、施工临水,临时开路口、临设报建）；_

[√]土方工程（承台、地梁开挖回填、未开挖到位的基坑土方、基坑及地下室周边回填等）；

[√]顶板覆土回填；

[√]地下室及主体结构；

[√]内外墙砌体；

[√]成品烟道及顶部成品风帽；

[√]建筑外饰面（[√]外墙保温、[√]外墙砖、[√]涂料、[√]石材、[√]铝板、[ ]其它：　）；

[√]防水工程（屋面、外墙、地下室、[√]厨房、[√]卫生间、[√]阳台，[√]露台、[√]花池，[√]变形缝防水构造及金属檐沟和檐沟排水系统，[ ]其它：　）

[√]公共部位装修(设备房、通道、楼梯间等部位装修，包含楼梯扶手、防火门)；

[√]地下室、裙楼及塔楼电梯大堂及走廊等公共部位的墙面、天棚水泥砂浆抹灰；

[√]机房设备基础；

[√]屋面铺装工程；

[√]化粪池（包括结构、防水），人工湿地结构；

[√]外墙（包括铝合金门窗）淋水实验。

[√]电梯的临时防水门槛；电梯轿厢用夹板做临时保护。

[√]室外水景、游泳池（包括水景、泳池结构、套管预埋）；

[√]室外泳池更衣室土建、找平层、防水层）。

[√]给排水工程（生活给水、雨污水排水、冷凝水排水、[ ]热水、[ ]中水）；

[√]电气工程（供配电、公共照明、防雷接地、户内配电箱/弱电箱、强电/对讲/电视/电话/网络线管预埋到位,包括桥架安装）；

[√]所有预留预埋；

[√]变压器房、高低压配电室土建施工、电缆沟及支架、电缆沟钢盖板、电房照明；

[ ]其它

具体界面划分详见施工图纸及补充条款。

三、合同工期

计划开工日期：2024 年 5 月 15 日，计划竣工日期：2026 年 10 月 3 日，计划合同工期总日历天数（包括法定节假日，下同）871 天。**该工期含专用条款第 13.14.15 条所列属于承包范围内的工程工期。**

具体开工日期以经甲方或监理单位下达的开工令或其他书面文件为准。如开工日期顺延，则竣工日期相应顺延。

四、质量标准

工程质量标准：按照国家验收标准达到__合格__。质量标准的评定以现行国家或行业的质量检验评定标准和《招商蛇口工程检查评估操作指引》附件检查评估表所列检查标准（以最高者为准）为依据。工程质量达不到约定的质量标准的，由承包人承担责任（《招商蛇口工程检查评估操作指引》附件检查评估表由发包人提供给承包人，在合同履行过程中，发包人有权对其进行更新，更新内容应及时通知承包人，承包人无条件执行，最终解释权归招商蛇口运营管理部）。

五、合同价款

合同总金额：不含税价（单位为人民币，下同）：210605229.91 元（大写：贰亿壹仟零陆拾万零伍仟贰佰贰拾玖元玖角壹分），增值税：18954470.69 元（大写：壹仟捌佰玖拾伍万肆仟肆佰柒拾元陆角玖分），增值税率：9%，含税价：229559700.60 元（大写：贰亿贰仟玖佰伍拾伍万玖仟柒佰元陆角整）。

[√]扣除专用条款第 14、15、41 条（发包人指定和直接分包工程、发包人供应材料设备）所列属于承包范围内的工程价款后的合同金额：

不含税价：176147298.89 元（大写：壹亿柒仟陆佰壹拾肆万柒仟贰佰玖拾捌元捌角玖分），增值税：15853256.90 元（大写：壹仟伍佰捌拾伍万叁仟贰佰伍拾陆元玖角整），增值税率：9%，含税价：192000555.79 元（大写：壹亿玖仟贰佰万零伍佰伍拾伍元柒角玖分）。

其中：工程安全防护、文明施工措施费金额：不含税价：6191450.70 元（大写：陆佰壹拾玖万壹仟肆佰伍拾元柒角整），增值税：557230.56 元（大写：伍拾伍万柒仟贰佰叁拾元伍角陆分），增值税率：9%，含税价：6748681.26 元（大写：陆佰柒拾肆万捌仟陆佰捌拾壹元贰角陆分）；

本协议第二条所述的价格包干，是指不含税价部分包干，若增值税税率调整，双方同意含税价为本条所述不含税价加上根据款项支付时实际增值税税率计算的增值税（可于结算时一并调整确认增值税）。

如遇国家政策调整增值税率，则合同约定的不含税价不变，增值税率和增值税金根据国家政策调整。

六、组成合同的文件

组成本协议的文件包括：

1.补充合同、补充协议；

2.本合同协议书、补充条款；

3.本合同专用条款和附件；

4.中标通知书；

5.招标书(包括招标答疑、招标会议纪要等)及其附件；

6.本合同通用条款；

7.标准、规范及有关技术文件；

8.图纸；

9.投标书及其附件；

10.工程量清单和设备材料清单；

11.工程报价单或预算书；

12.发包人、承包人有关工程的洽商、变更等书面记录和文件，包括但不限于合同履行过程中的有关通知、指令、工程会议纪要、签证、信件、数据电文等；

13.双方约定的其他文件。

上述各项文件包括合同当事人就该文件所作出的补充和修改，属于同一类内容的文件应当以最新签署的为准，除各方另有特别约定外。

七、本协议书中有关词语含义与本合同第二部分《通用条款》中分别赋予它们的定义相同。

八、承包人向发包人承诺：按照法律规定及合同约定组织完成工程的设计、采购和施工等工作，确保工程质量和安全，不擅自转包及违法分包，并在缺陷责任期及保修期内承担相应的工程维修责任。

九、发包人向承包人承诺：按照法律规定履行项目审批手续、筹集工程建设资金并按照合同约定的期限和方式支付合同价款。

十、合同生效

合同订立时间：2024年 3月 28日

合同订立地点：广东省深圳市

本合同自发包人、承包人法定代表人或授权代表签字并加盖各方公章或合同专用章后生效。

本合同一式 拾贰份，均具有同等法律效力，发包人执捌份，承包人执肆份。

（3） 特别声明

发包人、承包人均已对本协议书、通用条款、专用条款、补充条款等全部内容，包括但不限于工程范围、材料设备、合同价款、工程进度款支付、工程质量保证金（质保金）、保修期等含义和法律后果作了全面、准确的理解，对各条款的理解不存在异议，且各方在签署前均已完成了各自内部审批程序。发包人：（公章）	承包人：（公章）
法定代表人或其授权代表（签字或盖章）：	法定代表人或其授权代表（签字或盖章）：

附表 2：

拟派项目经理业绩情况表

项目经理情况	姓名：胡彪 年龄：32 岁 学历：本科 注册执业资格：一级注册建造师 职称：工程师 12 个月社保：☑有　☐无
近 3 年以同等职位及以上所承担的最具代表性已完工的同类工程业绩 （上限 5 项）	项目名称：桂湾府施工总承包工程 合同金额：73247.48 万元 建设单位名称：东莞市桂湾房地产开发有限公司 竣工验收日期：2024 年 9 月 30 日
	项目名称：/ 合同金额：/万元 建设单位名称：/ 竣工验收日期：/
	项目名称：/ 合同金额：/万元 建设单位名称：/ 竣工验收日期：/
	项目名称：/ 合同金额：/万元 建设单位名称：/ 竣工验收日期：/
	项目名称：/ 合同金额：/万元 建设单位名称：/ 竣工验收日期：/

注：按《资信标要求一览表》提供相关证明材料。

登记通知书

业务流程号:22410805259

中建四局交通投资建设有限公司:

你单位提交的变更登记申请材料齐全,符合法定形式，我局予以登记。

变更前名称:中建四局第五建筑工程有限公司

变更后名称：中建四局交通投资建设有限公司

深圳市市场监督管理局

二〇二四年十二月二十五日

注：

1、本通知书适用于市场主体的设立、变更、注销登记；

2、名称变更登记的，各登记机关可依据市场主体需求在本通知书载明名称变更内容，但各登记机关应当鼓励市场主体自行查阅属于公示信息的登记（备案）内容。

3、公司因合并分立申请登记的，各登记机关可在本通知书载明公司合并分立内容。

中标通知书

中 标 通 知 书

（第一联）

中建四局第五建筑工程有限公司：

桂湾府施工总承包工程 工程项目（招标编号： SSFWQA12110677 ）于2021年 07月 16日在东莞市公共资源交易中心进行招标，现已完成招标流程，你单位为中标人。

中标人收到中标通知书后，须在 2021年 08月 29日前按照招标文件和中标人的投标文件与招标人签订本招标工程承发包合同。

具体情况如下表：

项目法人	东莞市桂湾房地产开发有限公司		
招标单位	东莞市桂湾房地产开发有限公司		
招标代理机构	广东泰通伟业工程咨询有限公司		
招标方式	公开招标		
项目经理	周向明	资质证号	粤144111219749
中标报价（元）	伍亿伍仟柒佰肆拾伍万肆仟玖佰玖拾伍元叁角玖分	下浮率	8.90%
安全防护、文明施工措施等单列费（元）	壹亿柒仟伍佰零壹万玖仟玖佰零壹元陆角贰分		
开、竣工日期	2021-07-24 至 2023-12-30	工期	890天
招标单位： （公章） 法定代表人或其委托代理人： （签名或盖私章） 2021年 7月29日	招标代理机构： （公章） 法定代表人或其委托代理人： （签名或盖私章） 2021年 7月29日	交易场所： 兹证述本通知书发出之日前该项目在中心场内交易过程和结果。 （公章） 东莞市公共资源交易中心 2021年 08月 02日	

说明：本文书一式五联，第一联：行政主管部门，第二联：东莞市公共资源交易中心，第三联：招标单位，第四联：招标代理机构，第五联：中标单位（联合体各方）。涂改、复印无效。

备注：本文书上述表中的开、竣工日期及工期为招标文件有关工期的要求，而中标人投标文件对有关工期实质性内容作出响应的工期为 869 天（日历天），开、竣工日期为 2021-07-24 至 2023-12-10，特此说明。

合同关键页

合同编号：DGGW-2021-036

建设工程施工合同

合同双方：东莞市桂湾房地产开发有限公司（甲方）

中建四局第五建筑工程有限公司（乙方）

工程名称：桂湾府施工总承包工程

签署日期：2021 年 8 月 5 日

住房城乡建设部

国家工商行政管理总局 制定

合同编号：DGGW-2021-036

建设工程施工合同

合同双方：东莞市桂湾房地产开发有限公司（甲方）

中建四局第五建筑工程有限公司（乙方）

工程名称：桂湾府施工总承包工程

签署日期：2021 年 8 月 5 日

住房城乡建设部

国家工商行政管理总局 制定

第一部分 合同协议书

发包人（全称）：东莞市桂湾房地产开发有限公司

承包人（全称）：中建四局第五建筑工程有限公司

根据《中华人民共和国民法典》、《中华人民共和国建筑法》及有关法律规定，遵循平等、自愿、公平和诚实信用的原则，双方就**桂湾府施工总承包工程**及有关事项协商一致，共同达成如下协议：

一、工程概况

1.工程名称：桂湾府施工总承包工程

2.工程地点：东莞市塘厦镇大坪社区与田心社区交界处。

3.工程立项批准文号：项目代码 2020-441900-70-03-089396。

4.资金来源：自筹资金。

5.工程内容：本工程总用地面积为 46396 平方米，建筑总建筑面积约为 21.21 万平方米，地下二层，地上最大层数为 33 层，共 10 栋住宅塔楼、2 栋商业配套楼及 1 栋配电房，最大建筑高度为 99.55 米，地下室设置人防，建筑结构类型为钢筋混凝土框架结构。

6.工程承包范围：桂湾府施工总承包工程按招标图纸（施工图纸）及工程量清单所含内容，包括但不限于：主体结构建筑工程、门窗工程、幕墙工程、屋面工程、防水工程、粗装修工程、公区精装修工程、车库地坪、防火门、防火卷帘、入户门、强电工程、防雷接地工程、给排水工程、通风防排烟工程、排油烟工程、消防水工程、消防电工程、弱电预埋工程、气体灭火工程、室外管网工程、人防工程、白蚁防治工程、抗震支架工程、燃气工程、电梯工程、弱电智能化工程（含有线电视及光纤入户）、充电桩工程、预留预埋工作及其他零星工程、配合其他由发包人单独发包的专业工程的现场施工等内容。

其中专业暂估价项目程包括：入户门、门窗工程（门窗、铝合金百叶、遮阳百叶、阳台玻璃栏杆、护窗栏杆）、幕墙工程、公区精装修工程、燃气工程、弱电智能化工程（含有线电视及光纤入户）、电梯工程（含轿厢精装）、充电桩工程。

以上工程内容详见施工图纸及工程量清单，承包人不得以上述未列明的项目为由而拒绝开展相关的工作及承担相应的费用。发包人保留调整发包范围的权利，承包人不得提出异议。具体承包范围详见招标文件，具体界面划分详见施工图纸及技术标准。

二、合同工期

计划开工日期：__2021__年__7__月__24__日。

计划竣工日期：__2023__年__12__月__10__日。

工期总日历天数：__869__天（包含搭建临时设施、放线定位、施工报建等前期准备工作）。工期总日历天数与根据前述计划开竣工日期计算的工期天数不一致的，以工期总日历天数为准。具体开工时间以发包人书面通知或开工令为准，其中工期节点安排详见招标文件第九章技术标准和要求。

三、质量标准

工程质量标准：按照国家验收标准达到__合格__标准。

四、签约合同价与合同价格形式

1.签约合同价为：

合同总金额（含税）为人民币__732,474,897.01__元（大写：__柒亿叁仟贰佰肆拾柒万肆仟捌佰玖拾柒元零角壹分__）。其中，合同不含税价为人民币__671,995,318.36__元（大写：__陆亿柒仟壹佰玖拾玖万伍仟叁佰壹拾捌元叁角陆分__）；增值税率__9__%，增值税额为人民币__60,479,578.65__元（大写：__陆亿零肆佰柒拾玖万伍仟玖佰柒拾捌元陆角伍分__）。本合同约定的价格为含增值税价格，不含税价不随增值税率变化而变化，如履行期间国家政策公布新适用增值税率，则增值税率、增值税额也作相应调整，即依据纳税义务期间适用税率变动相应调整增值税额。

其中：

（1）绿色施工安全防护措施单列费：

人民币（大写）贰仟贰佰叁拾玖万零陆佰叁拾伍元陆角贰分

(¥ 22,390,635.62 元);

（2）材料和工程设备暂估价金额：

人民币（大写）_____/_____ (¥_____/____元);

（3）专业工程暂估价金额：

人民币（大写）壹亿零壹佰捌拾捌万玖仟贰佰陆拾陆元整 (¥ 101,889,266.00 元);

（4）暂列金额：

人民币（大写）伍仟零柒拾肆万元整 (¥ 50,740,000.00 元)。

2.合同价格形式：固定单价 。

五、项目经理

承包人项目经理：姓名：周向明 ，等级：一级注册建造师，证号：粤144111219749 （注：项目经理即为承包人投标时满足招标文件项目负责人要求的项目负责人）。

六、合同文件构成

本协议书与下列文件一起构成合同文件：

（1）中标通知书（如果有）；

（2）投标函及其附录（如果有）；

（3）专用合同条款及其附件；

（4）通用合同条款；

（5）技术标准和要求；

（6）图纸；

（7）已标价工程量清单或预算书；

（8）其他合同文件。

在合同订立及履行过程中形成的与合同有关的文件均构成合同文件组成部分。

上述各项合同文件包括合同当事人就该项合同文件所作出的补充和修改，属于同一类内容的文件，应以最新签署的为准。专用合同条款及其附件须经合同当事人签字或盖章。

七、承诺

1.发包人承诺按照法律规定履行项目审批手续、筹集工程建设资金并按照合同约定的期限和方式支付合同价款。

2.承包人承诺按照法律规定及合同约定组织完成工程施工，确保工程质量和安全，不进行转包及违法分包，并在缺陷责任期及保修期内承担相应的工程维修责任。

3.发包人和承包人通过招投标形式签订合同的，双方理解并承诺不再就同一工程另行签订与合同实质性内容相背离的协议。

八、词语含义

本协议书中词语含义与第二部分通用合同条款中赋予的含义相同。

九、签订时间

本合同于 2021 年 8 月 5 日签订。

十、签订地点

本合同在 **前海深港现代服务业合作区** 签订。

十一、补充协议

合同未尽事宜，合同当事人另行签订补充协议，补充协议是合同的组成部分。

十二、合同生效

本合同自 发包人和承包人签字盖章后 生效。

十三、合同份数

本合同一式 15 份，均具有同等法律效力，发包人执 9 份，承包人执 6 份。

（以下无正文内容）

（续上页）

合同签署页：

发包人：东莞市桂湾房地产开发有限公司 **承包人：中建四局第五建筑工程有限公司**

（公章） **（公章）**

法定代表人或其委托代理人：

（签字） **（签字）**

组织机构代码：91441900MA551X0D2M

地　址：

邮政编码：518000

法定代表人：

委托代理人：

电　话：0755-88982485

传　真：/

电子信箱：/

开户银行：上海浦东发展银行股份有限公司东莞分行

账　号：5401 0078 8014 0000 1336

组织机构代码：91522701216250420B

地　址：南山区阳光科创中心 B 座 1001

邮政编码：518000

法定代表人：

委托代理人：

电　话：020-32215670

传　真：/

电子信箱：/

开户银行：中国建设银行股份有限公司深圳铁路支行

账　号：4425 0100 0036 0988 8666

工人工资专用账户

户　名：

账　号：

开户银行：

竣工验收证明

单位（子单位）竣工验收报告

GD-E1-914□□□

工程名称：桂湾府1号住宅楼（剪力墙33层1幢）

验收日期：2014年9月30日

建设单位（盖章）：东莞市桂湾房地产开发有限公司

GD-E1-914

单位（子单位）竣工验收报告的填写说明

GD-E1-914/1□□□

1、工程竣工验收报告由建设单位负责填写，向备案机关提交。

2. 填写要求内容真实，语言简练，字迹清楚。

3. 工程竣工验收报告一式七份，建设单位、监理单位、勘察单位、设计单位、施工单位、监督站、备案机关各持一份。



一、工程概况

GD-E1-914/2□□□

工程名称	桂湾府1号住宅楼（剪力墙33层1幢）				
工程地点	东莞市塘厦镇大坪社区与田心社区交界处	建筑面积	14616.56平方米	工程造价	4413.026 万元
结构类型	剪力墙结构	层数	地上： 33 层		
	剪力墙结构		地下： 2 层		
施工许可证号	441900202110220801	监理许可证号	/		
开工日期	2022年04月13日	验收日期	2024 年 9 月 30 日		
监督单位	东莞市塘厦镇建设工程质量安全监督管理所 东莞市建设工程监督站	监督编号	ZJF202114046-01		
建设单位	东莞市桂湾房地产开发有限公司				
勘察单位	广东建青工程勘察设计咨询有限公司				
设计单位	深圳市建筑设计研究总院有限公司				
总包单位	中建四局第五建筑工程有限公司				
承建单位（土建）	中建四局第五建筑工程有限公司				
承建单位（设备安装）	东莞巨通电梯有限公司				
承建单位（装修）	中建四局第五建筑工程有限公司				
监理单位	深圳市龙建建设监理有限公司				
施工图审查单位	东莞市大业施工图审查有限公司				

GD-E1-914/2

二、工程竣工验收实施情况

GD-E1-914/3□□□

（一）验收组织

建设单位组织勘察、设计、施工、监理等单位和其他有关专家组成验收组，根据工程特点，下设若干个专业组。

1. 验收组

组长	刘一超、钟俊
副组长	万运贵、林伟、李文龙、胡彪、李克仁
组员	黄一达、唐瑜亮、戴昱、陈立、龙俊、陶安、韩刚强、黄建国、肖玉婷、黄鑫、马文高、王兵、 陈德智、任明爱、仲飞翔、张强、吴楚明

2. 专业组

专业组	组长	组员
建筑工程	龙俊	黄一达、陈立、戴昱、陶安、黄建国
建筑设备安装工程	韩刚强	马文高、张强、吴楚明、陈德智
工程质控资料	唐瑜亮	肖玉婷、黄鑫、马文高、王兵

（二）验收程序

1. 建设单位主持验收会议。

2. 建设、勘察、设计、施工、监理单位介绍工程合同履约情况和在工程建设各个环节执行法律、法规和工程建设强制性标准情况。

3. 审阅建设、勘察、设计、施工、监理单位的工程档案资料。

4. 验收组实地查验工程质量。

5. 专业验收组发表意见，验收组形成工程竣工验收意见并签名。

三、工程质量评定

GD-E1-914/4□□□

分部（系统、成套设备）工程名称	验收意见/备注	质量控制资料核查结果统计	主要使用功能和安全性能资料核查/实体质量抽查结果统计	观感质量验收抽查结果统计
地基与基础	/	共 / 项，其中： 经审查符合要求 / 项 经核定符合要求 / 项	共 / 项，其中： 资料核查符合要求 / 项 实体抽查符合要求 / 项	共 / 项，其中： 评价为“好”的 / 项 评价为“一般”的 / 项
主体结构	合格	共 12 项，其中： 经审查符合要求 12 项 经核定符合要求 12 项	共 4 项，其中： 资料核查符合要求 4 项 实体抽查符合要求 4 项	共 9 项，其中： 评价为“好”的 8 项 评价为“一般”的 1 项
建筑装饰装修	合格	共 10 项，其中： 经审查符合要求 10 项 经核定符合要求 10 项	共 7 项，其中： 资料核查符合要求 7 项 实体抽查符合要求 7 项	共 19 项，其中： 评价为“好”的 16 项 评价为“一般”的 3 项
屋面	合格	共 6 项，其中： 经审查符合要求 6 项 经核定符合要求 6 项	共 3 项，其中： 资料核查符合要求 3 项 实体抽查符合要求 3 项	共 5 项，其中： 评价为“好”的 4 项 评价为“一般”的 1 项
建筑给水、排水及采暖	合格	共 18 项，其中： 经审查符合要求 18 项 经核定符合要求 18 项	共 10 项，其中： 资料核查符合要求 10 项 实体抽查符合要求 10 项	共 12 项，其中： 评价为“好”的 10 项 评价为“一般”的 2 项
通风与空调	合格	共 16 项，其中： 经审查符合要求 16 项 经核定符合要求 16 项	共 8 项，其中： 资料核查符合要求 8 项 实体抽查符合要求 8 项	共 6 项，其中： 评价为“好”的 5 项 评价为“一般”的 1 项
建筑电气	合格	共 17 项，其中： 经审查符合要求 17 项 经核定符合要求 17 项	共 8 项，其中： 资料核查符合要求 8 项 实体抽查符合要求 8 项	共 12 项，其中： 评价为“好”的 11 项 评价为“一般”的 1 项
智能建筑	合格	共 14 项，其中： 经审查符合要求 14 项 经核定符合要求 14 项	共 8 项，其中： 资料核查符合要求 8 项 实体抽查符合要求 8 项	共 10 项，其中： 评价为“好”的 8 项 评价为“一般”的 2 项
建筑节能	合格	共 25 项，其中： 经审查符合要求 25 项 经核定符合要求 25 项	共 10 项，其中： 资料核查符合要求 10 项 实体抽查符合要求 10 项	共 23 项，其中： 评价为“好”的 18 项 评价为“一般”的 5 项
电梯	合格	共 16 项，其中： 经审查符合要求 16 项 经核定符合要求 16 项	共 3 项，其中： 资料核查符合要求 3 项 实体抽查符合要求 3 项	共 10 项，其中： 评价为“好”的 10 项 评价为“一般”的 0 项
		共 项，其中： 经审查符合要求 项 经核定符合要求 项	共 项，其中： 资料核查符合要求 项 实体抽查符合要求 项	共 项，其中： 评价为“好”的 项 评价为“一般”的 项
		共 项，其中： 经审查符合要求 项 经核定符合要求 项	共 项，其中： 资料核查符合要求 项 实体抽查符合要求 项	共 项，其中： 评价为“好”的 项 评价为“一般”的 项
		共 项，其中： 经审查符合要求 项 经核定符合要求 项	共 项，其中： 资料核查符合要求 项 实体抽查符合要求 项	共 项，其中： 评价为“好”的 项 评价为“一般”的 项

四、验收人员签名：

GD-E1-914/5□□□

序号	姓名	工作单位	职务	签名
1	刘一超	东莞市桂湾房地产开发有限公司	部长	
2	钟俊	东莞市桂湾房地产开发有限公司	项目经理	
3	唐瑜亮	东莞市桂湾房地产开发有限公司	土建工程师	
4	戴昱	东莞市桂湾房地产开发有限公司	精装工程师	
5	陈立	东莞市桂湾房地产开发有限公司	建筑工程师	
6	黄一达	东莞市桂湾房地产开发有限公司	土建工程师	
7	李文龙	中海企业发展集团有限公司	项目经理	
8	龙俊	中海企业发展集团有限公司	工程经理	
9	陶安	中海企业发展集团有限公司	工程经理	
10	韩刚强	中海企业发展集团有限公司	机电工程师	
11	黄建国	中海企业发展集团有限公司	安全工程师	
12	肖玉婷	中海企业发展集团有限公司	资料主管	
13	万运贵	深圳市龙建建设监理有限公司	项目总监	
14	黄鑫	深圳市龙建建设监理有限公司	专业监理工程师	
15	马文高	深圳市龙建建设监理有限公司	专业监理工程师	
16	王宝珍	深圳市龙建建设监理有限公司	监理员	
17	林伟	深圳市建筑设计研究总院有限公司	项目负责人	
18	任明爱	深圳市建筑设计研究总院有限公司	建筑工程师	
19	仲飞翔	深圳市建筑设计研究总院有限公司	结构工程师	
20	吴楚明	深圳市建筑设计研究总院有限公司	给排水工程师	
21	张强	深圳市建筑设计研究总院有限公司	电气工程师	
22	陈德智	深圳市建筑设计研究总院有限公司	暖通工程师	
23	李克仁	广东建青工程勘察设计咨询有限公司	项目负责人	
24	卢志权	广东建青工程勘察设计咨询有限公司	专业工程师	
25	胡彪	中建四局第五建筑工程有限公司	项目经理	
26	王兵	中建四局第五建筑工程有限公司	技术负责人	
27	江华	中建四局第五建筑工程有限公司	技术部经理	
28	高向阳	中建四局第五建筑工程有限公司	生产经理	
29	林静	中建四局第五建筑工程有限公司	商务经理	
29	刘兆阳	中建四局第五建筑工程有限公司	质量员	
30	樊文良	中建四局第五建筑工程有限公司	施工员	

（五）工程验收结论及备注

GD-E1-914/6□□□

1、 本工程已完成各分部工程施工，质量达到合格标准。
2、 质量控制资料及施工技术资料齐全、有效。
3、 安全和主要使用功能核查符合要求。
4、 工程外观良好，符合要求。
5、 实体抽查情况符合要求。
6、 本工程经建设、设计、施工、监理、勘察各方主体单位进行综合验收，东莞市建设工程监督站、东莞市塘厦镇建设工程质量安全监督管理所对工程验收程序及参加各方主体单位进行了现场监督，经工程综合验收小组评定，达成一致意见，工程质量符合设计及现行施工质量验收规范要求。同意验收合格并交付使用。

建设单位：	监理单位：	施工单位：	设计单位：	勘察单位：
（公章）	（公章）	（公章）	（公章）	（公章）
单位(项目)负责人： 2024年9月30日	总监理工程师： 2024年9月30日	单位(项目)负责人： 2024年9月30日	单位(项目)负责人： 2024年9月30日	单位(项目)负责人： 2024年9月30日

GD-E1-914/6

单位（子单位）竣工验收报告

GD-E1-914□□□

工程名称：桂湾府2号住宅楼（剪力墙32层1幢）

验收日期：2022 年 9 月 30 日

建设单位（盖章）：东莞市桂湾房地产开发有限公司

GD-E1-914

单位（子单位）竣工验收报告的填写说明

GD-E1-914/1□□□

1、工程竣工验收报告由建设单位负责填写，向备案机关提交。

2. 填写要求内容真实，语言简练，字迹清楚。

3. 工程竣工验收报告一式七份，建设单位、监理单位、勘察单位、设计单位、施工单位、监督站、备案机关各持一份。



一、工程概况

GD-E1-914/2□□□

工程名称	桂湾府2号住宅楼（剪力墙32层1幢）				
工程地点	东莞市塘厦镇大坪社区与田心社区交界处	建筑面积	15241.84平方米	工程造价	4501.434万元
结构类型	剪力墙结构	层数	地上：32层		
	剪力墙结构		地下：2层		
施工许可证号	441900202110220901	监理许可证号	/		
开工日期	2022年04月23日	验收日期	2024年9月30日		
监督单位	东莞市塘厦镇建设工程质量安全监督管理所 东莞市建设工程监督站	监督编号	ZJF202114046-02		
建设单位	东莞市桂湾房地产开发有限公司				
勘察单位	广东建青工程勘察设计咨询有限公司				
设计单位	深圳市建筑设计研究总院有限公司				
总包单位	中建四局第五建筑工程有限公司				
承建单位（土建）	中建四局第五建筑工程有限公司				
承建单位（设备安装）	东莞巨通电梯有限公司				
承建单位（装修）	中建四局第五建筑工程有限公司				
监理单位	深圳市龙建建设监理有限公司				
施工图审查单位	东莞市大业施工图审查有限公司				

GD-E1-914/2

二、工程竣工验收实施情况

GD-E1-914/3□□□

(一)验收组织

建设单位组织勘察、设计、施工、监理等单位和其他有关专家组成验收组，根据工程特点，下设若干个专业组。

1.验收组

组长	刘一超、钟俊
副组长	万运贵、林伟、李文龙、胡彪、李克仁
组员	黄一达、唐瑜亮、戴昱、陈立、龙俊、陶安、韩刚强、黄建国、肖玉婷、黄鑫、马文高、王兵、 陈德智、任明爱、仲飞翔、张强、吴楚明

2.专业组

专业组	组长	组员
建筑工程	龙俊	黄一达、陈立、戴昱、陶安、黄建国
建筑设备安装工程	韩刚强	马文高、张强、吴楚明、陈德智
工程质控资料	唐瑜亮	肖玉婷、黄鑫、马文高、王兵

（二）验收程序

1.建设单位主持验收会议。

2.建设、勘察、设计、施工、监理单位介绍工程合同履约情况和在工程建设各个环节执行法律、法规和工程建设强制性标准情况。

3.审阅建设、勘察、设计、施工、监理单位的工程档案资料。

4.验收组实地查验工程质量。

5.专业验收组发表意见，验收组形成工程竣工验收意见并签名。

三、工程质量评定

GD-E1-914/4□□□

分部（系统、成套设备）工程名称	验收意见/备注	质量控制资料核查结果统计	主要使用功能和安全性能资料核查/实体质量抽查结果统计	观感质量验收抽查结果统计
地基与基础	/	共 / 项，其中： 经审查符合要求 / 项 经核定符合要求 / 项	共 / 项，其中： 资料核查符合要求 / 项 实体抽查符合要求 / 项	共 / 项，其中： 评价为“好”的 / 项 评价为“一般”的 / 项
主体结构	合格	共 12 项，其中： 经审查符合要求 12 项 经核定符合要求 12 项	共 4 项，其中： 资料核查符合要求 4 项 实体抽查符合要求 4 项	共 9 项，其中： 评价为“好”的 8 项 评价为“一般”的 1 项
建筑装饰装修	合格	共 10 项，其中： 经审查符合要求 10 项 经核定符合要求 10 项	共 7 项，其中： 资料核查符合要求 7 项 实体抽查符合要求 7 项	共 19 项，其中： 评价为“好”的 17 项 评价为“一般”的 2 项
屋面	合格	共 6 项，其中： 经审查符合要求 6 项 经核定符合要求 6 项	共 3 项，其中： 资料核查符合要求 3 项 实体抽查符合要求 3 项	共 5 项，其中： 评价为“好”的 3 项 评价为“一般”的 2 项
建筑给水、排水及采暖	合格	共 18 项，其中： 经审查符合要求 18 项 经核定符合要求 18 项	共 10 项，其中： 资料核查符合要求 10 项 实体抽查符合要求 10 项	共 12 项，其中： 评价为“好”的 10 项 评价为“一般”的 2 项
通风与空调	合格	共 16 项，其中： 经审查符合要求 16 项 经核定符合要求 16 项	共 8 项，其中： 资料核查符合要求 8 项 实体抽查符合要求 8 项	共 6 项，其中： 评价为“好”的 5 项 评价为“一般”的 1 项
建筑电气	合格	共 17 项，其中： 经审查符合要求 17 项 经核定符合要求 17 项	共 8 项，其中： 资料核查符合要求 8 项 实体抽查符合要求 8 项	共 12 项，其中： 评价为“好”的 11 项 评价为“一般”的 1 项
智能建筑	合格	共 14 项，其中： 经审查符合要求 14 项 经核定符合要求 14 项	共 8 项，其中： 资料核查符合要求 8 项 实体抽查符合要求 8 项	共 10 项，其中： 评价为“好”的 9 项 评价为“一般”的 1 项
建筑节能	合格	共 25 项，其中： 经审查符合要求 25 项 经核定符合要求 25 项	共 10 项，其中： 资料核查符合要求 10 项 实体抽查符合要求 10 项	共 23 项，其中： 评价为“好”的 17 项 评价为“一般”的 6 项
电梯	合格	共 16 项，其中： 经审查符合要求 16 项 经核定符合要求 16 项	共 3 项，其中： 资料核查符合要求 3 项 实体抽查符合要求 3 项	共 10 项，其中： 评价为“好”的 10 项 评价为“一般”的 0 项
		共 项，其中： 经审查符合要求 项 经核定符合要求 项	共 项，其中： 资料核查符合要求 项 实体抽查符合要求 项	共 项，其中： 评价为“好”的 项 评价为“一般”的 项
		共 项，其中： 经审查符合要求 项 经核定符合要求 项	共 项，其中： 资料核查符合要求 项 实体抽查符合要求 项	共 项，其中： 评价为“好”的 项 评价为“一般”的 项
		共 项，其中： 经审查符合要求 项 经核定符合要求 项	共 项，其中： 资料核查符合要求 项 实体抽查符合要求 项	共 项，其中： 评价为“好”的 项 评价为“一般”的 项

四、验收人员签名：

GD-E1-914/5□□□

序号	姓名	工作单位	职务	签名
1	刘一超	东莞市桂湾房地产开发有限公司	部长	
2	钟俊	东莞市桂湾房地产开发有限公司	项目经理	
3	唐瑜亮	东莞市桂湾房地产开发有限公司	土建工程师	
4	戴昱	东莞市桂湾房地产开发有限公司	精装工程师	
5	陈立	东莞市桂湾房地产开发有限公司	建筑工程师	
6	黄一达	东莞市桂湾房地产开发有限公司	土建工程师	
7	李文龙	中海企业发展集团有限公司	项目经理	
8	龙俊	中海企业发展集团有限公司	工程经理	
9	陶安	中海企业发展集团有限公司	工程经理	
10	韩刚强	中海企业发展集团有限公司	机电工程师	
11	黄建国	中海企业发展集团有限公司	安全工程师	
12	肖玉婷	中海企业发展集团有限公司	资料主管	
13	万运贵	深圳市龙建建设监理有限公司	项目总监	
14	黄鑫	深圳市龙建建设监理有限公司	专业监理工程师	
15	马文高	深圳市龙建建设监理有限公司	专业监理工程师	
16	王宝珍	深圳市龙建建设监理有限公司	监理员	
17	林伟	深圳市建筑设计研究总院有限公司	项目负责人	
18	任明爱	深圳市建筑设计研究总院有限公司	建筑工程师	
19	仲飞翔	深圳市建筑设计研究总院有限公司	结构工程师	
20	吴楚明	深圳市建筑设计研究总院有限公司	给排水工程师	
21	张强	深圳市建筑设计研究总院有限公司	电气工程师	
22	陈德智	深圳市建筑设计研究总院有限公司	暖通工程师	
23	李克仁	广东建青工程勘察设计咨询有限公司	项目负责人	
24	卢志权	广东建青工程勘察设计咨询有限公司	专业工程师	
25	胡彪	中建四局第五建筑工程有限公司	项目经理	
26	王兵	中建四局第五建筑工程有限公司	技术负责人	
27	江华	中建四局第五建筑工程有限公司	技术部经理	
28	高向阳	中建四局第五建筑工程有限公司	生产经理	
29	林静	中建四局第五建筑工程有限公司	商务经理	
29	刘兆阳	中建四局第五建筑工程有限公司	质量员	
30	樊文良	中建四局第五建筑工程有限公司	施工员	

GD-E1-914/5

（五）工程验收结论及备注

GD-E1-914/6□□□

1、 本工程已完成各分部工程施工，质量达到合格标准。
2、 质量控制资料及施工技术资料齐全、有效。
3、 安全和主要使用功能核查符合要求。
4、 工程外观良好，符合要求。
5、 实体抽查情况符合要求。
6、 本工程经建设、设计、施工、监理、勘察各方主体单位进行综合验收，东莞市建设工程监督站、东莞市塘厦镇建设工程质量安全监督管理所对工程验收程序及参加各方主体单位进行了现场监督，经工程综合验收小组评定，达成一致意见，工程质量符合设计及现行施工质量验收规范要求。同意验收合格并交付使用。

建设单位：	监理单位：	施工单位：	设计单位：	勘察单位：
（公章）	（公章）	（公章）	（公章）	（公章）
单位(项目)负责人：	总监理工程师：	单位(项目)负责人：	单位(项目)负责人：	单位(项目)负责人：
2019年9月30日	2019年9月30日	2019年9月30日	2019年9月30日	2019年9月30日

GD-E1-914/6

单位（子单位）竣工验收报告

GD-E1-914□□□

工程名称：桂湾府3号住宅楼（剪力墙33层1幢）

验收日期：2024 年 9 月 30 日

建设单位（盖章）：东莞市桂湾房地产开发有限公司

GD-E1-914

单位（子单位）竣工验收报告的填写说明

GD-E1-914/1□□□

1、工程竣工验收报告由建设单位负责填写，向备案机关提交。

2. 填写要求内容真实，语言简练，字迹清楚。

3. 工程竣工验收报告一式七份，建设单位、监理单位、勘察单位、设计单位、施工单位、监督站、备案机关各持一份。



一、工程概况

GD-E1-914/2□□□

工程名称	桂湾府3号住宅楼（剪力墙33层1幢）				
工程地点	东莞市塘厦镇大坪社区与田心社区交界处	建筑面积	14617.84平方米	工程造价	4413.026万元
结构类型	剪力墙结构	层数	地上： 33 层		
	剪力墙结构		地下： 2 层		
施工许可证号	441900202110221001	监理许可证号	/		
开工日期	2022年05月26日	验收日期	2024年9月30日		
监督单位	东莞市塘厦镇建设工程质量安全监督管理所 东莞市建设工程监督站	监督编号	ZJF202114046-03		
建设单位	东莞市桂湾房地产开发有限公司				
勘察单位	广东建青工程勘察设计咨询有限公司				
设计单位	深圳市建筑设计研究总院有限公司				
总包单位	中建四局第五建筑工程有限公司				
承建单位（土建）	中建四局第五建筑工程有限公司				
承建单位（设备安装）	东莞巨通电梯有限公司				
承建单位（装修）	中建四局第五建筑工程有限公司				
监理单位	深圳市龙建建设监理有限公司				
施工图审查单位	东莞市大业施工图审查有限公司				

GD-E1-914/2

二、工程竣工验收实施情况

GD-E1-914/3□□□

（一）验收组织

建设单位组织勘察、设计、施工、监理等单位和其他有关专家组成验收组，根据工程特点，下设若干个专业组。

1. 验收组

组长	刘一超、钟俊
副组长	万运贵、林伟、李文龙、胡彪、李克仁
组员	黄一达、唐瑜亮、戴昱、陈立、龙俊、陶安、韩刚强、黄建国、肖玉婷、黄鑫、马文高、王兵、 陈德智、任明爱、仲飞翔、张强、吴楚明

2. 专业组

专业组	组长	组员
建筑工程	龙俊	黄一达、陈立、戴昱、陶安、黄建国
建筑设备安装工程	韩刚强	马文高、张强、吴楚明、陈德智
工程质控资料	唐瑜亮	肖玉婷、黄鑫、马文高、王兵

（二）验收程序

1. 建设单位主持验收会议。

2. 建设、勘察、设计、施工、监理单位介绍工程合同履约情况和在工程建设各个环节执行法律、法规和工程建设强制性标准情况。

3. 审阅建设、勘察、设计、施工、监理单位的工程档案资料。

4. 验收组实地查验工程质量。

5. 专业验收组发表意见，验收组形成工程竣工验收意见并签名。

三、工程质量评定

GD-E1-914/4□□□

分部（系统、成套设备）工程名称	验收意见/备注	质量控制资料核查结果统计	主要使用功能和安全性能资料核查/实体质量抽查结果统计	观感质量验收抽查结果统计
地基与基础	/	共 / 项，其中： 经审查符合要求 / 项 经核定符合要求 / 项	共 / 项，其中： 资料核查符合要求 / 项 实体抽查符合要求 / 项	共 / 项，其中： 评价为“好”的 / 项 评价为“一般”的 / 项
主体结构	合格	共 12 项，其中： 经审查符合要求 12 项 经核定符合要求 12 项	共 4 项，其中： 资料核查符合要求 4 项 实体抽查符合要求 4 项	共 9 项，其中： 评价为“好”的 8 项 评价为“一般”的 1 项
建筑装饰装修	合格	共 10 项，其中： 经审查符合要求 10 项 经核定符合要求 10 项	共 7 项，其中： 资料核查符合要求 7 项 实体抽查符合要求 7 项	共 19 项，其中： 评价为“好”的 16 项 评价为“一般”的 3 项
屋面	合格	共 6 项，其中： 经审查符合要求 6 项 经核定符合要求 6 项	共 3 项，其中： 资料核查符合要求 3 项 实体抽查符合要求 3 项	共 5 项，其中： 评价为“好”的 4 项 评价为“一般”的 1 项
建筑给水、排水及采暖	合格	共 18 项，其中： 经审查符合要求 18 项 经核定符合要求 18 项	共 10 项，其中： 资料核查符合要求 10 项 实体抽查符合要求 10 项	共 12 项，其中： 评价为“好”的 10 项 评价为“一般”的 2 项
通风与空调	合格	共 16 项，其中： 经审查符合要求 16 项 经核定符合要求 16 项	共 8 项，其中： 资料核查符合要求 8 项 实体抽查符合要求 8 项	共 6 项，其中： 评价为“好”的 5 项 评价为“一般”的 1 项
建筑电气	合格	共 17 项，其中： 经审查符合要求 17 项 经核定符合要求 17 项	共 8 项，其中： 资料核查符合要求 8 项 实体抽查符合要求 8 项	共 12 项，其中： 评价为“好”的 11 项 评价为“一般”的 1 项
智能建筑	合格	共 14 项，其中： 经审查符合要求 14 项 经核定符合要求 14 项	共 8 项，其中： 资料核查符合要求 8 项 实体抽查符合要求 8 项	共 10 项，其中： 评价为“好”的 9 项 评价为“一般”的 1 项
建筑节能	合格	共 25 项，其中： 经审查符合要求 25 项 经核定符合要求 25 项	共 10 项，其中： 资料核查符合要求 10 项 实体抽查符合要求 10 项	共 23 项，其中： 评价为“好”的 18 项 评价为“一般”的 5 项
电梯	合格	共 16 项，其中： 经审查符合要求 16 项 经核定符合要求 16 项	共 3 项，其中： 资料核查符合要求 3 项 实体抽查符合要求 3 项	共 10 项，其中： 评价为“好”的 10 项 评价为“一般”的 0 项
		共 项，其中： 经审查符合要求 项 经核定符合要求 项	共 项，其中： 资料核查符合要求 项 实体抽查符合要求 项	共 项，其中： 评价为“好”的 项 评价为“一般”的 项
		共 项，其中： 经审查符合要求 项 经核定符合要求 项	共 项，其中： 资料核查符合要求 项 实体抽查符合要求 项	共 项，其中： 评价为“好”的 项 评价为“一般”的 项
		共 项，其中： 经审查符合要求 项 经核定符合要求 项	共 项，其中： 资料核查符合要求 项 实体抽查符合要求 项	共 项，其中： 评价为“好”的 项 评价为“一般”的 项

四、验收人员签名：

GD-E1-914/5□□□

序号	姓名	工作单位	职务	签名
1	刘一超	东莞市桂湾房地产开发有限公司	部长	
2	钟俊	东莞市桂湾房地产开发有限公司	项目经理	
3	唐瑜亮	东莞市桂湾房地产开发有限公司	土建工程师	
4	戴昱	东莞市桂湾房地产开发有限公司	精装工程师	
5	陈立	东莞市桂湾房地产开发有限公司	建筑工程师	
6	黄一达	东莞市桂湾房地产开发有限公司	土建工程师	
7	李文龙	中海企业发展集团有限公司	项目经理	
8	龙俊	中海企业发展集团有限公司	工程经理	
9	陶安	中海企业发展集团有限公司	工程经理	
10	韩刚强	中海企业发展集团有限公司	机电工程师	
11	黄建国	中海企业发展集团有限公司	安全工程师	
12	肖玉婷	中海企业发展集团有限公司	资料主管	
13	万运贵	深圳市龙建建设监理有限公司	项目总监	
14	黄鑫	深圳市龙建建设监理有限公司	专业监理工程师	
15	马文高	深圳市龙建建设监理有限公司	专业监理工程师	
16	王宝珍	深圳市龙建建设监理有限公司	监理员	
17	林伟	深圳市建筑设计研究总院有限公司	项目负责人	
18	任明爱	深圳市建筑设计研究总院有限公司	建筑工程师	
19	仲飞翔	深圳市建筑设计研究总院有限公司	结构工程师	
20	吴楚明	深圳市建筑设计研究总院有限公司	给排水工程师	
21	张强	深圳市建筑设计研究总院有限公司	电气工程师	
22	陈德智	深圳市建筑设计研究总院有限公司	暖通工程师	
23	李克仁	广东建青工程勘察设计咨询有限公司	项目负责人	
24	卢志权	广东建青工程勘察设计咨询有限公司	专业工程师	
25	胡彪	中建四局第五建筑工程有限公司	项目经理	
26	王兵	中建四局第五建筑工程有限公司	技术负责人	
27	江华	中建四局第五建筑工程有限公司	技术部经理	
28	高向阳	中建四局第五建筑工程有限公司	生产经理	
29	林静	中建四局第五建筑工程有限公司	商务经理	
29	刘兆阳	中建四局第五建筑工程有限公司	质量员	
30	樊文良	中建四局第五建筑工程有限公司	施工员	

GD-E1-914/5

（五）工程验收结论及备注

GD-E1-914/6□□□

1、 本工程已完成各分部工程施工，质量达到合格标准。
2、 质量控制资料及施工技术资料齐全、有效。
3、 安全和主要使用功能核查符合要求。
4、 工程外观良好，符合要求。
5、 实体抽查情况符合要求。
6、 本工程经建设、设计、施工、监理、勘察各方主体单位进行综合验收，东莞市建设工程监督站、东莞市塘厦镇建设工程质量安全监督管理所对工程验收程序及参加各方主体单位进行了现场监督，经工程综合验收小组评定，达成一致意见，工程质量符合设计及现行施工质量验收规范要求。同意验收合格并交付使用。

建设单位：	监理单位：	施工单位：	设计单位：	勘察单位：
（公章）	（公章）	（公章）	（公章）	（公章）
单位(项目)负责人：	总监理工程师：	单位(项目)负责人：	单位(项目)负责人：	单位(项目)负责人：
2020年9月3日	2020年9月3日	2020年9月3日	2020年9月3日	2020年9月3日

GD-E1-914/6

单位（子单位）竣工验收报告

GD-E1-914□□□

工程名称：桂湾府4号住宅楼（剪力墙30层1幢）

验收日期：2024 年 9 月 30 日

建设单位（盖章）：东莞市桂湾房地产开发有限公司

GD-E1-914

单位（子单位）竣工验收报告的填写说明

GD-E1-914/1□□□

1、工程竣工验收报告由建设单位负责填写，向备案机关提交。

2. 填写要求内容真实，语言简练，字迹清楚。

3. 工程竣工验收报告一式七份，建设单位、监理单位、勘察单位、设计单位、施工单位、监督站、备案机关各持一份。



一、工程概况

GD-E1-914/2□□□

工程名称	桂湾府4号住宅楼（剪力墙30层1幢）				
工程地点	东莞市塘厦镇大坪社区与田心社区交界处	建筑面积	14757.08平方米	工程造价	4484.457万元
结构类型	剪力墙结构	层数	地上： 30 层		
	剪力墙结构		地下： 2 层		
施工许可证号	441900202110221101	监理许可证号	/		
开工日期	2022年04月09日	验收日期	2024年9月30日		
监督单位	东莞市塘厦镇建设工程质量安全监督管理所 东莞市建设工程监督站	监督编号	ZJF202114046-04		
建设单位	东莞市桂湾房地产开发有限公司				
勘察单位	广东建青工程勘察设计咨询有限公司				
设计单位	深圳市建筑设计研究总院有限公司				
总包单位	中建四局第五建筑工程有限公司				
承建单位（土建）	中建四局第五建筑工程有限公司				
承建单位（设备安装）	东莞巨通电梯有限公司				
承建单位（装修）	中建四局第五建筑工程有限公司				
监理单位	深圳市龙建建设监理有限公司				
施工图审查单位	东莞市大业施工图审查有限公司				

GD-E1-914/2

二、工程竣工验收实施情况

GD-E1-914/3□□□

(一)验收组织

建设单位组织勘察、设计、施工、监理等单位和其他有关专家组成验收组，根据工程特点，下设若干个专业组。

1.验收组

组长	刘一超、钟俊
副组长	万运贵、林伟、李文龙、胡彪、李克仁
组员	黄一达、唐瑜亮、戴昱、陈立、龙俊、陶安、韩刚强、黄建国、肖玉婷、黄鑫、马文高、王兵、 陈德智、任明爱、仲飞翔、张强、吴楚明

2.专业组

专业组	组长	组员
建筑工程	龙俊	黄一达、陈立、戴昱、陶安、黄建国
建筑设备安装工程	韩刚强	马文高、张强、吴楚明、陈德智
工程质控资料	唐瑜亮	肖玉婷、黄鑫、马文高、王兵

（二）验收程序

1.建设单位主持验收会议。

2.建设、勘察、设计、施工、监理单位介绍工程合同履约情况和在工程建设各个环节执行法律、法规和工程建设强制性标准情况。

3.审阅建设、勘察、设计、施工、监理单位的工程档案资料。

4.验收组实地查验工程质量。

5.专业验收组发表意见，验收组形成工程竣工验收意见并签名。

三、工程质量评定

GD-E1-914/4□□□

分部（系统、成套设备）工程名称	验收意见/备注	质量控制资料核查结果统计	主要使用功能和安全性能资料核查/实体质量抽查结果统计	观感质量验收抽查结果统计
地基与基础	/	共 / 项，其中： 经审查符合要求 / 项 经核定符合要求 / 项	共 / 项，其中： 资料核查符合要求 / 项 实体抽查符合要求 / 项	共 / 项，其中： 评价为“好”的 / 项 评价为“一般”的 / 项
主体结构	合格	共 12 项，其中： 经审查符合要求 12 项 经核定符合要求 12 项	共 4 项，其中： 资料核查符合要求 4 项 实体抽查符合要求 4 项	共 9 项，其中： 评价为“好”的 8 项 评价为“一般”的 1 项
建筑装饰装修	合格	共 10 项，其中： 经审查符合要求 10 项 经核定符合要求 10 项	共 7 项，其中： 资料核查符合要求 7 项 实体抽查符合要求 7 项	共 19 项，其中： 评价为“好”的 19 项 评价为“一般”的 0 项
屋面	合格	共 6 项，其中： 经审查符合要求 6 项 经核定符合要求 6 项	共 3 项，其中： 资料核查符合要求 3 项 实体抽查符合要求 3 项	共 5 项，其中： 评价为“好”的 4 项 评价为“一般”的 1 项
建筑给水、排水及采暖	合格	共 18 项，其中： 经审查符合要求 18 项 经核定符合要求 18 项	共 10 项，其中： 资料核查符合要求 10 项 实体抽查符合要求 10 项	共 12 项，其中： 评价为“好”的 10 项 评价为“一般”的 2 项
通风与空调	合格	共 16 项，其中： 经审查符合要求 16 项 经核定符合要求 16 项	共 8 项，其中： 资料核查符合要求 8 项 实体抽查符合要求 8 项	共 6 项，其中： 评价为“好”的 5 项 评价为“一般”的 1 项
建筑电气	合格	共 17 项，其中： 经审查符合要求 17 项 经核定符合要求 17 项	共 8 项，其中： 资料核查符合要求 8 项 实体抽查符合要求 8 项	共 12 项，其中： 评价为“好”的 11 项 评价为“一般”的 1 项
智能建筑	合格	共 14 项，其中： 经审查符合要求 14 项 经核定符合要求 14 项	共 8 项，其中： 资料核查符合要求 8 项 实体抽查符合要求 8 项	共 10 项，其中： 评价为“好”的 8 项 评价为“一般”的 2 项
建筑节能	合格	共 25 项，其中： 经审查符合要求 25 项 经核定符合要求 25 项	共 10 项，其中： 资料核查符合要求 10 项 实体抽查符合要求 10 项	共 23 项，其中： 评价为“好”的 17 项 评价为“一般”的 6 项
电梯	合格	共 16 项，其中： 经审查符合要求 16 项 经核定符合要求 16 项	共 3 项，其中： 资料核查符合要求 3 项 实体抽查符合要求 3 项	共 10 项，其中： 评价为“好”的 10 项 评价为“一般”的 0 项
		共 项，其中： 经审查符合要求 项 经核定符合要求 项	共 项，其中： 资料核查符合要求 项 实体抽查符合要求 项	共 项，其中： 评价为“好”的 项 评价为“一般”的 项
		共 项，其中： 经审查符合要求 项 经核定符合要求 项	共 项，其中： 资料核查符合要求 项 实体抽查符合要求 项	共 项，其中： 评价为“好”的 项 评价为“一般”的 项
		共 项，其中： 经审查符合要求 项 经核定符合要求 项	共 项，其中： 资料核查符合要求 项 实体抽查符合要求 项	共 项，其中： 评价为“好”的 项 评价为“一般”的 项



GD-E1-914/4

四、验收人员签名：

GD-E1-914/5□□□

序号	姓名	工作单位	职务	签名
1	刘一超	东莞市桂湾房地产开发有限公司	部长	
2	钟俊	东莞市桂湾房地产开发有限公司	项目经理	
3	唐瑜亮	东莞市桂湾房地产开发有限公司	土建工程师	
4	戴昱	东莞市桂湾房地产开发有限公司	精装工程师	
5	陈立	东莞市桂湾房地产开发有限公司	建筑工程师	
6	黄一达	东莞市桂湾房地产开发有限公司	土建工程师	
7	李文龙	中海企业发展集团有限公司	项目经理	
8	龙俊	中海企业发展集团有限公司	工程经理	
9	陶安	中海企业发展集团有限公司	工程经理	
10	韩刚强	中海企业发展集团有限公司	机电工程师	
11	黄建国	中海企业发展集团有限公司	安全工程师	
12	肖玉婷	中海企业发展集团有限公司	资料主管	
13	万运贵	深圳市龙建建设监理有限公司	项目总监	
14	黄鑫	深圳市龙建建设监理有限公司	专业监理工程师	
15	马文高	深圳市龙建建设监理有限公司	专业监理工程师	
16	王宝珍	深圳市龙建建设监理有限公司	监理员	
17	林伟	深圳市建筑设计研究总院有限公司	项目负责人	
18	任明爱	深圳市建筑设计研究总院有限公司	建筑工程师	
19	仲飞翔	深圳市建筑设计研究总院有限公司	结构工程师	
20	吴楚明	深圳市建筑设计研究总院有限公司	给排水工程师	
21	张强	深圳市建筑设计研究总院有限公司	电气工程师	
22	陈德智	深圳市建筑设计研究总院有限公司	暖通工程师	
23	李克仁	广东建青工程勘察设计咨询有限公司	项目负责人	
24	卢志权	广东建青工程勘察设计咨询有限公司	专业工程师	
25	胡彪	中建四局第五建筑工程有限公司	项目经理	
26	王兵	中建四局第五建筑工程有限公司	技术负责人	
27	江华	中建四局第五建筑工程有限公司	技术部经理	
28	高向阳	中建四局第五建筑工程有限公司	生产经理	
29	林静	中建四局第五建筑工程有限公司	商务经理	
29	刘兆阳	中建四局第五建筑工程有限公司	质量员	
30	樊文良	中建四局第五建筑工程有限公司	施工员	

GD-E1-914/5

（五）工程验收结论及备注

GD-E1-914/6□□□

1、 本工程已完成各分部工程施工，质量达到合格标准。
2、 质量控制资料及施工技术资料齐全、有效。
3、 安全和主要使用功能核查符合要求。
4、 工程外观良好，符合要求。
5、 实体抽查情况符合要求。
6、 本工程经建设、设计、施工、监理、勘察各方主体单位进行综合验收，东莞市建设工程监督站、东莞市塘厦镇建设工程质量安全监督管理所对工程验收程序及参加各方主体单位进行了现场监督，经工程综合验收小组评定，达成一致意见，工程质量符合设计及现行施工质量验收规范要求。同意验收合格并交付使用。

建设单位：	监理单位：	施工单位：	设计单位：	勘察单位：
（公章）	（公章）	（公章）	（公章）	（公章）
单位(项目)负责人：	总监理工程师：	单位(项目)负责人：	单位(项目)负责人：	单位(项目)负责人：
2019年9月30日	2019年9月30日	2019年9月25日	2019年9月30日	2019年9月30日

GD-E1-914/6

单位（子单位）竣工验收报告

GD-E1-914□□□

工程名称：桂湾府5号住宅楼（剪力墙32层1幢）

验收日期：2024 年 9 月 30 日

建设单位（盖章）：东莞市桂湾房地产开发有限公司

GD-E1-914

单位（子单位）竣工验收报告的填写说明

GD-E1-914/1□□□

1、工程竣工验收报告由建设单位负责填写，向备案机关提交。

2. 填写要求内容真实，语言简练，字迹清楚。

3. 工程竣工验收报告一式七份，建设单位、监理单位、勘察单位、设计单位、施工单位、监督站、备案机关各持一份。

GD-E1-914/1

一、工程概况

GD-E1-914/2□□□

工程名称	桂湾府5号住宅楼（剪力墙32层1幢）				
工程地点	东莞市塘厦镇大坪社区与田心社区交界处	建筑面积	12528.32平方米	工程造价	3737.829万元
结构类型	剪力墙结构	层数	地上： 32 层		
	剪力墙结构		地下： 2 层		
施工许可证号	441900202110221201	监理许可证号	/		
开工日期	2022年04月16日	验收日期	2024年9月30日		
监督单位	东莞市塘厦镇建设工程质量安全监督管理所 东莞市建设工程监督站	监督编号	ZJF202114046-05		
建设单位	东莞市桂湾房地产开发有限公司				
勘察单位	广东建青工程勘察设计咨询有限公司				
设计单位	深圳市建筑设计研究总院有限公司				
总包单位	中建四局第五建筑工程有限公司				
承建单位（土建）	中建四局第五建筑工程有限公司				
承建单位（设备安装）	东莞巨通电梯有限公司				
承建单位（装修）	中建四局第五建筑工程有限公司				
监理单位	深圳市龙建建设监理有限公司				
施工图审查单位	东莞市大业施工图审查有限公司				

GD-E1-914/2

二、工程竣工验收实施情况

GD-E1-914/3□□□

（一）验收组织

建设单位组织勘察、设计、施工、监理等单位和其他有关专家组成验收组，根据工程特点，下设若干个专业组。

1. 验收组

组长	刘一超、钟俊
副组长	万运贵、林伟、李文龙、胡彪、李克仁
组员	黄一达、唐瑜亮、戴昱、陈立、龙俊、陶安、韩刚强、黄建国、肖玉婷、黄鑫、马文高、王兵、 陈德智、任明爱、仲飞翔、张强、吴楚明

2. 专业组

专业组	组长	组员
建筑工程	龙俊	黄一达、陈立、戴昱、陶安、黄建国
建筑设备安装工程	韩刚强	马文高、张强、吴楚明、陈德智
工程质控资料	唐瑜亮	肖玉婷、黄鑫、马文高、王兵

（二）验收程序

1. 建设单位主持验收会议。

2. 建设、勘察、设计、施工、监理单位介绍工程合同履约情况和在工程建设各个环节执行法律、法规和工程建设强制性标准情况。

3. 审阅建设、勘察、设计、施工、监理单位的工程档案资料。

4. 验收组实地查验工程质量。

5. 专业验收组发表意见，验收组形成工程竣工验收意见并签名。

三、工程质量评定

GD-E1-914/4□□□

分部（系统、成套设备）工程名称	验收意见/备注	质量控制资料核查结果统计	主要使用功能和安全性能资料核查/实体质量抽查结果统计	观感质量验收抽查结果统计
地基与基础	/	共 / 项，其中： 经审查符合要求 / 项 经核定符合要求 / 项	共 / 项，其中： 资料核查符合要求 / 项 实体抽查符合要求 / 项	共 / 项，其中： 评价为“好”的 / 项 评价为“一般”的 项
主体结构	合格	共 12 项，其中： 经审查符合要求 12 项 经核定符合要求 12 项	共 4 项，其中： 资料核查符合要求 4 项 实体抽查符合要求 4 项	共 9 项，其中： 评价为“好”的 8 项 评价为“一般”的 1 项
建筑装饰装修	合格	共 10 项，其中： 经审查符合要求 10 项 经核定符合要求 10 项	共 7 项，其中： 资料核查符合要求 7 项 实体抽查符合要求 7 项	共 19 项，其中： 评价为“好”的 19 项 评价为“一般”的 0 项
屋面	合格	共 6 项，其中： 经审查符合要求 6 项 经核定符合要求 6 项	共 3 项，其中： 资料核查符合要求 3 项 实体抽查符合要求 3 项	共 5 项，其中： 评价为“好”的 4 项 评价为“一般”的 1 项
建筑给水、排水及采暖	合格	共 18 项，其中： 经审查符合要求 18 项 经核定符合要求 18 项	共 10 项，其中： 资料核查符合要求 10 项 实体抽查符合要求 10 项	共 12 项，其中： 评价为“好”的 10 项 评价为“一般”的 2 项
通风与空调	合格	共 16 项，其中： 经审查符合要求 16 项 经核定符合要求 16 项	共 8 项，其中： 资料核查符合要求 8 项 实体抽查符合要求 8 项	共 6 项，其中： 评价为“好”的 5 项 评价为“一般”的 1 项
建筑电气	合格	共 17 项，其中： 经审查符合要求 17 项 经核定符合要求 17 项	共 8 项，其中： 资料核查符合要求 8 项 实体抽查符合要求 8 项	共 12 项，其中： 评价为“好”的 11 项 评价为“一般”的 1 项
智能建筑	合格	共 14 项，其中： 经审查符合要求 14 项 经核定符合要求 14 项	共 8 项，其中： 资料核查符合要求 8 项 实体抽查符合要求 8 项	共 10 项，其中： 评价为“好”的 9 项 评价为“一般”的 1 项
建筑节能	合格	共 25 项，其中： 经审查符合要求 25 项 经核定符合要求 25 项	共 10 项，其中： 资料核查符合要求 10 项 实体抽查符合要求 10 项	共 23 项，其中： 评价为“好”的 19 项 评价为“一般”的 4 项
电梯	合格	共 16 项，其中： 经审查符合要求 16 项 经核定符合要求 16 项	共 3 项，其中： 资料核查符合要求 3 项 实体抽查符合要求 3 项	共 10 项，其中： 评价为“好”的 10 项 评价为“一般”的 0 项
		共 项，其中： 经审查符合要求 项 经核定符合要求 项	共 项，其中： 资料核查符合要求 项 实体抽查符合要求 项	共 项，其中： 评价为“好”的 项 评价为“一般”的 项
		共 项，其中： 经审查符合要求 项 经核定符合要求 项	共 项，其中： 资料核查符合要求 项 实体抽查符合要求 项	共 项，其中： 评价为“好”的 项 评价为“一般”的 项
		共 项，其中： 经审查符合要求 项 经核定符合要求 项	共 项，其中： 资料核查符合要求 项 实体抽查符合要求 项	共 项，其中： 评价为“好”的 项 评价为“一般”的 项

四、验收人员签名：

GD-E1-914/5□□□

序号	姓名	工作单位	职务	签名
1	刘一超	东莞市桂湾房地产开发有限公司	部长	
2	钟俊	东莞市桂湾房地产开发有限公司	项目经理	
3	唐瑜亮	东莞市桂湾房地产开发有限公司	土建工程师	
4	戴昱	东莞市桂湾房地产开发有限公司	精装工程师	
5	陈立	东莞市桂湾房地产开发有限公司	建筑工程师	
6	黄一达	东莞市桂湾房地产开发有限公司	土建工程师	
7	李文龙	中海企业发展集团有限公司	项目经理	
8	龙俊	中海企业发展集团有限公司	工程经理	
9	陶安	中海企业发展集团有限公司	工程经理	
10	韩刚强	中海企业发展集团有限公司	机电工程师	
11	黄建国	中海企业发展集团有限公司	安全工程师	
12	肖玉婷	中海企业发展集团有限公司	资料主管	
13	万运贵	深圳市龙建建设监理有限公司	项目总监	
14	黄鑫	深圳市龙建建设监理有限公司	专业监理工程师	
15	马文高	深圳市龙建建设监理有限公司	专业监理工程师	
16	王宝珍	深圳市龙建建设监理有限公司	监理员	
17	林伟	深圳市建筑设计研究总院有限公司	项目负责人	
18	任明爱	深圳市建筑设计研究总院有限公司	建筑工程师	
19	仲飞翔	深圳市建筑设计研究总院有限公司	结构工程师	
20	吴楚明	深圳市建筑设计研究总院有限公司	给排水工程师	
21	张强	深圳市建筑设计研究总院有限公司	电气工程师	
22	陈德智	深圳市建筑设计研究总院有限公司	暖通工程师	
23	李克仁	广东建青工程勘察设计咨询有限公司	项目负责人	
24	卢志权	广东建青工程勘察设计咨询有限公司	专业工程师	
25	胡彪	中建四局第五建筑工程有限公司	项目经理	
26	王兵	中建四局第五建筑工程有限公司	技术负责人	
27	江华	中建四局第五建筑工程有限公司	技术部经理	
28	高向阳	中建四局第五建筑工程有限公司	生产经理	
29	林静	中建四局第五建筑工程有限公司	商务经理	
29	刘兆阳	中建四局第五建筑工程有限公司	质量员	
30	樊文良	中建四局第五建筑工程有限公司	施工员	

GD-E1-914/5

（五）工程验收结论及备注

GD-E1-914/6□□□

1、 本工程已完成各分部工程施工，质量达到合格标准。
2、 质量控制资料及施工技术资料齐全、有效。
3、 安全和主要使用功能核查符合要求。
4、 工程外观良好，符合要求。
5、 实体抽查情况符合要求。
6、 本工程经建设、设计、施工、监理、勘察各方主体单位进行综合验收，东莞市建设工程监督站、东莞市塘厦镇建设工程质量安全监督管理所对工程验收程序及参加各方主体单位进行了现场监督，经工程综合验收小组评定，达成一致意见，工程质量符合设计及现行施工质量验收规范要求。同意验收合格并交付使用。

建设单位：	监理单位：	施工单位：	设计单位：	勘察单位：
（公章）	（公章）	（公章）	（公章）	（公章）
单位(项目)负责人：	总监理工程师：	单位(项目)负责人：	单位(项目)负责人：	单位(项目)负责人：
2019年9月30日	2019年9月30日	2019年9月30日	2019年9月30日	2019年9月30日

GD-E1-914/6

单位（子单位）竣工验收报告

GD-E1-914□□□

工程名称：桂湾府6号住宅楼（剪力墙29层1幢）

验收日期：2024 年 7 月 24 日

建设单位（盖章）：东莞市桂湾房地产开发有限公司

GD-E1-914

单位（子单位）竣工验收报告的填写说明

GD-E1-914/1□□□

1、工程竣工验收报告由建设单位负责填写，向备案机关提交。

2. 填写要求内容真实，语言简练，字迹清楚。

3.工程竣工验收报告一式七份，建设单位、监理单位、勘察单位、设计单位、施工单位、监督站、备案机关各持一份。



一、工程概况

GD-E1-914/2□□□

工程名称	桂湾府6号住宅楼（剪力墙29层1幢）				
工程地点	东莞市塘厦镇大坪社区与田心社区交界处	建筑面积	12384.28平方米	工程造价	3585.128万元
结构类型	剪力墙结构 剪力墙结构	层数	地上：29层 地下：2层		
施工许可证号	441900202110221301	监理许可证号	/		
开工日期	2022年03月22日	验收日期	2024年7月24日		
监督单位	东莞市塘厦镇建设工程质量安全监督管理所、东莞市建设工程监督站	监督编号	ZJF202114046-06		
建设单位	东莞市桂湾房地产开发有限公司				
勘察单位	广东建青工程勘察设计咨询有限公司				
设计单位	深圳市建筑设计研究总院有限公司				
总包单位	中建四局第五建筑工程有限公司				
承建单位（土建）	中建四局第五建筑工程有限公司				
承建单位（设备安装）	东莞巨通电梯有限公司				
承建单位（装修）	中建四局第五建筑工程有限公司				
监理单位	深圳市龙建建设监理有限公司				
施工图审查单位	东莞市大业施工图审查有限公司				

GD-E1-914/2

二、工程竣工验收实施情况

GD-E1-914/3□□□

（一）验收组织

建设单位组织勘察、设计、施工、监理等单位和其他有关专家组成验收组，根据工程特点，下设若干个专业组。

1. 验收组

组长	刘一超、钟俊
副组长	万运贵、林伟、李文龙、胡彪、李克仁
组员	黄一达、唐瑜亮、戴昱、陈立、龙俊、陶安、韩刚强、黄建国、肖玉婷、黄鑫、马文高、王兵、 陈德智、任明爱、仲飞翔、张强、吴楚明

2. 专业组

专业组	组长	组员
建筑工程	龙俊	黄一达、陈立、戴昱、陶安、黄建国
建筑设备安装工程	韩刚强	马文高、张强、吴楚明、陈德智
工程质控资料	唐瑜亮	肖玉婷、黄鑫、马文高、王兵

（二）验收程序

1. 建设单位主持验收会议。

2. 建设、勘察、设计、施工、监理单位介绍工程合同履约情况和在工程建设各个环节执行法律、法规和工程建设强制性标准情况。

3. 审阅建设、勘察、设计、施工、监理单位的工程档案资料。

4. 验收组实地查验工程质量。

5. 专业验收组发表意见，验收组形成工程竣工验收意见并签名。

三、工程质量评定

GD-E1-914/4□□□

分部（系统、成套设备）工程名称	验收意见/备注	质量控制资料核查结果统计	主要使用功能和安全性能资料核查/实体质量抽查结果统计	观感质量验收抽查结果统计
地基与基础	/	共 / 项，其中： 经审查符合要求 / 项 经核定符合要求 / 项	共 / 项，其中： 资料核查符合要求 / 项 实体抽查符合要求 / 项	共 / 项，其中： 评价为“好”的 / 项 评价为“一般”的 项
主体结构	合格	共 12 项，其中： 经审查符合要求 12 项 经核定符合要求 12 项	共 4 项，其中： 资料核查符合要求 4 项 实体抽查符合要求 4 项	共 9 项，其中： 评价为“好”的 7 项 评价为“一般”的 2 项
建筑装饰装修	合格	共 10 项，其中： 经审查符合要求 10 项 经核定符合要求 10 项	共 8 项，其中： 资料核查符合要求 8 项 实体抽查符合要求 8 项	共 19 项，其中： 评价为“好”的 17 项 评价为“一般”的 2 项
屋面	合格	共 6 项，其中： 经审查符合要求 6 项 经核定符合要求 6 项	共 3 项，其中： 资料核查符合要求 3 项 实体抽查符合要求 3 项	共 5 项，其中： 评价为“好”的 3 项 评价为“一般”的 2 项
建筑给水、排水及采暖	合格	共 18 项，其中： 经审查符合要求 18 项 经核定符合要求 18 项	共 10 项，其中： 资料核查符合要求 10 项 实体抽查符合要求 10 项	共 12 项，其中： 评价为“好”的 10 项 评价为“一般”的 2 项
通风与空调	合格	共 16 项，其中： 经审查符合要求 16 项 经核定符合要求 16 项	共 8 项，其中： 资料核查符合要求 8 项 实体抽查符合要求 8 项	共 6 项，其中： 评价为“好”的 5 项 评价为“一般”的 1 项
建筑电气	合格	共 17 项，其中： 经审查符合要求 17 项 经核定符合要求 17 项	共 8 项，其中： 资料核查符合要求 8 项 实体抽查符合要求 8 项	共 12 项，其中： 评价为“好”的 11 项 评价为“一般”的 1 项
智能建筑	合格	共 14 项，其中： 经审查符合要求 14 项 经核定符合要求 14 项	共 8 项，其中： 资料核查符合要求 8 项 实体抽查符合要求 8 项	共 10 项，其中： 评价为“好”的 9 项 评价为“一般”的 1 项
建筑节能	合格	共 25 项，其中： 经审查符合要求 25 项 经核定符合要求 25 项	共 10 项，其中： 资料核查符合要求 10 项 实体抽查符合要求 10 项	共 23 项，其中： 评价为“好”的 20 项 评价为“一般”的 3 项
电梯	合格	共 16 项，其中： 经审查符合要求 16 项 经核定符合要求 16 项	共 3 项，其中： 资料核查符合要求 3 项 实体抽查符合要求 3 项	共 10 项，其中： 评价为“好”的 10 项 评价为“一般”的 0 项
		共 项，其中： 经审查符合要求 项 经核定符合要求 项	共 项，其中： 资料核查符合要求 项 实体抽查符合要求 项	共 项，其中： 评价为“好”的 项 评价为“一般”的 项
		共 项，其中： 经审查符合要求 项 经核定符合要求 项	共 项，其中： 资料核查符合要求 项 实体抽查符合要求 项	共 项，其中： 评价为“好”的 项 评价为“一般”的 项
		共 项，其中： 经审查符合要求 项 经核定符合要求 项	共 项，其中： 资料核查符合要求 项 实体抽查符合要求 项	共 项，其中： 评价为“好”的 项 评价为“一般”的 项

GD-E1-914/4

四、验收人员签名：

GD-E1-914/5□□□

序号	姓名	工作单位	职务	签名
1	刘一超	东莞市桂湾房地产开发有限公司	部长	
2	钟俊	东莞市桂湾房地产开发有限公司	项目经理	
3	唐瑜亮	东莞市桂湾房地产开发有限公司	土建工程师	
4	戴昱	东莞市桂湾房地产开发有限公司	精装工程师	
5	陈立	东莞市桂湾房地产开发有限公司	建筑工程师	
6	黄一达	东莞市桂湾房地产开发有限公司	土建工程师	
7	李文龙	中海企业发展集团有限公司	项目经理	
8	龙俊	中海企业发展集团有限公司	工程经理	
9	陶安	中海企业发展集团有限公司	工程经理	
10	韩刚强	中海企业发展集团有限公司	机电工程师	
11	黄建国	中海企业发展集团有限公司	安全工程师	
12	肖玉婷	中海企业发展集团有限公司	资料主管	
13	万运贵	深圳市龙建建设监理有限公司	项目总监	
14	黄鑫	深圳市龙建建设监理有限公司	专业监理工程师	
15	马文高	深圳市龙建建设监理有限公司	专业监理工程师	
16	王宝珍	深圳市龙建建设监理有限公司	监理员	
17	林伟	深圳市建筑设计研究总院有限公司	项目负责人	
18	任明爱	深圳市建筑设计研究总院有限公司	建筑工程师	
19	仲飞翔	深圳市建筑设计研究总院有限公司	结构工程师	
20	吴楚明	深圳市建筑设计研究总院有限公司	给排水工程师	
21	张强	深圳市建筑设计研究总院有限公司	电气工程师	
22	陈德智	深圳市建筑设计研究总院有限公司	暖通工程师	
23	李克仁	广东建青工程勘察设计咨询有限公司	项目负责人	
24	卢志权	广东建青工程勘察设计咨询有限公司	专业工程师	
25	胡彪	中建四局第五建筑工程有限公司	项目经理	
26	王兵	中建四局第五建筑工程有限公司	技术负责人	
27	江华	中建四局第五建筑工程有限公司	技术部经理	
28	高向阳	中建四局第五建筑工程有限公司	生产经理	
29	林静	中建四局第五建筑工程有限公司	商务经理	
29	刘兆阳	中建四局第五建筑工程有限公司	质量员	
30	樊文良	中建四局第五建筑工程有限公司	施工员	

GD-E1-914/5

（五）工程验收结论及备注

GD-E1-914/6□□□

1、 本工程已完成各分部工程施工，质量达到合格标准。
2、 质量控制资料及施工技术资料齐全、有效。
3、 安全和主要使用功能核查符合要求。
4、 工程外观良好，符合要求。
5、 实体抽查情况符合要求。
6、 本工程经建设、设计、施工、监理、勘察各方主体单位进行综合验收，东莞市建设工程监督站、东莞市塘厦镇建设工程质量安全监督管理所对工程验收程序及参加各方主体单位进行了现场监督，经工程综合验收小组评定，达成一致意见，工程质量符合设计及现行施工质量验收规范要求。同意验收合格并交付使用。

建设单位：	监理单位：	施工单位：	设计单位：	勘察单位：
（公章）	（公章）	（公章）	（公章）	（公章）
单位（项目）负责人：	总监理工程师：	单位（项目）负责人：	单位（项目）负责人：	单位（项目）负责人：
2019年7月19日	2019年7月19日	2019年7月19日	2019年7月19日	2019年7月19日

单位（子单位）竣工验收报告

GD-E1-914□□□

工程名称：桂湾府7号配套、住宅楼（剪力墙29层1幢）

验收日期：2024 年 7 月 24 日

建设单位（盖章）：东莞市桂湾房地产开发有限公司

GD-E1-914

单位（子单位）竣工验收报告的填写说明

GD-E1-914/1□□□

1、工程竣工验收报告由建设单位负责填写，向备案机关提交。

2. 填写要求内容真实，语言简练，字迹清楚。

3.工程竣工验收报告一式七份，建设单位、监理单位、勘察单位、设计单位、施工单位、监督站、备案机关各持一份。

GD-E1-914/1

一、工程概况

GD-E1-914/2□□□

工程名称	桂湾府7号配套、住宅楼（剪力墙29层1幢）				
工程地点	东莞市塘厦镇大坪社区与田心社区交界处	建筑面积	12384.32平方米	工程造价	3712.784万元
结构类型	剪力墙结构 剪力墙结构	层数	地上：29层 地下：2层		
施工许可证号	4441900202110221401	监理许可证号	/		
开工日期	2022年01月13日	验收日期	2024年7月24日		
监督单位	东莞市塘厦镇建设工程质量安全监督管理所、东莞市建设工程监督站	监督编号	ZJF202114046-07		
建设单位	东莞市桂湾房地产开发有限公司				
勘察单位	广东建青工程勘察设计咨询有限公司				
设计单位	深圳市建筑设计研究总院有限公司				
总包单位	中建四局第五建筑工程有限公司				
承建单位（土建）	中建四局第五建筑工程有限公司				
承建单位（设备安装）	东莞巨通电梯有限公司				
承建单位（装修）	中建四局第五建筑工程有限公司				
监理单位	深圳市龙建建设监理有限公司				
施工图审查单位	东莞市大业施工图审查有限公司				

GD-E1-914/2

二、工程竣工验收实施情况

GD-E1-914/3□□□

(一)验收组织

建设单位组织勘察、设计、施工、监理等单位和其他有关专家组成验收组，根据工程特点，下设若干个专业组。

1.验收组

组长	刘一超、钟俊
副组长	万运贵、林伟、李文龙、胡彪、李克仁
组员	黄一达、唐瑜亮、戴昱、陈立、龙俊、陶安、韩刚强、黄建国、肖玉婷、黄鑫、马文高、王兵、 陈德智、任明爱、仲飞翔、张强、吴楚明

2.专业组

专业组	组长	组员
建筑工程	龙俊	黄一达、陈立、戴昱、陶安、黄建国
建筑设备安装工程	韩刚强	马文高、张强、吴楚明、陈德智
工程质控资料	唐瑜亮	肖玉婷、黄鑫、马文高、王兵

（二）验收程序

1.建设单位主持验收会议。

2.建设、勘察、设计、施工、监理单位介绍工程合同履约情况和在工程建设各个环节执行法律、法规和工程建设强制性标准情况。

3.审阅建设、勘察、设计、施工、监理单位的工程档案资料。

4.验收组实地查验工程质量。

5.专业验收组发表意见，验收组形成工程竣工验收意见并签名。

三、工程质量评定

GD-E1-914/4□□□

分部（系统、成套设备）工程名称	验收意见/备注	质量控制资料核查结果统计	主要使用功能和安全性能资料核查/实体质量抽查结果统计	观感质量验收抽查结果统计
地基与基础	/	共 / 项，其中： 经审查符合要求 / 项 经核定符合要求 / 项	共 / 项，其中： 资料核查符合要求 / 项 实体抽查符合要求 / 项	共 / 项，其中： 评价为“好”的 / 项 评价为“一般”的 / 项
主体结构	合格	共 12 项，其中： 经审查符合要求 12 项 经核定符合要求 12 项	共 4 项，其中： 资料核查符合要求 4 项 实体抽查符合要求 4 项	共 9 项，其中： 评价为“好”的 7 项 评价为“一般”的 2 项
建筑装饰装修	合格	共 10 项，其中： 经审查符合要求 10 项 经核定符合要求 10 项	共 8 项，其中： 资料核查符合要求 8 项 实体抽查符合要求 8 项	共 19 项，其中： 评价为“好”的 18 项 评价为“一般”的 1 项
屋面	合格	共 6 项，其中： 经审查符合要求 6 项 经核定符合要求 6 项	共 3 项，其中： 资料核查符合要求 3 项 实体抽查符合要求 3 项	共 5 项，其中： 评价为“好”的 4 项 评价为“一般”的 1 项
建筑给水、排水及采暖	合格	共 18 项，其中： 经审查符合要求 18 项 经核定符合要求 18 项	共 10 项，其中： 资料核查符合要求 10 项 实体抽查符合要求 10 项	共 12 项，其中： 评价为“好”的 10 项 评价为“一般”的 2 项
通风与空调	合格	共 16 项，其中： 经审查符合要求 16 项 经核定符合要求 16 项	共 8 项，其中： 资料核查符合要求 8 项 实体抽查符合要求 8 项	共 6 项，其中： 评价为“好”的 5 项 评价为“一般”的 1 项
建筑电气	合格	共 17 项，其中： 经审查符合要求 17 项 经核定符合要求 17 项	共 8 项，其中： 资料核查符合要求 8 项 实体抽查符合要求 8 项	共 12 项，其中： 评价为“好”的 11 项 评价为“一般”的 1 项
智能建筑	合格	共 14 项，其中： 经审查符合要求 14 项 经核定符合要求 14 项	共 10 项，其中： 资料核查符合要求 10 项 实体抽查符合要求 10 项	共 13 项，其中： 评价为“好”的 11 项 评价为“一般”的 2 项
建筑节能	合格	共 25 项，其中： 经审查符合要求 25 项 经核定符合要求 25 项	共 10 项，其中： 资料核查符合要求 10 项 实体抽查符合要求 10 项	共 23 项，其中： 评价为“好”的 20 项 评价为“一般”的 3 项
电梯	合格	共 16 项，其中： 经审查符合要求 16 项 经核定符合要求 16 项	共 3 项，其中： 资料核查符合要求 3 项 实体抽查符合要求 3 项	共 10 项，其中： 评价为“好”的 10 项 评价为“一般”的 0 项
		共 项，其中： 经审查符合要求 项 经核定符合要求 项	共 项，其中： 资料核查符合要求 项 实体抽查符合要求 项	共 项，其中： 评价为“好”的 项 评价为“一般”的 项
		共 项，其中： 经审查符合要求 项 经核定符合要求 项	共 项，其中： 资料核查符合要求 项 实体抽查符合要求 项	共 项，其中： 评价为“好”的 项 评价为“一般”的 项
		共 项，其中： 经审查符合要求 项 经核定符合要求 项	共 项，其中： 资料核查符合要求 项 实体抽查符合要求 项	共 项，其中： 评价为“好”的 项 评价为“一般”的 项

四、验收人员签名：

GD-E1-914/5□□□

序号	姓名	工作单位	职务	签名
1	刘一超	东莞市桂湾房地产开发有限公司	部长	
2	钟俊	东莞市桂湾房地产开发有限公司	项目经理	
3	唐瑜亮	东莞市桂湾房地产开发有限公司	土建工程师	
4	戴昱	东莞市桂湾房地产开发有限公司	精装工程师	
5	陈立	东莞市桂湾房地产开发有限公司	建筑工程师	
6	黄一达	东莞市桂湾房地产开发有限公司	土建工程师	
7	李文龙	中海企业发展集团有限公司	项目经理	
8	龙俊	中海企业发展集团有限公司	工程经理	
9	陶安	中海企业发展集团有限公司	工程经理	
10	韩刚强	中海企业发展集团有限公司	机电工程师	
11	黄建国	中海企业发展集团有限公司	安全工程师	
12	肖玉婷	中海企业发展集团有限公司	资料主管	
13	万运贵	深圳市龙建建设监理有限公司	项目总监	
14	黄鑫	深圳市龙建建设监理有限公司	专业监理工程师	
15	马文高	深圳市龙建建设监理有限公司	专业监理工程师	
16	王宝珍	深圳市龙建建设监理有限公司	监理员	
17	林伟	深圳市建筑设计研究总院有限公司	项目负责人	
18	任明爱	深圳市建筑设计研究总院有限公司	建筑工程师	
19	仲飞翔	深圳市建筑设计研究总院有限公司	结构工程师	
20	吴楚明	深圳市建筑设计研究总院有限公司	给排水工程师	
21	张强	深圳市建筑设计研究总院有限公司	电气工程师	
22	陈德智	深圳市建筑设计研究总院有限公司	暖通工程师	
23	李克仁	广东建青工程勘察设计咨询有限公司	项目负责人	
24	卢志权	广东建青工程勘察设计咨询有限公司	专业工程师	
25	胡彪	中建四局第五建筑工程有限公司	项目经理	
26	王兵	中建四局第五建筑工程有限公司	技术负责人	
27	江华	中建四局第五建筑工程有限公司	技术部经理	
28	高向阳	中建四局第五建筑工程有限公司	生产经理	
29	林静	中建四局第五建筑工程有限公司	商务经理	
29	刘兆阳	中建四局第五建筑工程有限公司	质量员	
30	樊文良	中建四局第五建筑工程有限公司	施工员	

GD-E1-914/5

（五）工程验收结论及备注

GD-E1-914/6□□□

1、 本工程已完成各分部工程施工，质量达到合格标准。
2、 质量控制资料及施工技术资料齐全、有效。
3、 安全和主要使用功能核查符合要求。
4、 工程外观良好，符合要求。
5、 实体抽查情况符合要求。
6、 本工程经建设、设计、施工、监理、勘察各方主体单位进行综合验收，东莞市建设工程监督站、东莞市塘厦镇建设工程质量安全监督管理所对工程验收程序及参加各方主体单位进行了现场监督，经工程综合验收小组评定，达成一致意见，工程质量符合设计及现行施工质量验收规范要求。同意验收合格并交付使用。

建设单位：	监理单位：	施工单位：	设计单位：	勘察单位：
（公章）	（公章）	（公章）	（公章）	（公章）
单位(项目)负责人：	总监理工程师：	单位(项目)负责人：	单位(项目)负责人：	单位(项目)负责人：
2019年7月1日	2019年7月1日	2019年7月1日	2019年7月1日	2019年7月1日

GD-E1-914/6

单位（子单位）竣工验收报告

GD-E1-914□□□

工程名称：桂湾府8号住宅楼（剪力墙33层1幢）

验收日期：2024 年 9 月 30 日

建设单位（盖章）：东莞市桂湾房地产开发有限公司

GD-E1-914

单位（子单位）竣工验收报告的填写说明

GD-E1-914/1□□□

1、工程竣工验收报告由建设单位负责填写，向备案机关提交。

2. 填写要求内容真实，语言简练，字迹清楚。

3. 工程竣工验收报告一式七份，建设单位、监理单位、勘察单位、设计单位、施工单位、监督站、备案机关各持一份。



一、工程概况

GD-E1-914/2□□□

工程名称	桂湾府8号住宅楼（剪力墙33层1幢）				
工程地点	东莞市塘厦镇大坪社区与田心社区交界处	建筑面积	14091.76平方米	工程造价	4224.983万元
结构类型	剪力墙结构	层数	地上：33层		
	剪力墙结构		地下：2层		
施工许可证号	441900202110221501	监理许可证号	/		
开工日期	2022年01月22日	验收日期	2024年9月30日		
监督单位	东莞市塘厦镇建设工程质量安全监督管理所、东莞市建设工程监督站	监督编号	ZJF202114046-08		
建设单位	东莞市桂湾房地产开发有限公司				
勘察单位	广东建青工程勘察设计咨询有限公司				
设计单位	深圳市建筑设计研究总院有限公司				
总包单位	中建四局第五建筑工程有限公司				
承建单位（土建）	中建四局第五建筑工程有限公司				
承建单位（设备安装）	东莞巨通电梯有限公司				
承建单位（装修）	中建四局第五建筑工程有限公司				
监理单位	深圳市龙建建设监理有限公司				
施工图审查单位	东莞市大业施工图审查有限公司				

GD-E1-914/2

二、工程竣工验收实施情况

GD-E1-914/3□□□

(一)验收组织

建设单位组织勘察、设计、施工、监理等单位和其他有关专家组成验收组，根据工程特点，下设若干个专业组。

1.验收组

组长	刘一超、钟俊
副组长	万运贵、林伟、李文龙、胡彪、李克仁
组员	黄一达、唐瑜亮、戴昱、陈立、龙俊、陶安、韩刚强、黄建国、肖玉婷、黄鑫、马文高、王兵、 陈德智、任明爱、仲飞翔、张强、吴楚明

2.专业组

专业组	组长	组员
建筑工程	龙俊	黄一达、陈立、戴昱、陶安、黄建国
建筑设备安装工程	韩刚强	马文高、张强、吴楚明、陈德智
工程质控资料	唐瑜亮	肖玉婷、黄鑫、马文高、王兵

（二）验收程序

1.建设单位主持验收会议。

2.建设、勘察、设计、施工、监理单位介绍工程合同履约情况和在工程建设各个环节执行法律、法规和工程建设强制性标准情况。

3.审阅建设、勘察、设计、施工、监理单位的工程档案资料。

4.验收组实地查验工程质量。

5.专业验收组发表意见，验收组形成工程竣工验收意见并签名。

三、工程质量评定

GD-E1-914/4□□□

分部（系统、成套设备）工程名称	验收意见/备注	质量控制资料核查结果统计	主要使用功能和安全性能资料核查/实体质量抽查结果统计	观感质量验收抽查结果统计
地基与基础	/	共 / 项，其中： 经审查符合要求 / 项 经核定符合要求 / 项	共 / 项，其中： 资料核查符合要求 / 项 实体抽查符合要求 / 项	共 / 项，其中： 评价为“好”的 / 项 评价为“一般”的 / 项
主体结构	合格	共 12 项，其中： 经审查符合要求 12 项 经核定符合要求 12 项	共 4 项，其中： 资料核查符合要求 4 项 实体抽查符合要求 4 项	共 9 项，其中： 评价为“好”的 8 项 评价为“一般”的 1 项
建筑装饰装修	合格	共 10 项，其中： 经审查符合要求 10 项 经核定符合要求 10 项	共 8 项，其中： 资料核查符合要求 8 项 实体抽查符合要求 8 项	共 19 项，其中： 评价为“好”的 18 项 评价为“一般”的 1 项
屋面	合格	共 6 项，其中： 经审查符合要求 6 项 经核定符合要求 6 项	共 3 项，其中： 资料核查符合要求 3 项 实体抽查符合要求 3 项	共 5 项，其中： 评价为“好”的 4 项 评价为“一般”的 1 项
建筑给水、排水及采暖	合格	共 18 项，其中： 经审查符合要求 18 项 经核定符合要求 18 项	共 10 项，其中： 资料核查符合要求 10 项 实体抽查符合要求 10 项	共 12 项，其中： 评价为“好”的 10 项 评价为“一般”的 2 项
通风与空调	合格	共 16 项，其中： 经审查符合要求 16 项 经核定符合要求 16 项	共 8 项，其中： 资料核查符合要求 8 项 实体抽查符合要求 8 项	共 6 项，其中： 评价为“好”的 5 项 评价为“一般”的 1 项
建筑电气	合格	共 17 项，其中： 经审查符合要求 17 项 经核定符合要求 17 项	共 8 项，其中： 资料核查符合要求 8 项 实体抽查符合要求 8 项	共 12 项，其中： 评价为“好”的 11 项 评价为“一般”的 1 项
智能建筑	合格	共 14 项，其中： 经审查符合要求 14 项 经核定符合要求 14 项	共 8 项，其中： 资料核查符合要求 8 项 实体抽查符合要求 8 项	共 10 项，其中： 评价为“好”的 8 项 评价为“一般”的 2 项
建筑节能	合格	共 25 项，其中： 经审查符合要求 25 项 经核定符合要求 25 项	共 10 项，其中： 资料核查符合要求 10 项 实体抽查符合要求 10 项	共 23 项，其中： 评价为“好”的 19 项 评价为“一般”的 4 项
电梯	合格	共 16 项，其中： 经审查符合要求 16 项 经核定符合要求 16 项	共 3 项，其中： 资料核查符合要求 3 项 实体抽查符合要求 3 项	共 10 项，其中： 评价为“好”的 10 项 评价为“一般”的 0 项
		共 项，其中： 经审查符合要求 项 经核定符合要求 项	共 项，其中： 资料核查符合要求 项 实体抽查符合要求 项	共 项，其中： 评价为“好”的 项 评价为“一般”的 项
		共 项，其中： 经审查符合要求 项 经核定符合要求 项	共 项，其中： 资料核查符合要求 项 实体抽查符合要求 项	共 项，其中： 评价为“好”的 项 评价为“一般”的 项
		共 项，其中： 经审查符合要求 项 经核定符合要求 项	共 项，其中： 资料核查符合要求 项 实体抽查符合要求 项	共 项，其中： 评价为“好”的 项 评价为“一般”的 项



GD-E1-914/4

四、验收人员签名：

GD-E1-914/5□□□

序号	姓名	工作单位	职务	签名
1	刘一超	东莞市桂湾房地产开发有限公司	部长	
2	钟俊	东莞市桂湾房地产开发有限公司	项目经理	
3	唐瑜亮	东莞市桂湾房地产开发有限公司	土建工程师	
4	戴昱	东莞市桂湾房地产开发有限公司	精装工程师	
5	陈立	东莞市桂湾房地产开发有限公司	建筑工程师	
6	黄一达	东莞市桂湾房地产开发有限公司	土建工程师	
7	李文龙	中海企业发展集团有限公司	项目经理	
8	龙俊	中海企业发展集团有限公司	工程经理	
9	陶安	中海企业发展集团有限公司	工程经理	
10	韩刚强	中海企业发展集团有限公司	机电工程师	
11	黄建国	中海企业发展集团有限公司	安全工程师	
12	肖玉婷	中海企业发展集团有限公司	资料主管	
13	万运贵	深圳市龙建建设监理有限公司	项目总监	
14	黄鑫	深圳市龙建建设监理有限公司	专业监理工程师	
15	马文高	深圳市龙建建设监理有限公司	专业监理工程师	
16	王宝珍	深圳市龙建建设监理有限公司	监理员	
17	林伟	深圳市建筑设计研究总院有限公司	项目负责人	
18	任明爱	深圳市建筑设计研究总院有限公司	建筑工程师	
19	仲飞翔	深圳市建筑设计研究总院有限公司	结构工程师	
20	吴楚明	深圳市建筑设计研究总院有限公司	给排水工程师	
21	张强	深圳市建筑设计研究总院有限公司	电气工程师	
22	陈德智	深圳市建筑设计研究总院有限公司	暖通工程师	
23	李克仁	广东建青工程勘察设计咨询有限公司	项目负责人	
24	卢志权	广东建青工程勘察设计咨询有限公司	专业工程师	
25	胡彪	中建四局第五建筑工程有限公司	项目经理	
26	王兵	中建四局第五建筑工程有限公司	技术负责人	
27	江华	中建四局第五建筑工程有限公司	技术部经理	
28	高向阳	中建四局第五建筑工程有限公司	生产经理	
29	林静	中建四局第五建筑工程有限公司	商务经理	
29	刘兆阳	中建四局第五建筑工程有限公司	质量员	
30	樊文良	中建四局第五建筑工程有限公司	施工员	

GD-E1-914/5

（五）工程验收结论及备注

GD-E1-914/6□□□

1、 本工程已完成各分部工程施工，质量达到合格标准。
2、 质量控制资料及施工技术资料齐全、有效。
3、 安全和主要使用功能核查符合要求。
4、 工程外观良好，符合要求。
5、 实体抽查情况符合要求。
6、 本工程经建设、设计、施工、监理、勘察各方主体单位进行综合验收，东莞市建设工程监督站、东莞市塘厦镇建设工程质量安全监督管理所对工程验收程序及参加各方主体单位进行了现场监督，经工程综合验收小组评定，达成一致意见，工程质量符合设计及现行施工质量验收规范要求。同意验收合格并交付使用。

建设单位：	监理单位：	施工单位：	设计单位：	勘察单位：
（公章）	（公章）	（公章）	（公章）	（公章）
单位（项目）负责人：	总监理工程师：	单位（项目）负责人：	单位（项目）负责人：	单位（项目）负责人：
2019年9月30日	2019年9月30日	2019年9月30日	2019年9月30日	2019年9月30日

GD-E1-914/6

单位（子单位）竣工验收报告

GD-E1-914□□□

工程名称：桂湾府9号配套、住宅楼（剪力墙33层1幢）

验收日期：2014 年 9 月 30 日

建设单位（盖章）：东莞市桂湾房地产开发有限公司

GD-E1-914

单位（子单位）竣工验收报告的填写说明

GD-E1-914/1□□□

1、工程竣工验收报告由建设单位负责填写，向备案机关提交。

2. 填写要求内容真实，语言简练，字迹清楚。

3. 工程竣工验收报告一式七份，建设单位、监理单位、勘察单位、设计单位、施工单位、监督站、备案机关各持一份。



一、工程概况

GD-E1-914/2□□□

工程名称	桂湾府9号配套、住宅楼（剪力墙33层1幢）				
工程地点	东莞市塘厦镇大坪社区与田心社区交界处	建筑面积	14695.57平方米	工程造价	4413.749万元
结构类型	剪力墙结构	层数	地上： 33 层		
	剪力墙结构		地下： 2 层		
施工许可证号	441900202110221601	监理许可证号	/		
开工日期	2022年01月05日	验收日期	2024年9月30日		
监督单位	东莞市塘厦镇建设工程质量安全监督管理所、东莞市建设工程监督站	监督编号	ZJF202114046-09		
建设单位	东莞市桂湾房地产开发有限公司				
勘察单位	广东建青工程勘察设计咨询有限公司				
设计单位	深圳市建筑设计研究总院有限公司				
总包单位	中建四局第五建筑工程有限公司				
承建单位（土建）	中建四局第五建筑工程有限公司				
承建单位（设备安装）	东莞巨通电梯有限公司				
承建单位（装修）	中建四局第五建筑工程有限公司				
监理单位	深圳市龙建建设监理有限公司				
施工图审查单位	东莞市大业施工图审查有限公司				

GD-E1-914/2

二、工程竣工验收实施情况

GD-E1-914/3□□□

(一)验收组织

建设单位组织勘察、设计、施工、监理等单位和其他有关专家组成验收组，根据工程特点，下设若干个专业组。

1.验收组

组长	刘一超、钟俊
副组长	万运贵、林伟、李文龙、胡彪、李克仁
组员	黄一达、唐瑜亮、戴昱、陈立、龙俊、陶安、韩刚强、黄建国、肖玉婷、黄鑫、马文高、王兵、 陈德智、任明爱、仲飞翔、张强、吴楚明

2.专业组

专业组	组长	组员
建筑工程	龙俊	黄一达、陈立、戴昱、陶安、黄建国
建筑设备安装工程	韩刚强	马文高、张强、吴楚明、陈德智
工程质控资料	唐瑜亮	肖玉婷、黄鑫、马文高、王兵

（二）验收程序

1.建设单位主持验收会议。

2.建设、勘察、设计、施工、监理单位介绍工程合同履约情况和在工程建设各个环节执行法律、法规和工程建设强制性标准情况。

3.审阅建设、勘察、设计、施工、监理单位的工程档案资料。

4.验收组实地查验工程质量。

5.专业验收组发表意见，验收组形成工程竣工验收意见并签名。

三、工程质量评定

GD-E1-914/4□□□

分部（系统、成套设备）工程名称	验收意见/备注	质量控制资料核查结果统计	主要使用功能和安全性能资料核查/实体质量抽查结果统计	观感质量验收抽查结果统计
地基与基础	/	共 / 项，其中： 经审查符合要求 / 项 经核定符合要求 / 项	共 / 项，其中： 资料核查符合要求 / 项 实体抽查符合要求 / 项	共 / 项，其中： 评价为“好”的 / 项 评价为“一般”的 / 项
主体结构	合格	共 12 项，其中： 经审查符合要求 12 项 经核定符合要求 12 项	共 4 项，其中： 资料核查符合要求 4 项 实体抽查符合要求 4 项	共 9 项，其中： 评价为“好”的 7 项 评价为“一般”的 2 项
建筑装饰装修	合格	共 10 项，其中： 经审查符合要求 10 项 经核定符合要求 10 项	共 7 项，其中： 资料核查符合要求 7 项 实体抽查符合要求 7 项	共 19 项，其中： 评价为“好”的 17 项 评价为“一般”的 2 项
屋面	合格	共 6 项，其中： 经审查符合要求 6 项 经核定符合要求 6 项	共 3 项，其中： 资料核查符合要求 3 项 实体抽查符合要求 3 项	共 5 项，其中： 评价为“好”的 4 项 评价为“一般”的 1 项
建筑给水、排水及采暖	合格	共 18 项，其中： 经审查符合要求 18 项 经核定符合要求 18 项	共 10 项，其中： 资料核查符合要求 10 项 实体抽查符合要求 10 项	共 12 项，其中： 评价为“好”的 10 项 评价为“一般”的 2 项
通风与空调	合格	共 16 项，其中： 经审查符合要求 16 项 经核定符合要求 16 项	共 8 项，其中： 资料核查符合要求 8 项 实体抽查符合要求 8 项	共 6 项，其中： 评价为“好”的 5 项 评价为“一般”的 1 项
建筑电气	合格	共 17 项，其中： 经审查符合要求 17 项 经核定符合要求 17 项	共 8 项，其中： 资料核查符合要求 8 项 实体抽查符合要求 8 项	共 12 项，其中： 评价为“好”的 11 项 评价为“一般”的 1 项
智能建筑	合格	共 14 项，其中： 经审查符合要求 14 项 经核定符合要求 14 项	共 8 项，其中： 资料核查符合要求 8 项 实体抽查符合要求 8 项	共 10 项，其中： 评价为“好”的 8 项 评价为“一般”的 2 项
建筑节能	合格	共 25 项，其中： 经审查符合要求 25 项 经核定符合要求 25 项	共 10 项，其中： 资料核查符合要求 10 项 实体抽查符合要求 10 项	共 23 项，其中： 评价为“好”的 18 项 评价为“一般”的 5 项
电梯	合格	共 16 项，其中： 经审查符合要求 16 项 经核定符合要求 16 项	共 3 项，其中： 资料核查符合要求 3 项 实体抽查符合要求 3 项	共 10 项，其中： 评价为“好”的 10 项 评价为“一般”的 0 项
		共 项，其中： 经审查符合要求 项 经核定符合要求 项	共 项，其中： 资料核查符合要求 项 实体抽查符合要求 项	共 项，其中： 评价为“好”的 项 评价为“一般”的 项
		共 项，其中： 经审查符合要求 项 经核定符合要求 项	共 项，其中： 资料核查符合要求 项 实体抽查符合要求 项	共 项，其中： 评价为“好”的 项 评价为“一般”的 项
		共 项，其中： 经审查符合要求 项 经核定符合要求 项	共 项，其中： 资料核查符合要求 项 实体抽查符合要求 项	共 项，其中： 评价为“好”的 项 评价为“一般”的 项

GD-E1-914/4

四、验收人员签名：

GD-E1-914/5□□□

序号	姓名	工作单位	职务	签名
1	刘一超	东莞市桂湾房地产开发有限公司	部长	
2	钟俊	东莞市桂湾房地产开发有限公司	项目经理	
3	唐瑜亮	东莞市桂湾房地产开发有限公司	土建工程师	
4	戴昱	东莞市桂湾房地产开发有限公司	精装工程师	
5	陈立	东莞市桂湾房地产开发有限公司	建筑工程师	
6	黄一达	东莞市桂湾房地产开发有限公司	土建工程师	
7	李文龙	中海企业发展集团有限公司	项目经理	
8	龙俊	中海企业发展集团有限公司	工程经理	
9	陶安	中海企业发展集团有限公司	工程经理	
10	韩刚强	中海企业发展集团有限公司	机电工程师	
11	黄建国	中海企业发展集团有限公司	安全工程师	
12	肖玉婷	中海企业发展集团有限公司	资料主管	
13	万运贵	深圳市龙建建设监理有限公司	项目总监	
14	黄鑫	深圳市龙建建设监理有限公司	专业监理工程师	
15	马文高	深圳市龙建建设监理有限公司	专业监理工程师	
16	王宝珍	深圳市龙建建设监理有限公司	监理员	
17	林伟	深圳市建筑设计研究总院有限公司	项目负责人	
18	任明爱	深圳市建筑设计研究总院有限公司	建筑工程师	
19	仲飞翔	深圳市建筑设计研究总院有限公司	结构工程师	
20	吴楚明	深圳市建筑设计研究总院有限公司	给排水工程师	
21	张强	深圳市建筑设计研究总院有限公司	电气工程师	
22	陈德智	深圳市建筑设计研究总院有限公司	暖通工程师	
23	李克仁	广东建青工程勘察设计咨询有限公司	项目负责人	
24	卢志权	广东建青工程勘察设计咨询有限公司	专业工程师	
25	胡彪	中建四局第五建筑工程有限公司	项目经理	
26	王兵	中建四局第五建筑工程有限公司	技术负责人	
27	江华	中建四局第五建筑工程有限公司	技术部经理	
28	高向阳	中建四局第五建筑工程有限公司	生产经理	
29	林静	中建四局第五建筑工程有限公司	商务经理	
29	刘兆阳	中建四局第五建筑工程有限公司	质量员	
30	樊文良	中建四局第五建筑工程有限公司	施工员	

（五）工程验收结论及备注

GD-E1-914/6□□□

1、 本工程已完成各分部工程施工，质量达到合格标准。
2、 质量控制资料及施工技术资料齐全、有效。
3、 安全和主要使用功能核查符合要求。
4、 工程外观良好，符合要求。
5、 实体抽查情况符合要求。
6、 本工程经建设、设计、施工、监理、勘察各方主体单位进行综合验收，东莞市建设工程监督站、东莞市塘厦镇建设工程质量安全监督管理所对工程验收程序及参加各方主体单位进行了现场监督，经工程综合验收小组评定，达成一致意见，工程质量符合设计及现行施工质量验收规范要求。同意验收合格并交付使用。

建设单位：	监理单位：	施工单位：	设计单位：	勘察单位：
（公章）	（公章）	（公章）	（公章）	（公章）
单位（项目）负责人：	总监理工程师：	单位（项目）负责人：	单位（项目）负责人：	单位（项目）负责人：
2014年9月30日	2014年9月30日	2014年9月30日	2014年9月30日	2014年9月30日

GD-E1-914/6

单位（子单位）竣工验收报告

GD-E1-914□□□

工程名称：桂湾府10号商业、配套、住宅楼（剪力墙32层1幢）

验收日期：2019 年 11 月 21 日

建设单位（盖章）：东莞市桂湾房地产开发有限公司

GD-E1-914

单位（子单位）竣工验收报告的填写说明

GD-E1-914/1□□□

1、工程竣工验收报告由建设单位负责填写，向备案机关提交。

2. 填写要求内容真实，语言简练，字迹清楚。

3.工程竣工验收报告一式七份，建设单位、监理单位、勘察单位、设计单位、施工单位、监督站、备案机关各持一份。



一、工程概况

GD-E1-914/2□□□

工程名称	桂湾府10号商业、配套、住宅楼（剪力墙32层1幢）				
工程地点	东莞市塘厦镇大坪社区与田心社区交界处	建筑面积	14136.2平方米	工程造价	4292.462万元
结构类型	剪力墙结构 剪力墙结构	层数	地上：32层 地下：2层		
施工许可证号	441900202110221701	监理许可证号	/		
开工日期	2021年12月15日	验收日期	2024年11月21日		
监督单位	东莞市塘厦镇建设工程质量安全监督管理所 东莞市建设工程监督站	监督编号	ZJF202114046-10		
建设单位	东莞市桂湾房地产开发有限公司				
勘察单位	广东建青工程勘察设计咨询有限公司				
设计单位	深圳市建筑设计研究总院有限公司				
总包单位	中建四局第五建筑工程有限公司				
承建单位（土建）	中建四局第五建筑工程有限公司				
承建单位（设备安装）	东莞巨通电梯有限公司				
承建单位（装修）	中建四局第五建筑工程有限公司				
监理单位	深圳市龙建建设监理有限公司				
施工图审查单位	东莞市大业施工图审查有限公司				

GD-E1-914/2

二、工程竣工验收实施情况

GD-E1-914/3 0 0 1

（一）验收组织

建设单位组织勘察、设计、施工、监理等单位和其他有关专家组成验收组，根据工程特点，下设若干个专业组。

1. 验收组

组长	刘一超、钟俊
副组长	万运贵、林伟、李文龙、胡彪、李克仁
组员	黄一达、唐瑜亮、戴昱、陈立、龙俊、陶安、韩刚强、黄建国、肖玉婷、黄鑫、马文高、王兵、 陈德智、任明爱、仲飞翔、张强、吴楚明

2. 专业组

专业组	组长	组员
建筑工程	龙俊	黄一达、陈立、戴昱、陶安、黄建国
建筑设备安装工程	韩刚强	马文高、张强、吴楚明、陈德智
工程质控资料	唐瑜亮	肖玉婷、黄鑫、马文高、王兵

（二）验收程序

1. 建设单位主持验收会议。

2. 建设、勘察、设计、施工、监理单位介绍工程合同履约情况和在工程建设各个环节执行法律、法规和工程建设强制性标准情况。

3. 审阅建设、勘察、设计、施工、监理单位的工程档案资料。

4. 验收组实地查验工程质量。

5. 专业验收组发表意见，验收组形成工程竣工验收意见并签名。

三、工程质量评定

GD-E1-914/4□□□

分部（系统、成套设备）工程名称	验收意见/备注	质量控制资料核查结果统计	主要使用功能和安全性能资料核查/实体质量抽查结果统计	观感质量验收抽查结果统计
地基与基础	/	共 / 项，其中： 经审查符合要求 / 项 经核定符合要求 / 项	共 / 项，其中： 资料核查符合要求 / 项 实体抽查符合要求 / 项	共 / 项，其中： 评价为“好”的 / 项 评价为“一般”的 / 项
主体结构	合格	共 12 项，其中： 经审查符合要求 12 项 经核定符合要求 12 项	共 4 项，其中： 资料核查符合要求 4 项 实体抽查符合要求 4 项	共 9 项，其中： 评价为“好”的 8 项 评价为“一般”的 1 项
建筑装饰装修	合格	共 12 项，其中： 经审查符合要求 12 项 经核定符合要求 12 项	共 8 项，其中： 资料核查符合要求 8 项 实体抽查符合要求 8 项	共 19 项，其中： 评价为“好”的 18 项 评价为“一般”的 1 项
屋面	合格	共 6 项，其中： 经审查符合要求 6 项 经核定符合要求 6 项	共 3 项，其中： 资料核查符合要求 3 项 实体抽查符合要求 3 项	共 5 项，其中： 评价为“好”的 4 项 评价为“一般”的 1 项
建筑给水、排水及采暖	合格	共 18 项，其中： 经审查符合要求 18 项 经核定符合要求 18 项	共 10 项，其中： 资料核查符合要求 10 项 实体抽查符合要求 10 项	共 12 项，其中： 评价为“好”的 10 项 评价为“一般”的 2 项
通风与空调	合格	共 16 项，其中： 经审查符合要求 16 项 经核定符合要求 16 项	共 8 项，其中： 资料核查符合要求 8 项 实体抽查符合要求 8 项	共 6 项，其中： 评价为“好”的 5 项 评价为“一般”的 1 项
建筑电气	合格	共 17 项，其中： 经审查符合要求 17 项 经核定符合要求 17 项	共 8 项，其中： 资料核查符合要求 8 项 实体抽查符合要求 8 项	共 12 项，其中： 评价为“好”的 11 项 评价为“一般”的 1 项
智能建筑	合格	共 14 项，其中： 经审查符合要求 14 项 经核定符合要求 14 项	共 8 项，其中： 资料核查符合要求 8 项 实体抽查符合要求 8 项	共 10 项，其中： 评价为“好”的 9 项 评价为“一般”的 1 项
建筑节能	合格	共 25 项，其中： 经审查符合要求 25 项 经核定符合要求 25 项	共 10 项，其中： 资料核查符合要求 10 项 实体抽查符合要求 10 项	共 23 项，其中： 评价为“好”的 19 项 评价为“一般”的 4 项
电梯	合格	共 16 项，其中： 经审查符合要求 16 项 经核定符合要求 16 项	共 3 项，其中： 资料核查符合要求 3 项 实体抽查符合要求 3 项	共 10 项，其中： 评价为“好”的 10 项 评价为“一般”的 0 项
		共 项，其中： 经审查符合要求 项 经核定符合要求 项	共 项，其中： 资料核查符合要求 项 实体抽查符合要求 项	共 项，其中： 评价为“好”的 项 评价为“一般”的 项
		共 项，其中： 经审查符合要求 项 经核定符合要求 项	共 项，其中： 资料核查符合要求 项 实体抽查符合要求 项	共 项，其中： 评价为“好”的 项 评价为“一般”的 项
		共 项，其中： 经审查符合要求 项 经核定符合要求 项	共 项，其中： 资料核查符合要求 项 实体抽查符合要求 项	共 项，其中： 评价为“好”的 项 评价为“一般”的 项

GD-E1-914/4

四、验收人员签名：

GD-E1-914/5□□□

序号	姓名	工作单位	职务	签名
1	刘一超	东莞市桂湾房地产开发有限公司	部长	
2	钟俊	东莞市桂湾房地产开发有限公司	项目经理	
3	唐瑜亮	东莞市桂湾房地产开发有限公司	土建工程师	
4	戴昱	东莞市桂湾房地产开发有限公司	精装工程师	
5	陈立	东莞市桂湾房地产开发有限公司	建筑工程师	
6	黄一达	东莞市桂湾房地产开发有限公司	土建工程师	
7	李文龙	中海企业发展集团有限公司	项目经理	
8	龙俊	中海企业发展集团有限公司	工程经理	
9	陶安	中海企业发展集团有限公司	工程经理	
10	韩刚强	中海企业发展集团有限公司	机电工程师	
11	黄建国	中海企业发展集团有限公司	安全工程师	
12	肖玉婷	中海企业发展集团有限公司	资料主管	
13	万运贵	深圳市龙建建设监理有限公司	项目总监	
14	黄鑫	深圳市龙建建设监理有限公司	专业监理工程师	
15	马文高	深圳市龙建建设监理有限公司	专业监理工程师	
16	王宝珍	深圳市龙建建设监理有限公司	监理员	
17	林伟	深圳市建筑设计研究总院有限公司	项目负责人	
18	任明爱	深圳市建筑设计研究总院有限公司	建筑工程师	
19	仲飞翔	深圳市建筑设计研究总院有限公司	结构工程师	
20	吴楚明	深圳市建筑设计研究总院有限公司	给排水工程师	
21	张强	深圳市建筑设计研究总院有限公司	电气工程师	
22	陈德智	深圳市建筑设计研究总院有限公司	暖通工程师	
23	李克仁	广东建青工程勘察设计咨询有限公司	项目负责人	
24	卢志权	广东建青工程勘察设计咨询有限公司	专业工程师	
25	胡彪	中建四局第五建筑工程有限公司	项目经理	
26	王兵	中建四局第五建筑工程有限公司	技术负责人	
27	江华	中建四局第五建筑工程有限公司	技术部经理	
28	高向阳	中建四局第五建筑工程有限公司	生产经理	
29	林静	中建四局第五建筑工程有限公司	商务经理	
29	刘兆阳	中建四局第五建筑工程有限公司	质量员	
30	樊文良	中建四局第五建筑工程有限公司	施工员	

GD-E1-914/5

（五）工程验收结论及备注

GD-E1-914/6□□□

1、 本工程已完成各分部工程施工，质量达到合格标准。
2、 质量控制资料及施工技术资料齐全、有效。
3、 安全和主要使用功能核查符合要求。
4、 工程外观良好，符合要求。
5、 实体抽查情况符合要求。
6、 本工程经建设、设计、施工、监理、勘察各方主体单位进行综合验收，东莞市建设工程监督站、东莞市塘厦镇建设工程质量安全监督管理所对工程验收程序及参加各方主体单位进行了现场监督，经工程综合验收小组评定，达成一致意见，工程质量符合设计及现行施工质量验收规范要求。同意验收合格并交付使用。

建设单位：	监理单位：	施工单位：	设计单位：	勘察单位：
（公章）	（公章）	（公章）	（公章）	（公章）
单位（项目）负责人：	总监理工程师：	单位（项目）负责人：	单位（项目）负责人：	单位（项目）负责人：
2014年11月21日	2014年11月21日	2014年11月21日	2014年11月21日	2014年11月21日

GD-E1-914/6

单位（子单位）竣工验收报告

GD-E1-914□□□

工程名称：桂湾府11号商业楼（框架（钢结构）2层1幢）

验收日期：2015 年 7 月 31 日

建设单位（盖章）：东莞市桂湾房地产开发有限公司

GD-E1-914

单位（子单位）竣工验收报告的填写说明

GD-E1-914/1□□□

1、工程竣工验收报告由建设单位负责填写，向备案机关提交。

2. 填写要求内容真实，语言简练，字迹清楚。

3.工程竣工验收报告一式七份，建设单位、监理单位、勘察单位、设计单位、施工单位、监督站、备案机关各持一份。



一、工程概况

GD-E1-914/2□□□

工程名称	桂湾府11号商业楼（框架（钢结构）2层1幢）				
工程地点	东莞市塘厦镇大坪社区与田心社区交界处	建筑面积	2287.49平方米	工程造价	632.866万元
结构类型	（框架）钢结构 （框架）钢结构	层数	地上：2层 地下：/层		
施工许可证号	441900202110221801	监理许可证号	/		
开工日期	2021年11月21日	验收日期	2025年7月31日		
监督单位	东莞市塘厦镇建设工程质量安全监督管理所 东莞市建设工程监督站	监督编号	ZJF202114046-11		
建设单位	东莞市桂湾房地产开发有限公司				
勘察单位	广东建青工程勘察设计咨询有限公司				
设计单位	深圳市建筑设计研究总院有限公司				
总包单位	中建四局交通投资建设有限公司				
承建单位（土建）	中建四局交通投资建设有限公司				
承建单位（设备安装）	东莞巨通电梯有限公司				
承建单位（装修）	深圳市博大建设集团有限公司				
监理单位	深圳市龙建建设监理有限公司				
施工图审查单位	东莞市大业施工图审查有限公司				

GD-E1-914/2

二、工程竣工验收实施情况

GD-E1-914/3□□□

(一)验收组织

建设单位组织勘察、设计、施工、监理等单位和其他有关专家组成验收组，根据工程特点，下设若干个专业组。

1.验收组

组长	刘一超、钟俊
副组长	万运贵、林伟、李文龙、胡彪、李克仁
组员	黄一达、唐瑜亮、戴昱、陈立、龙俊、陶安、韩刚强、黄建国、肖玉婷、黄鑫、马文高、王兵、 陈德智、任明爱、李锦钗、张强、吴楚明

2.专业组

专业组	组长	组员
建筑工程	龙俊	黄一达、陈立、戴昱、陶安、黄建国
建筑设备安装工程	韩刚强	马文高、张强、吴楚明、陈德智
工程质控资料	唐瑜亮	肖玉婷、黄鑫、马文高、王兵

（二）验收程序

1.建设单位主持验收会议。

2.建设、勘察、设计、施工、监理单位介绍工程合同履约情况和在工程建设各个环节执行法律、法规和工程建设强制性标准情况。

3.审阅建设、勘察、设计、施工、监理单位的工程档案资料。

4.验收组实地查验工程质量。

5.专业验收组发表意见，验收组形成工程竣工验收意见并签名。

三、工程质量评定

GD-E1-914/4□□□

分部（系统、成套设备）工程名称	验收意见/备注	质量控制资料核查结果统计	主要使用功能和安全性能资料核查/实体质量抽查结果统计	观感质量验收抽查结果统计
地基与基础	合格	共 11 项，其中： 经审查符合要求 11 项 经核定符合要求 11 项	共 4 项，其中： 资料核查符合要求 4 项 实体抽查符合要求 4 项	共 4 项，其中： 评价为“好”的 4 项 评价为“一般”的 0 项
主体结构	合格	共 11 项，其中： 经审查符合要求 11 项 经核定符合要求 11 项	共 7 项，其中： 资料核查符合要求 7 项 实体抽查符合要求 7 项	共 11 项，其中： 评价为“好”的 9 项 评价为“一般”的 2 项
建筑装饰装修	合格	共 10 项，其中： 经审查符合要求 10 项 经核定符合要求 10 项	共 8 项，其中： 资料核查符合要求 8 项 实体抽查符合要求 8 项	共 18 项，其中： 评价为“好”的 12 项 评价为“一般”的 6 项
屋面	合格	共 6 项，其中： 经审查符合要求 6 项 经核定符合要求 6 项	共 3 项，其中： 资料核查符合要求 3 项 实体抽查符合要求 3 项	共 2 项，其中： 评价为“好”的 1 项 评价为“一般”的 1 项
建筑给水、排水及采暖	合格	共 18 项，其中： 经审查符合要求 18 项 经核定符合要求 18 项	共 10 项，其中： 资料核查符合要求 10 项 实体抽查符合要求 10 项	共 12 项，其中： 评价为“好”的 10 项 评价为“一般”的 2 项
通风与空调	合格	共 16 项，其中： 经审查符合要求 16 项 经核定符合要求 16 项	共 8 项，其中： 资料核查符合要求 8 项 实体抽查符合要求 8 项	共 6 项，其中： 评价为“好”的 6 项 评价为“一般”的 0 项
建筑电气	合格	共 17 项，其中： 经审查符合要求 17 项 经核定符合要求 17 项	共 8 项，其中： 资料核查符合要求 8 项 实体抽查符合要求 8 项	共 12 项，其中： 评价为“好”的 11 项 评价为“一般”的 1 项
智能建筑	合格	共 14 项，其中： 经审查符合要求 14 项 经核定符合要求 14 项	共 8 项，其中： 资料核查符合要求 8 项 实体抽查符合要求 8 项	共 9 项，其中： 评价为“好”的 8 项 评价为“一般”的 1 项
建筑节能	合格	共 23 项，其中： 经审查符合要求 23 项 经核定符合要求 23 项	共 9 项，其中： 资料核查符合要求 9 项 实体抽查符合要求 9 项	共 21 项，其中： 评价为“好”的 15 项 评价为“一般”的 6 项
电梯	合格	共 16 项，其中： 经审查符合要求 16 项 经核定符合要求 16 项	共 3 项，其中： 资料核查符合要求 3 项 实体抽查符合要求 3 项	共 10 项，其中： 评价为“好”的 10 项 评价为“一般”的 0 项
		共 项，其中： 经审查符合要求 项 经核定符合要求 项	共 项，其中： 资料核查符合要求 项 实体抽查符合要求 项	共 项，其中： 评价为“好”的 项 评价为“一般”的 项
		共 项，其中： 经审查符合要求 项 经核定符合要求 项	共 项，其中： 资料核查符合要求 项 实体抽查符合要求 项	共 项，其中： 评价为“好”的 项 评价为“一般”的 项
		共 项，其中： 经审查符合要求 项 经核定符合要求 项	共 项，其中： 资料核查符合要求 项 实体抽查符合要求 项	共 项，其中： 评价为“好”的 项 评价为“一般”的 项

四、验收人员签名：

GD-E1-914/5□□□

序号	姓名	工作单位	职务	签名
1	刘一超	东莞市桂湾房地产开发有限公司	部长	
2	钟俊	东莞市桂湾房地产开发有限公司	项目经理	
3	唐瑜亮	东莞市桂湾房地产开发有限公司	土建工程师	
4	戴昱	东莞市桂湾房地产开发有限公司	精装工程师	
5	陈立	东莞市桂湾房地产开发有限公司	建筑工程师	
6	黄一达	东莞市桂湾房地产开发有限公司	土建工程师	
7	李文龙	中海企业发展集团有限公司	项目经理	
8	龙俊	中海企业发展集团有限公司	工程经理	
9	陶安	中海企业发展集团有限公司	工程经理	
10	韩刚强	中海企业发展集团有限公司	机电工程师	
11	黄建国	中海企业发展集团有限公司	安全工程师	
12	肖玉婷	中海企业发展集团有限公司	资料主管	
13	万运贵	深圳市龙建建设监理有限公司	项目总监	
14	黄鑫	深圳市龙建建设监理有限公司	专业监理工程师	
15	马文高	深圳市龙建建设监理有限公司	专业监理工程师	
16	王宝珍	深圳市龙建建设监理有限公司	监理员	
17	林伟	深圳市建筑设计研究总院有限公司	项目负责人	
18	任明爱	深圳市建筑设计研究总院有限公司	建筑工程师	
19	仲飞翔	深圳市建筑设计研究总院有限公司	结构工程师	
20	吴楚明	深圳市建筑设计研究总院有限公司	给排水工程师	
21	张强	深圳市建筑设计研究总院有限公司	电气工程师	
22	陈德智	深圳市建筑设计研究总院有限公司	暖通工程师	
23	李克仁	广东建青工程勘察设计咨询有限公司	项目负责人	
24	卢志权	广东建青工程勘察设计咨询有限公司	专业工程师	
25	胡彪	中建四局第五建筑工程有限公司	项目经理	
26	王兵	中建四局第五建筑工程有限公司	技术负责人	
27	江华	中建四局第五建筑工程有限公司	技术部经理	
28	高向阳	中建四局第五建筑工程有限公司	生产经理	
29	林静	中建四局第五建筑工程有限公司	商务经理	
29	刘兆阳	中建四局第五建筑工程有限公司	质量员	
30	樊文良	中建四局第五建筑工程有限公司	施工员	

（五）工程验收结论及备注

GD-E1-914/6□□□

1、 本工程已完成各分部工程施工，质量达到合格标准。
2、 质量控制资料及施工技术资料齐全、有效。
3、 安全和主要使用功能核查符合要求。
4、 工程外观良好，符合要求。
5、 实体抽查情况符合要求。
6、 本工程经建设、设计、施工、监理、勘察各方主体单位进行综合验收，东莞市建设工程监督站、东莞市塘厦镇建设工程质量安全监督管理所对工程验收程序及参加各方主体单位进行了现场监督，经工程综合验收小组评定，达成一致意见，工程质量符合设计及现行施工质量验收规范要求。同意验收合格并交付使用。

建设单位：	监理单位：	施工单位：	设计单位：	勘察单位：
（公章）	（公章）	（公章）	（公章）	（公章）
单位(项目)负责人：	总监理工程师：	单位(项目)负责人：	单位(项目)负责人：	单位(项目)负责人：
2025年7月31日	2025年7月31日	2025年7月31日	2025年7月31日	2025年7月31日

GD-E1-914/6

单位（子单位）竣工验收报告

GD-E1-914□□□

工程名称：桂湾府12号商业、配套楼（框架2层1幢）

验收日期：2024 年 11 月 21 日

建设单位（盖章）：东莞市桂湾房地产开发有限公司

GD-E1-914

单位（子单位）竣工验收报告的填写说明

GD-E1-914/1□□□

1、工程竣工验收报告由建设单位负责填写，向备案机关提交。

2. 填写要求内容真实，语言简练，字迹清楚。

3.工程竣工验收报告一式七份，建设单位、监理单位、勘察单位、设计单位、施工单位、监督站、备案机关各持一份。

GD-E1-914/1

一、工程概况

GD-E1-914/2□□□

工程名称	桂湾府12号商业、配套楼（框架2层1幢）				
工程地点	东莞市塘厦镇大坪社区与田心社区交界处	建筑面积	1278.29平方米	工程造价	497.97万元
结构类型	框架结构	层数	地上： 2 层		
	框架结构		地下： / 层		
施工许可证号	441900202110221901	监理许可证号	/		
开工日期	2023年02月15日	验收日期	2024 年 11 月 18 日		
监督单位	东莞市塘厦镇建设工程质量安全监督管理所 东莞市建设工程监督站	监督编号	ZJF202114046-12		
建设单位	东莞市桂湾房地产开发有限公司				
勘察单位	广东建青工程勘察设计咨询有限公司				
设计单位	深圳市建筑设计研究总院有限公司				
总包单位	中建四局第五建筑工程有限公司				
承建单位（土建）	中建四局第五建筑工程有限公司				
承建单位（设备安装）	东莞巨通电梯有限公司				
承建单位（装修）	中建四局第五建筑工程有限公司				
监理单位	深圳市龙建建设监理有限公司				
施工图审查单位	东莞市大业施工图审查有限公司				

GD-E1-914/2

二、工程竣工验收实施情况

GD-E1-914/3□□□

(一)验收组织

建设单位组织勘察、设计、施工、监理等单位和其他有关专家组成验收组，根据工程特点，下设若干个专业组。

1.验收组

组长	刘一超、钟俊
副组长	万运贵、林伟、李文龙、胡彪、李克仁
组员	黄一达、唐瑜亮、戴昱、陈立、龙俊、陶安、韩刚强、黄建国、肖玉婷、黄鑫、马文高、王兵、 陈德智、任明爱、仲飞翔、张强、吴楚明

2.专业组

专业组	组长	组员
建筑工程	龙俊	黄一达、陈立、戴昱、陶安、黄建国
建筑设备安装工程	韩刚强	马文高、张强、吴楚明、陈德智
工程质控资料	唐瑜亮	肖玉婷、黄鑫、马文高、王兵

（二）验收程序

1.建设单位主持验收会议。

2.建设、勘察、设计、施工、监理单位介绍工程合同履约情况和在工程建设各个环节执行法律、法规和工程建设强制性标准情况。

3.审阅建设、勘察、设计、施工、监理单位的工程档案资料。

4.验收组实地查验工程质量。

5.专业验收组发表意见，验收组形成工程竣工验收意见并签名。

三、工程质量评定

GD-E1-914/4□□□

分部（系统、成套设备）工程名称	验收意见/备注	质量控制资料核查结果统计	主要使用功能和安全性能资料核查/实体质量抽查结果统计	观感质量验收抽查结果统计
地基与基础	合格	共 12 项，其中： 经审查符合要求 12 项 经核定符合要求 12 项	共 4 项，其中： 资料核查符合要求 4 项 实体抽查符合要求 4 项	共 4 项，其中： 评价为“好”的 4 项 评价为“一般”的 0 项
主体结构	合格	共 11 项，其中： 经审查符合要求 11 项 经核定符合要求 11 项	共 4 项，其中： 资料核查符合要求 4 项 实体抽查符合要求 4 项	共 10 项，其中： 评价为“好”的 8 项 评价为“一般”的 2 项
建筑装饰装修	合格	共 10 项，其中： 经审查符合要求 10 项 经核定符合要求 10 项	共 9 项，其中： 资料核查符合要求 9 项 实体抽查符合要求 9 项	共 18 项，其中： 评价为“好”的 13 项 评价为“一般”的 5 项
屋面	合格	共 6 项，其中： 经审查符合要求 6 项 经核定符合要求 6 项	共 3 项，其中： 资料核查符合要求 3 项 实体抽查符合要求 3 项	共 4 项，其中： 评价为“好”的 4 项 评价为“一般”的 0 项
建筑给水、排水及采暖	合格	共 18 项，其中： 经审查符合要求 18 项 经核定符合要求 18 项	共 10 项，其中： 资料核查符合要求 10 项 实体抽查符合要求 10 项	共 12 项，其中： 评价为“好”的 10 项 评价为“一般”的 2 项
通风与空调	合格	共 15 项，其中： 经审查符合要求 15 项 经核定符合要求 15 项	共 8 项，其中： 资料核查符合要求 8 项 实体抽查符合要求 8 项	共 6 项，其中： 评价为“好”的 6 项 评价为“一般”的 0 项
建筑电气	合格	共 17 项，其中： 经审查符合要求 17 项 经核定符合要求 17 项	共 8 项，其中： 资料核查符合要求 8 项 实体抽查符合要求 8 项	共 12 项，其中： 评价为“好”的 11 项 评价为“一般”的 1 项
智能建筑	合格	共 14 项，其中： 经审查符合要求 14 项 经核定符合要求 14 项	共 10 项，其中： 资料核查符合要求 10 项 实体抽查符合要求 10 项	共 10 项，其中： 评价为“好”的 8 项 评价为“一般”的 2 项
建筑节能	合格	共 23 项，其中： 经审查符合要求 23 项 经核定符合要求 23 项	共 10 项，其中： 资料核查符合要求 10 项 实体抽查符合要求 10 项	共 21 项，其中： 评价为“好”的 14 项 评价为“一般”的 7 项
电梯	合格	共 16 项，其中： 经审查符合要求 16 项 经核定符合要求 16 项	共 3 项，其中： 资料核查符合要求 3 项 实体抽查符合要求 3 项	共 10 项，其中： 评价为“好”的 10 项 评价为“一般”的 0 项
		共 项，其中： 经审查符合要求 项 经核定符合要求 项	共 项，其中： 资料核查符合要求 项 实体抽查符合要求 项	共 项，其中： 评价为“好”的 项 评价为“一般”的 项
		共 项，其中： 经审查符合要求 项 经核定符合要求 项	共 项，其中： 资料核查符合要求 项 实体抽查符合要求 项	共 项，其中： 评价为“好”的 项 评价为“一般”的 项
		共 项，其中： 经审查符合要求 项 经核定符合要求 项	共 项，其中： 资料核查符合要求 项 实体抽查符合要求 项	共 项，其中： 评价为“好”的 项 评价为“一般”的 项

GD-E1-914/4

四、验收人员签名：

GD-E1-914/5□□□

序号	姓名	工作单位	职务	签名
1	刘一超	东莞市桂湾房地产开发有限公司	部长	
2	钟俊	东莞市桂湾房地产开发有限公司	项目经理	
3	唐瑜亮	东莞市桂湾房地产开发有限公司	土建工程师	
4	戴昱	东莞市桂湾房地产开发有限公司	精装工程师	
5	陈立	东莞市桂湾房地产开发有限公司	建筑工程师	
6	黄一达	东莞市桂湾房地产开发有限公司	土建工程师	
7	李文龙	中海企业发展集团有限公司	项目经理	
8	龙俊	中海企业发展集团有限公司	工程经理	
9	陶安	中海企业发展集团有限公司	工程经理	
10	韩刚强	中海企业发展集团有限公司	机电工程师	
11	黄建国	中海企业发展集团有限公司	安全工程师	
12	肖玉婷	中海企业发展集团有限公司	资料主管	
13	万运贵	深圳市龙建建设监理有限公司	项目总监	
14	黄鑫	深圳市龙建建设监理有限公司	专业监理工程师	
15	马文高	深圳市龙建建设监理有限公司	专业监理工程师	
16	王宝珍	深圳市龙建建设监理有限公司	监理员	
17	林伟	深圳市建筑设计研究总院有限公司	项目负责人	
18	任明爱	深圳市建筑设计研究总院有限公司	建筑工程师	
19	仲飞翔	深圳市建筑设计研究总院有限公司	结构工程师	
20	吴楚明	深圳市建筑设计研究总院有限公司	给排水工程师	
21	张强	深圳市建筑设计研究总院有限公司	电气工程师	
22	陈德智	深圳市建筑设计研究总院有限公司	暖通工程师	
23	李克仁	广东建青工程勘察设计咨询有限公司	项目负责人	
24	卢志权	广东建青工程勘察设计咨询有限公司	专业工程师	
25	胡彪	中建四局第五建筑工程有限公司	项目经理	
26	王兵	中建四局第五建筑工程有限公司	技术负责人	
27	江华	中建四局第五建筑工程有限公司	技术部经理	
28	高向阳	中建四局第五建筑工程有限公司	生产经理	
29	林静	中建四局第五建筑工程有限公司	商务经理	
29	刘兆阳	中建四局第五建筑工程有限公司	质量员	
30	樊文良	中建四局第五建筑工程有限公司	施工员	

（五）工程验收结论及备注

GD-E1-914/6□□□

1、 本工程已完成各分部工程施工，质量达到合格标准。
2、 质量控制资料及施工技术资料齐全、有效。
3、 安全和主要使用功能核查符合要求。
4、 工程外观良好，符合要求。
5、 实体抽查情况符合要求。
6、 本工程经建设、设计、施工、监理、勘察各方主体单位进行综合验收，东莞市建设工程监督站、东莞市塘厦镇建设工程质量安全监督管理所对工程验收程序及参加各方主体单位进行了现场监督，经工程综合验收小组评定，达成一致意见，工程质量符合设计及现行施工质量验收规范要求。同意验收合格并交付使用。

建设单位：	监理单位：	施工单位：	设计单位：	勘察单位：
（公章）	（公章）	（公章）	（公章）	（公章）
单位（项目）负责人：	总监理工程师：	单位（项目）负责人：	单位（项目）负责人：	单位（项目）负责人：
2024年11月21日	2024年11月21日	2024年11月21日	2024年11月21日	2024年11月21日

GD-E1-914/6

单位（子单位）竣工验收报告

GD-E1-914□□□

工程名称：桂湾府13号配电房（框架1层1幢）

验收日期：2021 年 9 月 30 日

建设单位（盖章）：东莞市桂湾房地产开发有限公司

GD-E1-914

单位（子单位）竣工验收报告的填写说明

GD-E1-914/1□□□

1、工程竣工验收报告由建设单位负责填写，向备案机关提交。

2. 填写要求内容真实，语言简练，字迹清楚。

3. 工程竣工验收报告一式七份，建设单位、监理单位、勘察单位、设计单位、施工单位、监督站、备案机关各持一份。



一、工程概况

GD-E1-914/2□□□

<table>
<tr><td>工程名称</td><td colspan="5">桂湾府13号配电房（框架1层1幢）</td></tr>
<tr><td>工程地点</td><td>东莞市塘厦镇大坪社区与田心社区交界处</td><td>建筑面积</td><td>256.76平方米</td><td>工程造价</td><td>98.518万元</td></tr>
<tr><td rowspan="2">结构类型</td><td>框架结构</td><td rowspan="2">层数</td><td colspan="3">地上：1层</td></tr>
<tr><td>框架结构</td><td colspan="3">地下：/层</td></tr>
<tr><td>施工许可证号</td><td>441900202110222001</td><td>监理许可证号</td><td colspan="3">/</td></tr>
<tr><td>开工日期</td><td>2022年05月26日</td><td>验收日期</td><td colspan="3">2024年9月30日</td></tr>
<tr><td>监督单位</td><td>东莞市塘厦镇建设工程质量安全监督管理所
东莞市建设工程监督站</td><td>监督编号</td><td colspan="3">ZJF202114046-13</td></tr>
<tr><td>建设单位</td><td colspan="5">东莞市桂湾房地产开发有限公司</td></tr>
<tr><td>勘察单位</td><td colspan="5">广东建青工程勘察设计咨询有限公司</td></tr>
<tr><td>设计单位</td><td colspan="5">深圳市建筑设计研究总院有限公司</td></tr>
<tr><td>总包单位</td><td colspan="5">中建四局第五建筑工程有限公司</td></tr>
<tr><td>承建单位（土建）</td><td colspan="5">中建四局第五建筑工程有限公司</td></tr>
<tr><td>承建单位（设备安装）</td><td colspan="5">中建四局第五建筑工程有限公司</td></tr>
<tr><td>承建单位（装修）</td><td colspan="5">中建四局第五建筑工程有限公司</td></tr>
<tr><td>监理单位</td><td colspan="5">深圳市龙建建设监理有限公司</td></tr>
<tr><td>施工图审查单位</td><td colspan="5">东莞市大业施工图审查有限公司</td></tr>
</table>

GD-E1-914/2

二、工程竣工验收实施情况

GD-E1-914/3□□□

(一)验收组织

建设单位组织勘察、设计、施工、监理等单位和其他有关专家组成验收组，根据工程特点，下设若干个专业组。

1.验收组

组长	刘一超、钟俊
副组长	万运贵、林伟、李文龙、胡彪、李克仁
组员	黄一达、唐瑜亮、戴昱、陈立、龙俊、陶安、韩刚强、黄建国、肖玉婷、黄鑫、马文高、王兵、 陈德智、任明爱、仲飞翔、张强、吴楚明

2.专业组

专业组	组长	组员
建筑工程	钟俊	林伟、万运贵、胡彪、李克仁、黄鑫、任明爱、仲飞翔
建筑设备安装工程	钟俊	林伟、万运贵、胡彪、李克仁、吴楚明、张强、 陈德智、马文高
工程质控资料	钟俊	林伟、万运贵、胡彪、李克仁、黄鑫、马文高、任明爱、吴楚明、张强、 陈德智

（二）验收程序

1.建设单位主持验收会议。

2.建设、勘察、设计、施工、监理单位介绍工程合同履约情况和在工程建设各个环节执行法律、法规和工程建设强制性标准情况。

3.审阅建设、勘察、设计、施工、监理单位的工程档案资料。

4.验收组实地查验工程质量。

5.专业验收组发表意见，验收组形成工程竣工验收意见并签名。

三、工程质量评定

GD-E1-914/4□□□

分部（系统、成套设备）工程名称	验收意见/备注	质量控制资料核查结果统计	主要使用功能和安全性能资料核查/实体质量抽查结果统计	观感质量验收抽查结果统计
地基与基础	/	共 / 项，其中： 经审查符合要求 / 项 经核定符合要求 / 项	共 / 项，其中： 资料核查符合要求 / 项 实体抽查符合要求 / 项	共 / 项，其中： 评价为“好”的 / 项 评价为“一般”的 / 项
主体结构	合格	共 10 项，其中： 经审查符合要求 10 项 经核定符合要求 10 项	共 4 项，其中： 资料核查符合要求 4 项 实体抽查符合要求 4 项	共 8 项，其中： 评价为“好”的 6 项 评价为“一般”的 2 项
建筑装饰装修	合格	共 7 项，其中： 经审查符合要求 7 项 经核定符合要求 7 项	共 4 项，其中： 资料核查符合要求 4 项 实体抽查符合要求 4 项	共 13 项，其中： 评价为“好”的 8 项 评价为“一般”的 5 项
屋面	合格	共 6 项，其中： 经审查符合要求 6 项 经核定符合要求 6 项	共 3 项，其中： 资料核查符合要求 3 项 实体抽查符合要求 3 项	共 3 项，其中： 评价为“好”的 3 项 评价为“一般”的 0 项
建筑给水、排水及采暖	合格	共 18 项，其中： 经审查符合要求 18 项 经核定符合要求 18 项	共 6 项，其中： 资料核查符合要求 6 项 实体抽查符合要求 6 项	共 12 项，其中： 评价为“好”的 10 项 评价为“一般”的 2 项
通风与空调	合格	共 15 项，其中： 经审查符合要求 15 项 经核定符合要求 15 项	共 5 项，其中： 资料核查符合要求 5 项 实体抽查符合要求 5 项	共 4 项，其中： 评价为“好”的 4 项 评价为“一般”的 0 项
建筑电气	合格	共 17 项，其中： 经审查符合要求 17 项 经核定符合要求 17 项	共 8 项，其中： 资料核查符合要求 8 项 实体抽查符合要求 8 项	共 12 项，其中： 评价为“好”的 11 项 评价为“一般”的 1 项
智能建筑	合格	共 14 项，其中： 经审查符合要求 14 项 经核定符合要求 14 项	共 8 项，其中： 资料核查符合要求 8 项 实体抽查符合要求 8 项	共 8 项，其中： 评价为“好”的 8 项 评价为“一般”的 0 项
建筑节能	/	共 / 项，其中： 经审查符合要求 / 项 经核定符合要求 / 项	共 / 项，其中： 资料核查符合要求 / 项 实体抽查符合要求 / 项	共 / 项，其中： 评价为“好”的 / 项 评价为“一般”的 项
电梯	/	共 / 项，其中： 经审查符合要求 / 项 经核定符合要求 / 项	共 / 项，其中： 资料核查符合要求 / 项 实体抽查符合要求 / 项	共 / 项，其中： 评价为“好”的 / 项 评价为“一般”的 / 项
		共 项，其中： 经审查符合要求 项 经核定符合要求 项	共 项，其中： 资料核查符合要求 项 实体抽查符合要求 项	共 项，其中： 评价为“好”的 项 评价为“一般”的 项
		共 项，其中： 经审查符合要求 项 经核定符合要求 项	共 项，其中： 资料核查符合要求 项 实体抽查符合要求 项	共 项，其中： 评价为“好”的 项 评价为“一般”的 项
		共 项，其中： 经审查符合要求 项 经核定符合要求 项	共 项，其中： 资料核查符合要求 项 实体抽查符合要求 项	共 项，其中： 评价为“好”的 项 评价为“一般”的 项

四、验收人员签名：

GD-E1-914/5□□□

序号	姓名	工作单位	职务	签名
1	刘一超	东莞市桂湾房地产开发有限公司	部长	
2	钟俊	东莞市桂湾房地产开发有限公司	项目经理	
3	唐瑜亮	东莞市桂湾房地产开发有限公司	土建工程师	
4	戴昱	东莞市桂湾房地产开发有限公司	精装工程师	
5	陈立	东莞市桂湾房地产开发有限公司	建筑工程师	
6	黄一达	东莞市桂湾房地产开发有限公司	土建工程师	
7	李文龙	中海企业发展集团有限公司	项目经理	
8	龙俊	中海企业发展集团有限公司	工程经理	
9	陶安	中海企业发展集团有限公司	工程经理	
10	韩刚强	中海企业发展集团有限公司	机电工程师	
11	黄建国	中海企业发展集团有限公司	安全工程师	
12	肖玉婷	中海企业发展集团有限公司	资料主管	
13	万运贵	深圳市龙建建设监理有限公司	项目总监	
14	黄鑫	深圳市龙建建设监理有限公司	专业监理工程师	
15	马文高	深圳市龙建建设监理有限公司	专业监理工程师	
16	王宝珍	深圳市龙建建设监理有限公司	监理员	
17	林伟	深圳市建筑设计研究总院有限公司	项目负责人	
18	任明爱	深圳市建筑设计研究总院有限公司	建筑工程师	
19	仲飞翔	深圳市建筑设计研究总院有限公司	结构工程师	
20	吴楚明	深圳市建筑设计研究总院有限公司	给排水工程师	
21	张强	深圳市建筑设计研究总院有限公司	电气工程师	
22	陈德智	深圳市建筑设计研究总院有限公司	暖通工程师	
23	李克仁	广东建青工程勘察设计咨询有限公司	项目负责人	
24	卢志权	广东建青工程勘察设计咨询有限公司	专业工程师	
25	胡彪	中建四局第五建筑工程有限公司	项目经理	
26	王兵	中建四局第五建筑工程有限公司	技术负责人	
27	江华	中建四局第五建筑工程有限公司	技术部经理	
28	高向阳	中建四局第五建筑工程有限公司	生产经理	
29	林静	中建四局第五建筑工程有限公司	商务经理	
29	刘兆阳	中建四局第五建筑工程有限公司	质量员	
30	樊文良	中建四局第五建筑工程有限公司	施工员	

柱湾府

（五）工程验收结论及备注

GD-E1-914/6□□□

1、 本工程已完成各分部工程施工，质量达到合格标准。
2、 质量控制资料及施工技术资料齐全、有效。
3、 安全和主要使用功能核查符合要求。
4、 工程外观良好，符合要求。
5、 实体抽查情况符合要求。
6、 本工程经建设、设计、施工、监理、勘察各方主体单位进行综合验收，东莞市建设工程监督站、东莞市塘厦镇建设工程质量安全监督管理所对工程验收程序及参加各方主体单位进行了现场监督，经工程综合验收小组评定，达成一致意见，工程质量符合设计及现行施工质量验收规范要求。同意验收合格并交付使用。

建设单位：	监理单位：	施工单位：	设计单位：	勘察单位：
（公章）	（公章）	（公章）	（公章）	（公章）
单位(项目)负责人：	总监理工程师：	单位(项目)负责人：	单位(项目)负责人：	单位(项目)负责人：
2019年9月30日	2019年9月30日	2019年9月30日	2019年9月30日	2019年9月30日

GD-E1-914/6

单位（子单位）竣工验收报告

GD-E1-914□□□

工程名称：桂湾府14号地下室（框架0（2）层1幢）

验收日期：2017 年 11 月 21 日

建设单位（盖章）：东莞市桂湾房地产开发有限公司



单位（子单位）竣工验收报告的填写说明

GD-E1-914/1□□□

1、工程竣工验收报告由建设单位负责填写，向备案机关提交。

2. 填写要求内容真实，语言简练，字迹清楚。

3.工程竣工验收报告一式七份，建设单位、监理单位、勘察单位、设计单位、施工单位、监督站、备案机关各持一份。



一、工程概况

GD-E1-914/2□□□

工程名称	桂湾府14号地下室（框架0（2）层1幢）				
工程地点	东莞市塘厦镇大坪社区与田心社区交界处	建筑面积	68606.4平方米	工程造价	30239.619万元
结构类型	框架结构	层数	地上： / 层		
	框架结构		地下： 2 层		
施工许可证号	441900202110222101	监理许可证号	/		
开工日期	2021年09月15日	验收日期	2024 年 11 月 21 日		
监督单位	东莞市塘厦镇建设工程质量安全监督管理所、东莞市建设工程监督站	监督编号	ZJF202114046-14		
建设单位	东莞市桂湾房地产开发有限公司				
勘察单位	广东建青工程勘察设计咨询有限公司				
设计单位	深圳市建筑设计研究总院有限公司				
总包单位	中建四局第五建筑工程有限公司				
承建单位（土建）	中建四局第五建筑工程有限公司				
承建单位（设备安装）	中建四局第五建筑工程有限公司				
承建单位（装修）	中建四局第五建筑工程有限公司				
监理单位	深圳市龙建建设监理有限公司				
施工图审查单位	东莞市大业施工图审查有限公司				

GD-E1-914/2

二、工程竣工验收实施情况

GD-E1-914/3□□□

(一)验收组织

建设单位组织勘察、设计、施工、监理等单位和其他有关专家组成验收组，根据工程特点，下设若干个专业组。

1.验收组

组长	刘一超、钟俊
副组长	万运贵、林伟、李文龙、胡彪、李克仁
组员	黄一达、唐瑜亮、戴昱、陈立、龙俊、陶安、韩刚强、黄建国、肖玉婷、黄鑫、马文高、王兵、 陈德智、任明爱、仲飞翔、张强、吴楚明

2.专业组

专业组	组长	组员
建筑工程	龙俊	黄一达、陈立、戴昱、陶安、黄建国
建筑设备安装工程	韩刚强	马文高、张强、吴楚明、陈德智
工程质控资料	唐瑜亮	肖玉婷、黄鑫、马文高、王兵

（二）验收程序

1.建设单位主持验收会议。

2.建设、勘察、设计、施工、监理单位介绍工程合同履约情况和在工程建设各个环节执行法律、法规和工程建设强制性标准情况。

3.审阅建设、勘察、设计、施工、监理单位的工程档案资料。

4.验收组实地查验工程质量。

5.专业验收组发表意见，验收组形成工程竣工验收意见并签名。

三、工程质量评定

GD-E1-914/4□□□

分部（系统、成套设备）工程名称	验收意见/备注	质量控制资料核查结果统计	主要使用功能和安全性能资料核查/实体质量抽查结果统计	观感质量验收抽查结果统计
地基与基础	合格	共 13 项，其中： 经审查符合要求 13 项 经核定符合要求 13 项	共 9 项，其中： 资料核查符合要求 9 项 实体抽查符合要求 9 项	共 7 项，其中： 评价为“好”的 5 项 评价为“一般”的 2 项
主体结构	合格	共 / 项，其中： 经审查符合要求 / 项 经核定符合要求 / 项	共 / 项，其中： 资料核查符合要求 / 项 实体抽查符合要求 / 项	共 / 项，其中： 评价为“好”的 / 项 评价为“一般”的 / 项
建筑装饰装修	合格	共 8 项，其中： 经审查符合要求 8 项 经核定符合要求 8 项	共 2 项，其中： 资料核查符合要求 2 项 实体抽查符合要求 2 项	共 15 项，其中： 评价为“好”的 11 项 评价为“一般”的 4 项
屋面	合格	共 6 项，其中： 经审查符合要求 6 项 经核定符合要求 6 项	共 2 项，其中： 资料核查符合要求 2 项 实体抽查符合要求 2 项	共 2 项，其中： 评价为“好”的 2 项 评价为“一般”的 0 项
建筑给水、排水及采暖	合格	共 18 项，其中： 经审查符合要求 18 项 经核定符合要求 18 项	共 11 项，其中： 资料核查符合要求 11 项 实体抽查符合要求 11 项	共 13 项，其中： 评价为“好”的 11 项 评价为“一般”的 2 项
通风与空调	合格	共 16 项，其中： 经审查符合要求 16 项 经核定符合要求 16 项	共 8 项，其中： 资料核查符合要求 8 项 实体抽查符合要求 8 项	共 6 项，其中： 评价为“好”的 5 项 评价为“一般”的 1 项
建筑电气	合格	共 17 项，其中： 经审查符合要求 17 项 经核定符合要求 17 项	共 8 项，其中： 资料核查符合要求 8 项 实体抽查符合要求 8 项	共 12 项，其中： 评价为“好”的 11 项 评价为“一般”的 1 项
智能建筑	合格	共 14 项，其中： 经审查符合要求 14 项 经核定符合要求 14 项	共 10 项，其中： 资料核查符合要求 10 项 实体抽查符合要求 10 项	共 10 项，其中： 评价为“好”的 8 项 评价为“一般”的 2 项
建筑节能	合格	共 14 项，其中： 经审查符合要求 14 项 经核定符合要求 14 项	共 6 项，其中： 资料核查符合要求 6 项 实体抽查符合要求 6 项	共 5 项，其中： 评价为“好”的 4 项 评价为“一般”的 1 项
电梯	合格	共 / 项，其中： 经审查符合要求 / 项 经核定符合要求 / 项	共 / 项，其中： 资料核查符合要求 / 项 实体抽查符合要求 / 项	共 / 项，其中： 评价为“好”的 / 项 评价为“一般”的 / 项
		共 项，其中： 经审查符合要求 项 经核定符合要求 项	共 项，其中： 资料核查符合要求 项 实体抽查符合要求 项	共 项，其中： 评价为“好”的 项 评价为“一般”的 项
		共 项，其中： 经审查符合要求 项 经核定符合要求 项	共 项，其中： 资料核查符合要求 项 实体抽查符合要求 项	共 项，其中： 评价为“好”的 项 评价为“一般”的 项
		共 项，其中： 经审查符合要求 项 经核定符合要求 项	共 项，其中： 资料核查符合要求 项 实体抽查符合要求 项	共 项，其中： 评价为“好”的 项 评价为“一般”的 项

GD-E1-914/4

四、验收人员签名：

GD-E1-914/5□□□

序号	姓名	工作单位	职务	签名
1	刘一超	东莞市桂湾房地产开发有限公司	部长	
2	钟俊	东莞市桂湾房地产开发有限公司	项目经理	
3	唐瑜亮	东莞市桂湾房地产开发有限公司	土建工程师	
4	戴昱	东莞市桂湾房地产开发有限公司	精装工程师	
5	陈立	东莞市桂湾房地产开发有限公司	建筑工程师	
6	黄一达	东莞市桂湾房地产开发有限公司	土建工程师	
7	李文龙	中海企业发展集团有限公司	项目经理	
8	龙俊	中海企业发展集团有限公司	工程经理	
9	陶安	中海企业发展集团有限公司	工程经理	
10	韩刚强	中海企业发展集团有限公司	机电工程师	
11	黄建国	中海企业发展集团有限公司	安全工程师	
12	肖玉婷	中海企业发展集团有限公司	资料主管	
13	万运贵	深圳市龙建建设监理有限公司	项目总监	
14	黄鑫	深圳市龙建建设监理有限公司	专业监理工程师	
15	马文高	深圳市龙建建设监理有限公司	专业监理工程师	
16	王宝珍	深圳市龙建建设监理有限公司	监理员	
17	林伟	深圳市建筑设计研究总院有限公司	项目负责人	
18	任明爱	深圳市建筑设计研究总院有限公司	建筑工程师	
19	仲飞翔	深圳市建筑设计研究总院有限公司	结构工程师	
20	吴楚明	深圳市建筑设计研究总院有限公司	给排水工程师	
21	张强	深圳市建筑设计研究总院有限公司	电气工程师	
22	陈德智	深圳市建筑设计研究总院有限公司	暖通工程师	
23	李克仁	广东建青工程勘察设计咨询有限公司	项目负责人	
24	卢志权	广东建青工程勘察设计咨询有限公司	专业工程师	
25	胡彪	中建四局第五建筑工程有限公司	项目经理	
26	王兵	中建四局第五建筑工程有限公司	技术负责人	
27	江华	中建四局第五建筑工程有限公司	技术部经理	
28	高向阳	中建四局第五建筑工程有限公司	生产经理	
29	林静	中建四局第五建筑工程有限公司	商务经理	
29	刘兆阳	中建四局第五建筑工程有限公司	质量员	
30	樊文良	中建四局第五建筑工程有限公司	施工员	

（五）工程验收结论及备注

GD-E1-914/6□□□

1、 本工程已完成各分部工程施工，质量达到合格标准。
2、 质量控制资料及施工技术资料齐全、有效。
3、 安全和主要使用功能核查符合要求。
4、 工程外观良好，符合要求。
5、 实体抽查情况符合要求。
6、 本工程经建设、设计、施工、监理、勘察各方主体单位进行综合验收，东莞市建设工程监督站、东莞市塘厦镇建设工程质量安全监督管理所对工程验收程序及参加各方主体单位进行了现场监督，经工程综合验收小组评定，达成一致意见，工程质量符合设计及现行施工质量验收规范要求。同意验收合格并交付使用。

建设单位：	监理单位：	施工单位：	设计单位：	勘察单位：
（公章）	（公章）	（公章）	（公章）	（公章）
单位(项目)负责人：	总监理工程师：	单位(项目)负责人：	单位(项目)负责人：	单位(项目)负责人：
2019年11月21日	2019年11月21日	2019年11月21日	2019年11月21日	2019年11月21日

GD-E1-914/6

工程项目管理人员变更通知书

GD-C1-316 □□□

单位（子单位）工程名称	桂湾府1～6号住宅楼，7号配套、住宅楼，8号住宅楼，9号配套、住宅楼，10号商业、配套、住宅楼，11号商业楼，12号商业、配套楼，13号配电房，14号地下室

致：东莞市桂湾房地产开发有限公司、深圳市龙建建设监理有限公司

因工作需要，对本项目有关人员作如下变更（调整）：现通知贵方，以便今后开展工作。

附件：变更（调整）人员资格证明文件

抄送单位：深圳市建筑设计研究总院有限公司、广东建青工程勘察设计咨询有限公司

施工单位：中建四局第五建筑工程有限公司（盖章）

项目负责人（签名）：

2023 年 5 月 31 日

	姓名	业务（专业）范围（分工）	岗位职务	本人签名
变更（调整）前	周向明	按合同履行项目经理职责	项目经理	
变更（调整）后	胡彪	按合同履行项目经理职责	项目经理	

GD-C1-316

附表 3：

履约评价情况一览表

序号	项目名称	建设单位	建设地点	履约评价等级	评价时间
1	三一云都产业园(二期)主体工程项目	深圳市三一科技有限公司	深圳市	94 分	2025/2/18
2	国际演艺中心建设工程	深圳市建筑工务署工程管理中心	深圳市	90 分及以上	2025/10/23
3	安居乐寓 2023 年度第二批改造提升项目(福田福保、莲花街道等)施工总承包工程	深圳市安居乐寓第二开发建设有限公司	深圳市	91 分	2025/2/22
4	龙澜学校改扩建工程	龙华区建筑工务署	深圳市	86 分	2025/10/25
5	同乐公馆项目	深圳市龙锦源投资有限公司	深圳市	84 分	2025/12/26

注：按《资信标要求一览表》提供相关证明材料。

登记通知书

业务流程号:22410805259

中建四局交通投资建设有限公司:

你单位提交的变更登记申请材料齐全,符合法定形式，我局予以登记。

变更前名称:中建四局第五建筑工程有限公司

变更后名称：中建四局交通投资建设有限公司

深圳市市场监督管理局

二〇二四年十二月二十五日

注：

1、本通知书适用于市场主体的设立、变更、注销登记；

2、名称变更登记的，各登记机关可依据市场主体需求在本通知书载明名称变更内容，但各登记机关应当鼓励市场主体自行查阅属于公示信息的登记（备案）内容。

3、公司因合并分立申请登记的，各登记机关可在本通知书载明公司合并分立内容。

1、三一云都产业园(二期)主体工程项目

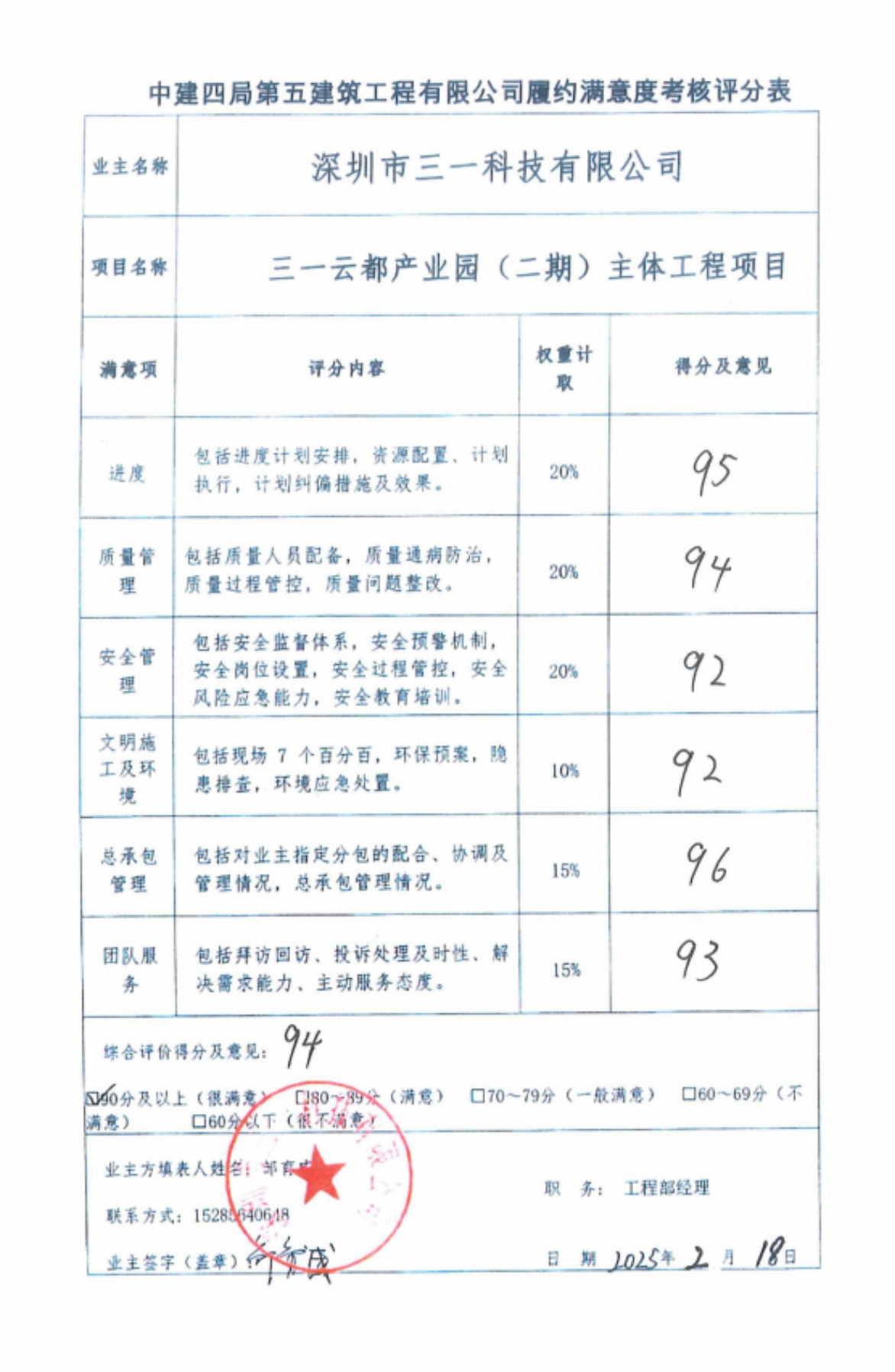

中建四局第五建筑工程有限公司履约满意度考核评分表

业主名称	深圳市三一科技有限公司		
项目名称	三一云都产业园（二期）主体工程项目		
满意项	评分内容	权重计取	得分及意见
进度	包括进度计划安排，资源配置、计划执行，计划纠偏措施及效果。	20%	95
质量管理	包括质量人员配备，质量通病防治，质量过程管控，质量问题整改。	20%	94
安全管理	包括安全监督体系，安全预警机制，安全岗位设置，安全过程管控，安全风险应急能力，安全教育培训。	20%	92
文明施工及环境	包括现场 7 个百分百，环保预案，隐患排查，环境应急处置。	10%	92
总承包管理	包括对业主指定分包的配合、协调及管理情况，总承包管理情况。	15%	96
团队服务	包括拜访回访、投诉处理及时性、解决需求能力、主动服务态度。	15%	93

综合评价得分及意见：94

☑90分及以上（很满意） □80～89分（满意） □70～79分（一般满意） □60～69分（不满意） □60分以下（很不满意）

业主方填表人姓名：邹育成　　职　务：工程部经理

联系方式：15285640648

业主签字（盖章）：邹育成　　日　期 2025年 2 月 18日

2、国际演艺中心建设工程施工总承包

中建四局第五建筑工程有限公司履约满意度考核评分表

业主名称	深圳市建筑工务署工程管理中心		
项目名称	国际演艺中心建设工程		
满意项	评分内容	权重计取	得分及意见
进度	包括进度计划安排，资源配置、计划执行，计划纠偏措施及效果。	20%	18 进度能定总派还要加强，本可向较好提升
质量管理	包括质量人员配备，质量通病防治，质量过程管控，质量问题整改。	20%	18 地下室有极个别漏处理要加快；
安全管理	包括安全监督体系，安全预警机制，安全岗位设置，安全过程管控，安全风险应急能力，安全教育培训。	20%	19 整体上两线上提升还要加强；
文明施工及环境	包括现场 7 个百分百，环保预案，隐患排查，环境应急处置。	10%	9 现场和水清理要保持常态化；
总承包管理	包括对业主指定分包的配合、协调及管理情况，总承包管理情况。	15%	13 专业分包各及要持续提升；
团队服务	包括拜访回访、投诉处理及时性、解决需求能力、主动服务态度。	15%	14 主动对外对上沟通方面还要加强；
综合评价得分及意见： √90分及以上（很满意） □80～89分（满意） □70～79分（一般满意） □60～69分（不满意） □60分以下（很不满意）			
业主方填表人姓名：何松东　职　务：工项目土建工程师 联系方式：13691659748 业主签字（盖章）：何松东　日　期：2015年10月23日			

3、安居乐寓 2023 年度第二批改造提升项目(福田福保、莲花街道等)施工总承包工程

中建四局第五建筑工程有限公司履约满意度考核评分表

业主名称	深圳市安居乐寓第二开发建设有限公司		
项目名称	安居乐寓 2023年度第二批改造提升项目（福田福保、莲花街道等）施工总承包工程		
满意项	评分内容	权重计取	得分及意见
进度	包括进度计划安排，资源配置、计划执行，计划纠偏措施及效果。	20%	17
质量管理	包括质量人员配备，质量通病防治，质量过程管控，质量问题整改。	20%	18
安全管理	包括安全监督体系，安全预警机制，安全岗位设置，安全过程管控，安全风险应急能力，安全教育培训。	20%	18
文明施工及环境	包括现场 7 个百分百，环保预案，隐患排查，环境应急处置。	10%	9
总承包管理	包括对业主指定分包的配合、协调及管理情况，总承包管理情况。	15%	14
团队服务	包括拜访回访、投诉处理及时性、解决需求能力、主动服务态度。	15%	15
综合评价得分及意见：91 ☑90分及以上（很满意） ☐80～89分（满意） ☐70～79分（一般满意） ☐60～69分（不满意） ☐60分以下（很不满意）			
业主方填表人姓名： 联系方式：15889586693 业主签字（盖章）：			职 务：工项目负责人 日 期：2025年 2 月 22日

4、龙澜学校改扩建工程

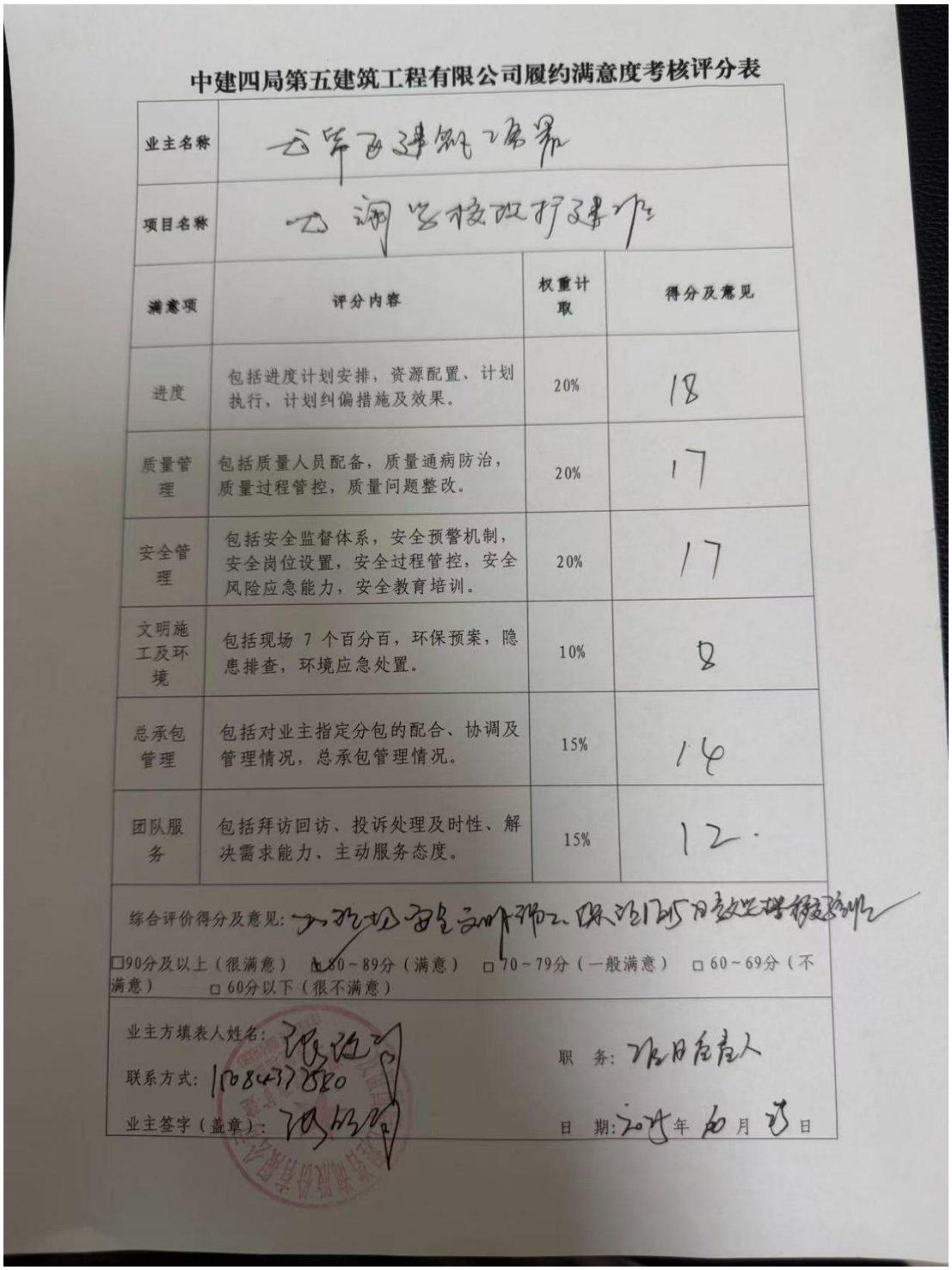

中建四局第五建筑工程有限公司履约满意度考核评分表

业主名称	云南五建筑工程		
项目名称	龙澜学校改扩建工程		
满意项	评分内容	权重计取	得分及意见
进度	包括进度计划安排，资源配置、计划执行，计划纠偏措施及效果。	20%	18
质量管理	包括质量人员配备，质量通病防治，质量过程管控，质量问题整改。	20%	17
安全管理	包括安全监督体系，安全预警机制，安全岗位设置，安全过程管控，安全风险应急能力，安全教育培训。	20%	17
文明施工及环境	包括现场 7 个百分百，环保预案，隐患排查，环境应急处置。	10%	8
总承包管理	包括对业主指定分包的配合、协调及管理情况，总承包管理情况。	15%	14
团队服务	包括拜访回访、投诉处理及时性、解决需求能力、主动服务态度。	15%	12.

综合评价得分及意见：

□90分及以上（很满意） ☑80～89分（满意） □70～79分（一般满意） □60～69分（不满意） □60分以下（很不满意）

业主方填表人姓名：

联系方式：13084377880

职　务：

业主签字（盖章）：

日　期：2024年 6月 5日

5、同乐公馆项目

中建四局交通投资建设有限公司履约满意度考核评分表

业主名称	深圳市龙锦源投资有限公司		
项目名称	同乐公馆项目		
满意项	评分内容	权重计取	得分及意见
进度	包括进度计划安排，资源配置、计划执行，计划纠偏措施及效果。	20%	16 进度滞后，部分节点进场时
质量管理	包括质量人员配备，质量通病防治，质量过程管控，质量问题整改。	20%	18
安全管理	包括安全监督体系，安全预警机制，安全岗位设置，安全过程管控，安全风险应急能力，安全教育培训。	20%	18
文明施工及环境	包括现场 7 个百分百，环保预案，隐患排查，环境应急处置。	10%	8
总承包管理	包括对业主指定分包的配合、协调及管理情况，总承包管理情况。	15%	12
团队服务	包括拜访回访、投诉处理及时性、解决需求能力、主动服务态度。	15%	17
综合评价得分及意见：84			

☐90分及以上（很满意） ☑80～89分（满意） ☐70～79分（一般满意） ☐60～69分（不满意） ☐60分以下（很不满意）

业主方填表人姓名：[illegible] 职 务：[illegible]

联系方式：13924628186

业主签字（盖章）： 日 期：2025年 12月 26日

附表 4：

项目管理部组织系统框架图

（投标人根据拟派项目管理团队自行构建，格式自拟）

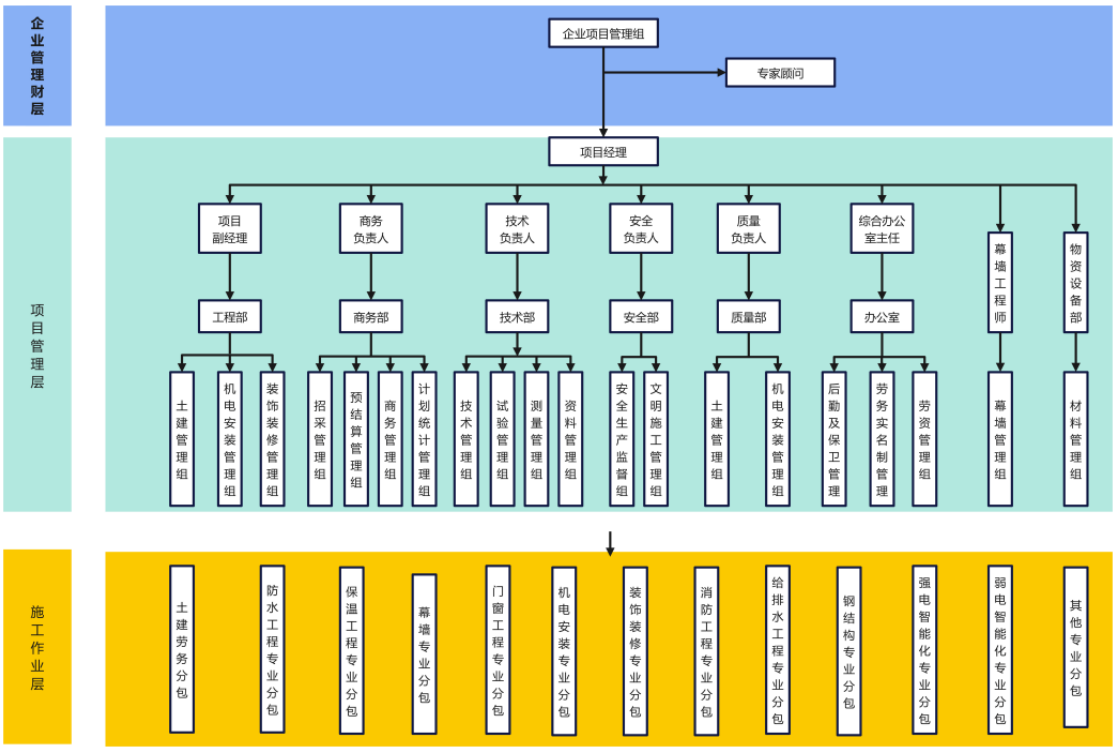

项目管理班子人员配备情况表

管理人员	岗位职责	姓名	执（职）业资格证书及编号	职称	学历	专业	派遣时间
项目负责人	项目负责人（项目经理）	胡彪	粤14120202021 03407	工程师	本科	土木工程	2026.11.17
项目技术负责人	技术负责人	王海先	(2025)12040 640	工程师	本科	土木工程	2026.11.17
生产经理	生产经理	范福鑫	B0819301110 0000183	工程师	本科	土木工程	2026.11.17
安全主任	安全主任	皮明鸿	粤建安C3(2021)013 7366	高级工程师	本科	工程管理	2026.11.17
质量主任	质量主任	李华仕	(2024)12040 288	工程师	本科	土木工程	2026.11.17
各相关专业技术负责人	测量专业技术负责人	何文敏	(2024)12040 321	工程师	本科	遥感科学与技术	2026.11.17
	土建专业技术负责人	荣家尚	AZ-040834	高级工程师	专科	工程设备维修与管理	2026.11.17
	造价专业技术负责人	胡幸	建[造]1121440000 8397	工程师	本科	土木工程	2026.11.17
	BIM 专业技术负责人	郭达川	19010010230 55637	工程师	本科	土木工程	2026.11.17
	...						2026.11.17
安全员	安全员	桂庆元	粤建安C3(2018)900 0383	/	专科	建设工程管理	2026.11.17
劳资专管	劳资专管员	周求	(2019)13040	助理	本	土木	2026.11

员		辉	172	工程师	科	工程	.17
其他	...						

注：按《资信标要求一览表》提供相关证明材料。

1、项目负责人（项目经理）：胡彪






普通高等学校

毕业证书

学生 胡彪 性别男，一九九四 年 四 月 十二 日生，于二〇一二 年 九 月至二〇一六年 七 月在本学院 土木工程 专业 四 年制 本 科学习，修完教学计划规定的全部课程，成绩合格，准予毕业。

校 名：中国民航大学科技学院

院 长：

证书编号：13433120160500l490

二〇一六 年 七 月 十 日

中华人民共和国教育部学历证书查询网址：http://www.chsi.com.cn

姓　　名 Name　胡彪

性　　别 Sex　男

出生日期 Date of Birth　1994 年 4 月

专　　业 Specialty　土木工程

职　　称 Professional Title　工程师

证书编号 Certificate No.　(2024)12040376



职称评审委员会（章）

Appraising and Approval Committee for Professional & Technical Competence

发证单位：
Issued by

2024 年 10 月 12 日

使用有效期：2026年11月13日
2027年06月12日

中华人民共和国一级建造师注册证书



姓　　名：胡彪

性　　别：男

出生日期：1994年04月12日

注册编号：粤1412020202103407

聘用企业：中建四局交通投资建设有限公司

注册专业：建筑工程(有效期：2024-06-28至2027-06-27)

请登录中国建造师网
微信公众号扫一扫查询

个人签名：胡彪

签名日期：2026年11月13日

中华人民共和国
住房和城乡建设部

签发日期：2021年07月21日

建筑施工企业项目负责人
安全生产考核合格证书

编号：粤建安B（2021）0111146



姓　　名：胡彪

性　　别：男

出 生 年 月：1994年04月12日

企 业 名 称：中建四局交通投资建设有限公司

职　　务：项目负责人（项目经理）

初次领证日期：2021年09月17日

有　效　期：2024年08月29日　　至 2027年09月16日

发 证 机 关：广东省住房和城乡建设厅

发 证 日 期：2025 年 04 月 02 日

中华人民共和国住房和城乡建设部 监制

深圳市社会保险历年参保缴费明细表（个人）

姓名：胡彪　　社保电脑号：807926037　　身份证号码：362425199404121411X　　页码：1

参保单位名称：中建四局交通投资建设有限公司　　单位编号：20292274　　计算单位：元

缴费年	月	单位编号	养老保险			医疗保险				生育			工伤保险		失业保险		
			基数	单位交	个人交	险种	基数	单位交	个人交	险种	基数	单位交	基数	单位交	基数	单位交	个人交
2025	10	20292274	12220.0	1955.2	977.6	1	12220	611.0	244.4	1	12220	61.1	12220	122.2	12220	97.76	24.44
2025	11	20292274	12220.0	1955.2	977.6	1	12220	611.0	244.4	1	12220	61.1	12220	122.2	12220	97.76	24.44
2025	12	20292274	12220.0	*1955.2	*977.6	1	12220	611.0	244.4	1	12220	61.1	12220	*122.2	12220	*97.76	*24.44
2026	01	20292274	12220.0	1955.2	977.6	1	12220	733.2	244.4	1	12220	61.1	12220	122.2	12220	97.76	24.44
2026	02	20292274	12220.0	1955.2	977.6	1	12220	733.2	244.4	1	12220	61.1	12220	122.2	12220	97.76	24.44
2026	03	20292274	12220.0	1955.2	977.6	1	12220	733.2	244.4	1	12220	61.1	12220	122.2	12220	97.76	24.44
2026	04	20292274	12220.0	1955.2	977.6	1	12220	733.2	244.4	1	12220	61.1	12220	122.2	12220	97.76	24.44
2026	05	20292274	12220.0	1955.2	977.6	1	12220	733.2	244.4	1	12220	61.1	12220	122.2	12220	97.76	24.44
2026	06	20292274	12220.0	1955.2	977.6	1	12220	733.2	244.4	1	12220	61.1	12220	122.2	12220	97.76	24.44
2026	07	20292274	13856.0	2216.96	1108.48	1	13856	831.36	277.12	1	13856	69.28	13856	138.56	13856	110.85	27.71
2026	08	20292274	13856.0	2216.96	1108.48	1	13856	831.36	277.12	1	13856	69.28	13856	138.56	13856	110.85	27.71
2026	09	20292274	13856.0	2216.96	1108.48	1	13856	831.36	277.12	1	13856	69.28	13856	138.56	13856	110.85	27.71
2026	10	20292274	13856.0	2216.96	1108.48	1	13856	831.36	277.12	1	13856	69.28	13856	138.56	13856	110.85	27.71
合计				26464.64	13232.32			9557.64	3308.08			827.02		1654.04		1323.2	330.8

社保费缴纳清单
证明专用章

备注：

1. 本证明可作为参保人在本单位参加社会保险的证明。向相关部门提供，查验部门可通过登录网址：https://sipub.sz.gov.cn/vp/，输入下列验真码（ 339283df5e27514s ）核查，验真码有效期三个月。

2. 生育保险中的险种“1”为生育保险，“2”为生育医疗。

3. 医疗险种中的险种“1”为基本医疗保险一档，“2”为基本医疗保险二档，“4”为基本医疗保险三档，“5”为少儿/大学生医保（医疗保险二档），“6”为统筹医疗保险。

4. 上述“缴费明细”表中带“*”标识为补缴，空行为断缴。带“&”标识为参保单位申请缓缴社会保险费单位缴费部分的时段。该参保人带&标志的缴费年月，养老保险在2026年12月前视同到账，工伤保险、失业保险在2026年12月前视同到账。

5. 居民养老保险、少儿/学生医疗保险缴费情况不在本清单中展示。

6. 如2020年2月至6月的单位缴费部分金额为“0”或者缴费金额减半的，属于按规定减免后实收金额。

7. 单位编号对应的单位名称：

单位编号	单位名称
20292274	中建四局交通投资建设有限公司

深圳市社会保险基金管理局
社保费缴纳清单
证明专用章

打印日期：2026年11月2日

2、技术负责人：王海先


姓名 王海先
性别 男 民族 汉
出生 1987 年 9 月 5 日
住址 四川省苍溪县龙山镇田坝村一组30号
公民身份号码 510824198709058797


中华人民共和国
居民身份证
签发机关 苍溪县公安局
有效期限 2017.01.25-2037.01.25


普通高等学校

毕业证书

学生 王海先 性别 男，一九八七 年 九 月 五 日生，于二〇一七年 三 月至二〇一九年 七 月在本校 网络教育学院 专科起点 土木工程（工业与民用建筑方向）专业 2.5 年制 本 科学习，修完教学计划规定的全部课程，成绩合格，准予毕业。

校 名：重庆大学 校（院）长：

证书编号：106117201905205539 二〇一九 年 七 月 一 日

中华人民共和国教育部学历证书查询网址：http://www.chsi.com.cn

姓　　名 Name　王海先

性　　别 Sex　男

出生日期 Date of Birth　1987 年 9 月

专　　业 Specialty　土木工程

职　　称 Professional Title　工程师

证书编号 Certificate No.　(2025) 12040640



职称评审委员会（章）
Appraising and Approval Committee for Professional & Technical Competence

发证单位：
Issued by　中国中铁工程局有限公司

2025 年 11 月 12 日

深圳市社会保险历年参保缴费明细表（个人）

姓名：王海先　　社保电脑号：801773502　　身份证号码：510824198709058797　　页码：1

参保单位名称：中建四局交通投资建设有限公司　　单位编号：20292274　　计算单位：元

缴费年	月	单位编号	养老保险			医疗保险				生育			工伤保险		失业保险		
			基数	单位交	个人交	险种	基数	单位交	个人交	险种	基数	单位交	基数	单位交	基数	单位交	个人交
2025	10	20292274	10075.0	1612.0	806.0	1	10075	503.75	201.5	1	10075	50.38	10075	100.75	10075	80.6	20.15
2025	11	20292274	10075.0	1612.0	806.0	1	10075	503.75	201.5	1	10075	50.38	10075	100.75	10075	80.6	20.15
2025	12	20292274	10075.0	*1612.0	*806.0	1	10075	503.75	201.5	1	10075	50.38	10075	*100.75	10075	*80.6	*20.15
2026	01	20292274	10075.0	1612.0	806.0	1	10075	604.5	201.5	1	10075	50.38	10075	100.75	10075	80.6	20.15
2026	02	20292274	10075.0	1612.0	806.0	1	10075	604.5	201.5	1	10075	50.38	10075	100.75	10075	80.6	20.15
2026	03	20292274	10075.0	1612.0	806.0	1	10075	604.5	201.5	1	10075	50.38	10075	100.75	10075	80.6	20.15
2026	04	20292274	10075.0	1612.0	806.0	1	10075	604.5	201.5	1	10075	50.38	10075	100.75	10075	80.6	20.15
2026	05	20292274	10075.0	1612.0	806.0	1	10075	604.5	201.5	1	10075	50.38	10075	100.75	10075	80.6	20.15
2026	06	20292274	10075.0	1612.0	806.0	1	10075	604.5	201.5	1	10075	50.38	10075	100.75	10075	80.6	20.15
2026	07	20292274	14279.0	2284.64	1142.32	1	14279	856.74	285.58	1	14279	71.4	14279	142.79	14279	114.23	28.56
2026	08	20292274	14279.0	2284.64	1142.32	1	14279	856.74	285.58	1	14279	71.4	14279	142.79	14279	114.23	28.56
2026	09	20292274	14279.0	2284.64	1142.32	1	14279	856.74	285.58	1	14279	71.4	14279	142.79	14279	114.23	28.56
2026	10	20292274	14279.0	2284.64	1142.32	1	14279	856.74	285.58	1	14279	71.4	14279	142.79	14279	114.23	28.56
合计				23646.56	11823.28			8565.21	2955.82			739.02		1477.91		1182.37	295.59

社保费缴纳清单
证明专用章

备注：

1. 本证明可作为参保人在本单位参加社会保险的证明。向相关部门提供，查验部门可通过登录网址：https://sipub.sz.gov.cn/vp/，输入下列验真码（ 339283df5f65f48w ）核查，验真码有效期三个月。

2. 生育保险中的险种“1”为生育保险，“2”为生育医疗。

3. 医疗险种中的险种“1”为基本医疗保险一档，“2”为基本医疗保险二档，“4”为基本医疗保险三档，“5”为少儿/大学生医保（医疗保险二档），“6”为统筹医疗保险。

4. 上述“缴费明细”表中带“*”标识为补缴，空行为断缴。带“&”标识为参保单位申请缓缴社会保险费单位缴费部分的时段。该参保人带&标志的缴费年月，养老保险在2026年12月前视同到账，工伤保险、失业保险在2026年12月前视同到账。

5. 居民养老保险、少儿/学生医疗保险缴费情况不在本清单中展示。

6. 如2020年2月至6月的单位缴费部分金额为“0”或者缴费金额减半的，属于按规定减免后实收金额。

7. 单位编号对应的单位名称：

单位编号	单位名称
20292274	中建四局交通投资建设有限公司

深圳市社会保险基金管理局
社保费缴纳清单
证明专用章

打印日期：2026年11月2日

3、生产经理：范福鑫


姓名 范福鑫
性别 男 民族 汉
出生 1990 年 1 月 5 日
住址 黑龙江省齐齐哈尔市建华区文化街道万达社区62组
公民身份号码 230203199001051410


中华人民共和国
居民身份证
签发机关 齐齐哈尔市公安局建华分局
有效期限 2016.11.25-2036.11.25


成人高等教育

毕业证书

学生 范禧鑫 性别男 ，一九九〇 年一 月 五 日生，于二〇一四 年 三 月至二〇一六 年 六 月在本校 土木工程 专业 函授 学习，修完专升本 科教学计划规定的全部课程，成绩合格，准予毕业。

校 名：湖南城市学院 校（院）长：李建李

批准文号：教发函[2002]77号
证书编号：11527523160506029S

二〇一六 年 六 月二十六 日

中华人民共和国教育部学历证书查询网址：http://www.chsi.com.cn

本证书由湖南省人力资源和社会保障厅批准颁发，它表明持证人通过全省专业技术统一考试具有的资格水平。

湖南省人力资源和社会保障厅

证书编号：B08193011100000183



持证人签名：

姓　　名：范福鑫

性　　别：男

身份证号：230203199001051410

专　　业：建筑工程

资格级别：工程师

授予时间：2019 年 9 月 28 日

深圳市社会保险历年参保缴费明细表（个人）

姓名：范福鑫　　社保电脑号：642291965　　身份证号码：230203199001051410　　页码：1

参保单位名称：中建四局交通投资建设有限公司　　单位编号：20292274　　计算单位：元

缴费年	月	单位编号	养老保险			医疗保险				生育			工伤保险		失业保险		
			基数	单位交	个人交	险种	基数	单位交	个人交	险种	基数	单位交	基数	单位交	基数	单位交	个人交
2025	10	20292274	9738.0	1558.08	779.04	1	9738	486.9	194.76	1	9738	48.69	9738	97.38	9738	77.9	19.48
2025	11	20292274	9738.0	1558.08	779.04	1	9738	486.9	194.76	1	9738	48.69	9738	97.38	9738	77.9	19.48
2025	12	20292274	9738.0	*1558.08	*779.04	1	9738	486.9	194.76	1	9738	48.69	9738	*97.38	9738	*77.9	*19.48
2026	01	20292274	9738.0	1558.08	779.04	1	9738	584.28	194.76	1	9738	48.69	9738	97.38	9738	77.9	19.48
2026	02	20292274	9738.0	1558.08	779.04	1	9738	584.28	194.76	1	9738	48.69	9738	97.38	9738	77.9	19.48
2026	03	20292274	9738.0	1558.08	779.04	1	9738	584.28	194.76	1	9738	48.69	9738	97.38	9738	77.9	19.48
2026	04	20292274	9738.0	1558.08	779.04	1	9738	584.28	194.76	1	9738	48.69	9738	97.38	9738	77.9	19.48
2026	05	20292274	9738.0	1558.08	779.04	1	9738	584.28	194.76	1	9738	48.69	9738	97.38	9738	77.9	19.48
2026	06	20292274	9738.0	1558.08	779.04	1	9738	584.28	194.76	1	9738	48.69	9738	97.38	9738	77.9	19.48
2026	07	20292274	10089.0	1614.24	807.12	1	10089	605.34	201.78	1	10089	50.45	10089	100.89	10089	80.71	20.18
2026	08	20292274	10089.0	1614.24	807.12	1	10089	605.34	201.78	1	10089	50.45	10089	100.89	10089	80.71	20.18
2026	09	20292274	10089.0	1614.24	807.12	1	10089	605.34	201.78	1	10089	50.45	10089	100.89	10089	80.71	20.18
2026	10	20292274	10089.0	1614.24	807.12	1	10089	605.34	201.78	1	10089	50.45	10089	100.89	10089	80.71	20.18
合计				20479.68	10239.84			7387.74	2559.96			640.01		1279.98		1023.94	256.04

备注：

1. 本证明可作为参保人在本单位参加社会保险的证明。向相关部门提供，查验部门可通过登录
网址：https://sipub.sz.gov.cn/vp/，输入下列验真码（ 339283df5f6744f1 ）核查，验真码有效期三个月。

2. 生育保险中的险种“1”为生育保险，“2”为生育医疗。

3. 医疗险种中的险种“1”为基本医疗保险一档，“2”为基本医疗保险二档，“4”为基本医疗保险三档，“5”为少儿/大学生医保（医疗保险二档），“6”为统筹医疗保险。

4. 上述“缴费明细”表中带“*”标识为补缴，空行为断缴。带“&”标识为参保单位申请缓缴社会保险费单位缴费部分的时段。该参保人带&标志的缴费年月，养老保险在2026年12月前视同到账，工伤保险、失业保险在2026年12月前视同到账。

5. 居民养老保险、少儿/学生医疗保险缴费情况不在本清单中展示。

6. 如2020年2月至6月的单位缴费部分金额为“0”或者缴费金额减半的，属于按规定减免后实收金额。

7. 单位编号对应的单位名称：

单位编号	单位名称
20292274	中建四局交通投资建设有限公司

深圳市社会保险基金管理局

社保费缴纳清单

证明专用章

打印日期：2026年11月2日

4、安全主任：皮明鸿






普通高等学校

毕业证书

学生 皮明鸿 性别 男，一九六八 年 七 月 二 日生，于二〇一七年 三 月至二〇二〇年 一 月在本校网络教育 工程管理(工程造价方向)专业 2.5 年制 专升本 科学习，修完教学计划规定的全部课程，成绩合格，准予毕业。

校 名：

校 长：

证书编号：101737202005013719

二〇二〇 年 一 月 十 日

中华人民共和国教育部学历证书查询网址：http://www.chsi.com.cn



资格证书

姓　　名	皮明鸿
性　　别	男
出生年月	1968.07
专　　业	建筑施工
任职资格	高级工程师
发证单位	中国建筑工程总公司

中国建筑工程总公司

中国建筑工程总公司制

证书编号：G 1815167

2018 年 1 月 15 日

建筑施工企业综合类专职安全生产管理人员

安全生产考核合格证书

编号：粤建安C3（2021）0137366



姓　　名：皮明鸿

性　　别：男

出 生 年 月：1968年07月02日

企 业 名 称：中建四局交通投资建设有限公司

职　　务：专职安全生产管理人员

初次领证日期：2021年11月17日

有 效 期：2024年10月23日　　**至** 2027年11月16日

发 证 机 关：广东省住房和城乡建设厅

发 证 日 期：2025 年 04 月 02 日

中华人民共和国住房和城乡建设部 监制

深圳市社会保险历年参保缴费明细表（个人）

姓名：皮明鸿　　社保电脑号：628361021　　身份证号码：522121196807023632　　页码：1

参保单位名称：中建四局交通投资建设有限公司　　单位编号：20292274　　计算单位：元

缴费年	月	单位编号	养老保险			医疗保险				生育			工伤保险		失业保险		
			基数	单位交	个人交	险种	基数	单位交	个人交	险种	基数	单位交	基数	单位交	基数	单位交	个人交
2025	10	20292274	9000.0	1440.0	720.0	1	9000	450.0	180.0	1	9000	45.0	9000	90.0	9000	72.0	18.0
2025	11	20292274	9000.0	1440.0	720.0	1	9000	450.0	180.0	1	9000	45.0	9000	90.0	9000	72.0	18.0
2025	12	20292274	9000.0	*1440.0	*720.0	1	9000	450.0	180.0	1	9000	45.0	9000	*90.0	9000	*72.0	*18.0
2026	01	20292274	9000.0	1440.0	720.0	1	9000	540.0	180.0	1	9000	45.0	9000	90.0	9000	72.0	18.0
2026	02	20292274	9000.0	1440.0	720.0	1	9000	540.0	180.0	1	9000	45.0	9000	90.0	9000	72.0	18.0
2026	03	20292274	9000.0	1440.0	720.0	1	9000	540.0	180.0	1	9000	45.0	9000	90.0	9000	72.0	18.0
2026	04	20292274	9000.0	1440.0	720.0	1	9000	540.0	180.0	1	9000	45.0	9000	90.0	9000	72.0	18.0
2026	05	20292274	9000.0	1440.0	720.0	1	9000	540.0	180.0	1	9000	45.0	9000	90.0	9000	72.0	18.0
2026	06	20292274	9000.0	1440.0	720.0	1	9000	540.0	180.0	1	9000	45.0	9000	90.0	9000	72.0	18.0
2026	07	20292274	10841.0	1734.56	867.28	1	10841	650.46	216.82	1	10841	54.21	10841	108.41	10841	86.73	21.68
2026	08	20292274	10841.0	1734.56	867.28	1	10841	650.46	216.82	1	10841	54.21	10841	108.41	10841	86.73	21.68
2026	09	20292274	10841.0	1734.56	867.28	1	10841	650.46	216.82	1	10841	54.21	10841	108.41	10841	86.73	21.68
2026	10	20292274	10841.0	1734.56	867.28	1	10841	650.46	216.82	1	10841	54.21	10841	108.41	10841	86.73	21.68
合计				19898.24	9949.12			7191.84	2487.28			621.84		1248.64		994.92	248.72

社保费缴纳清单 证明专用章

备注：

1. 本证明可作为参保人在本单位参加社会保险的证明。向相关部门提供，查验部门可通过登录网址：https://sipub.sz.gov.cn/vp/，输入下列验真码（ 339283df5f65dd71 ）核查，验真码有效期三个月。

2. 生育保险中的险种“1”为生育保险，“2”为生育医疗。

3. 医疗险种中的险种“1”为基本医疗保险一档，“2”为基本医疗保险二档，“4”为基本医疗保险三档，“5”为少儿/大学生医保（医疗保险二档），“6”为统筹医疗保险。

4. 上述“缴费明细”表中带“*”标识为补缴，空行为断缴。带“&”标识为参保单位申请缓缴社会保险费单位缴费部分的时段。该参保人带&标志的缴费年月，养老保险在2026年12月前视同到账，工伤保险、失业保险在2026年12月前视同到账。

5. 居民养老保险、少儿/学生医疗保险缴费情况不在本清单中展示。

6. 如2020年2月至6月的单位缴费部分金额为“0”或者缴费金额减半的，属于按规定减免后实收金额。

7. 单位编号对应的单位名称：

单位编号	单位名称
20292274	中建四局交通投资建设有限公司

深圳市社会保险基金管理局

社保费缴纳清单 证明专用章

打印日期：2026年11月2日

5、质量主任：李华仕






成人高等教育

毕业证书

学生 李华仕 性别男，一九八四年 十 月 五 日生，于二〇一二年 二 月至二〇一五年 一 月在本校 土木工程 专业 业余 学习，修完 专科起点本 科教学计划规定的全部课程，成绩合格，准予毕业。

校 名：中山大学 校（院）长：

批准文号：（88）教计字005号

证书编号：10558520150522001 8

二〇一五年 一 月十五 日

查询网址：http://www.chsi.com.cn 广东省教育厅监制

姓　　名 Name　李华仕

性　　别 Sex　男

出生日期 Date of Birth　1984 年 10 月

专　　业 Specialty　土木工程

职　　称 Professional Title　工程师

证书编号 Certificate No.　(2024)12040288



职称评审委员会（章）
Appraising and Approval Committee for Professional & Technical Competence

发证单位 Issued by　中国建筑第四工程局有限公司

2024 年 10 月 12 日



姓　名　李华仕

出生年月　1984.10

工作单位　中建四局第五建筑工程有限公司
中建四局交通投资建设有限公司

— 2 —

岗位职务	起讫年月	证书编号	发证机关(章)
质量员	2020-4	C2040384	

— 3 —

深圳市社会保险历年参保缴费明细表（个人）

姓名：李华仕　　社保电脑号：648408636　　身份证号码：440923198410053271　　页码：1

参保单位名称：中建四局交通投资建设有限公司　　单位编号：20292274　　计算单位：元

缴费年	月	单位编号	养老保险			医疗保险				生育			工伤保险		失业保险		
			基数	单位交	个人交	险种	基数	单位交	个人交	险种	基数	单位交	基数	单位交	基数	单位交	个人交
2025	10	20292274	10650.0	1810.5	852.0	1	10650	532.5	213.0	1	10650	53.25	10650	106.5	10650	85.2	21.3
2025	11	20292274	10650.0	1810.5	852.0	1	10650	532.5	213.0	1	10650	53.25	10650	106.5	10650	85.2	21.3
2025	12	20292274	10650.0	*1810.5	*852.0	1	10650	532.5	213.0	1	10650	53.25	10650	*106.5	10650	*85.2	*21.3
2026	01	20292274	10650.0	1810.5	852.0	1	10650	639.0	213.0	1	10650	53.25	10650	106.5	10650	85.2	21.3
2026	02	20292274	10650.0	1810.5	852.0	1	10650	639.0	213.0	1	10650	53.25	10650	106.5	10650	85.2	21.3
2026	03	20292274	10650.0	1810.5	852.0	1	10650	639.0	213.0	1	10650	53.25	10650	106.5	10650	85.2	21.3
2026	04	20292274	10650.0	1810.5	852.0	1	10650	639.0	213.0	1	10650	53.25	10650	106.5	10650	85.2	21.3
2026	05	20292274	10650.0	1810.5	852.0	1	10650	639.0	213.0	1	10650	53.25	10650	106.5	10650	85.2	21.3
2026	06	20292274	10650.0	1810.5	852.0	1	10650	639.0	213.0	1	10650	53.25	10650	106.5	10650	85.2	21.3
2026	07	20292274	15049.0	2558.33	1203.92	1	15049	902.94	300.98	1	15049	75.25	15049	150.49	15049	120.39	30.1
2026	08	20292274	15049.0	2558.33	1203.92	1	15049	902.94	300.98	1	15049	75.25	15049	150.49	15049	120.39	30.1
2026	09	20292274	15049.0	2558.33	1203.92	1	15049	902.94	300.98	1	15049	75.25	15049	150.49	15049	120.39	30.1
2026	10	20292274	15049.0	2558.33	1203.92	1	15049	902.94	300.98	1	15049	75.25	15049	150.49	15049	120.39	30.1
合计				26527.82	12483.68			9043.26	3120.92			780.25		1560.98		1248.36	312.1

社保费缴纳清单
证明专用章

备注：

1. 本证明可作为参保人在本单位参加社会保险的证明。向相关部门提供，查验部门可通过登录网址：https://sipub.sz.gov.cn/vp/，输入下列验真码（ 339283df5f66065i ）核查，验真码有效期三个月。

2. 生育保险中的险种“1”为生育保险，“2”为生育医疗。

3. 医疗险种中的险种“1”为基本医疗保险一档，“2”为基本医疗保险二档，“4”为基本医疗保险三档，“5”为少儿/大学生医保（医疗保险二档），“6”为统筹医疗保险。

4. 上述“缴费明细”表中带“*”标识为补缴，空行为断缴。带“&”标识为参保单位申请缓缴社会保险费单位缴费部分的时段。该参保人带&标志的缴费年月，养老保险在2026年12月前视同到账，工伤保险、失业保险在2026年12月前视同到账。

5. 居民养老保险、少儿/学生医疗保险缴费情况不在本清单中展示。

6. 如2020年2月至6月的单位缴费部分金额为“0”或者缴费金额减半的，属于按规定减免后实收金额。

7. 单位编号对应的单位名称：

单位编号	单位名称
20292274	中建四局交通投资建设有限公司

深圳市社会保险基金管理局
社保费缴纳清单
证明专用章

打印日期：2026年11月2日

6、测量专业技术负责人：何文敏






普通高等学校

毕业证书

学生 何文敏 性别 男，一九九六 年 十一 月 二十五 日生，于 二〇一四 年 九 月至 二〇一八 年 六 月在本校 遥感科学与技术 专业 四 年制 本 科学习，修完教学计划规定的全部课程，成绩合格，准予毕业。

校 名：西安科技大学 校（院）长：蒋林

证书编号：107041201805003234 二〇一八 年 六 月 二十八 日

中华人民共和国教育部学历证书查询网址：http://www.chsi.com.cn

姓　名 Name　何文敏

性　别 Sex　男

出生日期 Date of Birth　1996 年 11 月

专　业 Specialty　遥感科学与技术

职　称 Professional Title　工程师

证书编号 Certificate No.　(2024)12040321



职称评审委员会（章）

Appraising and Approval Committee for Professional & Technical Competence

发证单位 Issued by

2024 年 10 月 12 日

深圳市社会保险历年参保缴费明细表（个人）

姓名：何文敏　　社保电脑号：802592587　　身份证号码：350181199611251672　　页码：1

参保单位名称：中建四局交通投资建设有限公司　　单位编号：20292274　　计算单位：元

缴费年	月	单位编号	养老保险			医疗保险				生育			工伤保险		失业保险		
			基数	单位交	个人交	险种	基数	单位交	个人交	险种	基数	单位交	基数	单位交	基数	单位交	个人交
2025	10	20292274	9425.0	1508.0	754.0	1	9425	471.25	188.5	1	9425	47.13	9425	94.25	9425	75.4	18.85
2025	11	20292274	9425.0	1508.0	754.0	1	9425	471.25	188.5	1	9425	47.13	9425	94.25	9425	75.4	18.85
2025	12	20292274	9425.0	*1508.0	*754.0	1	9425	471.25	188.5	1	9425	47.13	9425	*94.25	9425	*75.4	*18.85
2026	01	20292274	9425.0	1508.0	754.0	1	9425	565.5	188.5	1	9425	47.13	9425	94.25	9425	75.4	18.85
2026	02	20292274	9425.0	1508.0	754.0	1	9425	565.5	188.5	1	9425	47.13	9425	94.25	9425	75.4	18.85
2026	03	20292274	9425.0	1508.0	754.0	1	9425	565.5	188.5	1	9425	47.13	9425	94.25	9425	75.4	18.85
2026	04	20292274	9425.0	1508.0	754.0	1	9425	565.5	188.5	1	9425	47.13	9425	94.25	9425	75.4	18.85
2026	05	20292274	9425.0	1508.0	754.0	1	9425	565.5	188.5	1	9425	47.13	9425	94.25	9425	75.4	18.85
2026	06	20292274	9425.0	1508.0	754.0	1	9425	565.5	188.5	1	9425	47.13	9425	94.25	9425	75.4	18.85
2026	07	20292274	12356.0	1976.96	988.48	1	12356	741.36	247.12	1	12356	61.78	12356	123.56	12356	98.85	24.71
2026	08	20292274	12356.0	1976.96	988.48	1	12356	741.36	247.12	1	12356	61.78	12356	123.56	12356	98.85	24.71
2026	09	20292274	12356.0	1976.96	988.48	1	12356	741.36	247.12	1	12356	61.78	12356	123.56	12356	98.85	24.71
2026	10	20292274	12356.0	1976.96	988.48	1	12356	741.36	247.12	1	12356	61.78	12356	123.56	12356	98.85	24.71
合计				21479.84	10739.92			7772.19	2684.98			671.29		1342.81		1074.0	268.49

社保费缴纳清单 证明专用章

备注：

1. 本证明可作为参保人在本单位参加社会保险的证明。向相关部门提供，查验部门可通过登录网址：https://sipub.sz.gov.cn/vp/，输入下列验真码（ 339283df5f6727f4 ）核查，验真码有效期三个月。

2. 生育保险中的险种“1”为生育保险，“2”为生育医疗。

3. 医疗险种中的险种“1”为基本医疗保险一档，“2”为基本医疗保险二档，“4”为基本医疗保险三档，“5”为少儿/大学生医保（医疗保险二档），“6”为统筹医疗保险。

4. 上述“缴费明细”表中带“*”标识为补缴，空行为断缴。带“&”标识为参保单位申请缓缴社会保险费单位缴费部分的时段。该参保人带&标志的缴费年月，养老保险在2026年12月前视同到账，工伤保险、失业保险在2026年12月前视同到账。

5. 居民养老保险、少儿/学生医疗保险缴费情况不在本清单中展示。

6. 如2020年2月至6月的单位缴费部分金额为“0”或者缴费金额减半的，属于按规定减免后实收金额。

7. 单位编号对应的单位名称：

单位编号	单位名称
20292274	中建四局交通投资建设有限公司

深圳市社会保险基金管理局 社保费缴纳清单 证明专用章

打印日期：2026年11月2日

7、土建专业技术负责人：荣家尚






普通高等学校

毕业证书

学生 荣家南 性别 男 现年 23 岁
于一九九一年九月至一九九四年七月在
本校 工程设备维修与管理 专业
三年制专科学习，修完教学计划规定的
全部课程，成绩合格，准予毕业。

校 名
校(院)长

一九九四年七月一日

中华人民共和国国家教育委员会印制

NO. 0101378

证书编号： 94033



资格证书

姓　　名	荣家尚
性　　别	男
出生年月	1971年1月
专　　业	机　械
任职资格	高级工程师
发证单位	中国建筑第四工程局有限公司

中国建筑工程总公司制

2009 年 4 月 15 日

证书编号：AZ—040834

深圳市社会保险历年参保缴费明细表（个人）

姓名：荣家尚　　社保电脑号：802373901　　身份证号码：340403197110081432X　　页码：1

参保单位名称：中建四局交通投资建设有限公司　　单位编号：20292274　　计算单位：元

缴费年	月	单位编号	养老保险			医疗保险				生育			工伤保险		失业保险		
			基数	单位交	个人交	险种	基数	单位交	个人交	险种	基数	单位交	基数	单位交	基数	单位交	个人交
2025	10	20292274	9592.0	1534.72	767.36	1	9592	479.6	191.84	1	9592	47.96	9592	95.92	9592	76.74	19.18
2025	11	20292274	9592.0	1534.72	767.36	1	9592	479.6	191.84	1	9592	47.96	9592	95.92	9592	76.74	19.18
2025	12	20292274	9592.0	*1534.72	*767.36	1	9592	479.6	191.84	1	9592	47.96	9592	*95.92	9592	*76.74	*19.18
2026	01	20292274	9592.0	1534.72	767.36	1	9592	575.52	191.84	1	9592	47.96	9592	95.92	9592	76.74	19.18
2026	02	20292274	9592.0	1534.72	767.36	1	9592	575.52	191.84	1	9592	47.96	9592	95.92	9592	76.74	19.18
2026	03	20292274	9592.0	1534.72	767.36	1	9592	575.52	191.84	1	9592	47.96	9592	95.92	9592	76.74	19.18
2026	04	20292274	9592.0	1534.72	767.36	1	9592	575.52	191.84	1	9592	47.96	9592	95.92	9592	76.74	19.18
2026	05	20292274	9592.0	1534.72	767.36	1	9592	575.52	191.84	1	9592	47.96	9592	95.92	9592	76.74	19.18
2026	06	20292274	9592.0	1534.72	767.36	1	9592	575.52	191.84	1	9592	47.96	9592	95.92	9592	76.74	19.18
2026	07	20292274	13571.0	2171.36	1085.68	1	13571	814.26	271.42	1	13571	67.86	13571	135.71	13571	108.57	27.14
2026	08	20292274	13571.0	2171.36	1085.68	1	13571	814.26	271.42	1	13571	67.86	13571	135.71	13571	108.57	27.14
2026	09	20292274	13571.0	2171.36	1085.68	1	13571	814.26	271.42	1	13571	67.86	13571	135.71	13571	108.57	27.14
2026	10	20292274	13571.0	2171.36	1085.68	1	13571	814.26	271.42	1	13571	67.86	13571	135.71	13571	108.57	27.14
合计				22497.92	11248.96			8148.96	2812.24			703.08		1406.12		1124.94	281.18

社保费缴纳清单 证明专用章

备注：

1. 本证明可作为参保人在本单位参加社会保险的证明。向相关部门提供，查验部门可通过登录网址：https://sipub.sz.gov.cn/vp/，输入下列验真码（ 339283df5f6739e9 ）核查，验真码有效期三个月。

2. 生育保险中的险种“1”为生育保险，“2”为生育医疗。

3. 医疗险种中的险种“1”为基本医疗保险一档，“2”为基本医疗保险二档，“4”为基本医疗保险三档，“5”为少儿/大学生医保（医疗保险二档），“6”为统筹医疗保险。

4. 上述“缴费明细”表中带“*”标识为补缴，空行为断缴。带“&”标识为参保单位申请缓缴社会保险费单位缴费部分的时段。该参保人带&标志的缴费年月，养老保险在2026年12月前视同到账，工伤保险、失业保险在2026年12月前视同到账。

5. 居民养老保险、少儿/学生医疗保险缴费情况不在本清单中展示。

6. 如2020年2月至6月的单位缴费部分金额为“0”或者缴费金额减半的，属于按规定减免后实收金额。

7. 单位编号对应的单位名称：

单位编号	单位名称
20292274	中建四局交通投资建设有限公司

深圳市社会保险基金管理局

社保费缴纳清单 证明专用章

打印日期：2026年11月2日

8、造价专业技术负责人：胡幸


姓名 胡幸
性别 女 民族 汉
出生 1991 年 10 月 2 日
住址 广东省深圳市南山区南山大道1155号110室
公民身份号码 430124199110029566


中华人民共和国
居民身份证
签发机关 深圳市公安局南山分局
有效期限 2022.05.14-2042.05.14


普通高等学校
毕业证书
学生 胡幸 性别 女，一九九一 年 十 月 二 日生，于
二〇〇九 年 九 月至 二〇一三 年 六 月在本校 土木工程
专业 四年制 本科学习，修完教学计划规定的全部课程，成绩合格，准予毕业。
校 名：湖南城市学院 校（院）长：李建华
证书编号：115271201305000910 二〇一三年 六 月 二十 日
中华人民共和国教育部学历证书查询网址：http://www.chsi.com.cn

姓　　名 Name　胡幸

性　　别 Sex　女

出生日期 Date of Birth　1991 年 10 月

专　　业 Specialty　土木工程

职　　称 Professional Title　工程师

证书编号 Certificate No.　(2020) 12040439



职称评审委员会（章）
Appraising and Approval Committee for
Professional & Technical Competence

发证单位：
Issued by

中国建筑第四工程局有限公司

2021 年 02 月 03 日

使用有效期：2026年09月04日
- 2026年12月03日

中华人民共和国
一级造价工程师注册证书

The People's Republic of China
Class1 Cost Engineer Certificate of Registration



姓　　名：胡幸

性　　别：女

出 生 日 期：1991年10月02日

专　　业：土木建筑工程

证 书 编 号：建[造]11214400008397

有 效 期：2025年08月30日-2029年08月29日

聘 用 单 位：中建四局交通投资建设有限公司

个人签名：胡幸

签名日期：2026年9月4日

中华人民共和国
住房和城乡建设部

发证日期：2025年08月11日

深圳市社会保险历年参保缴费明细表（个人）

姓名：胡幸　　社保电脑号：802373902　　身份证号码：430124199110029566　　页码：1

参保单位名称：中建四局交通投资建设有限公司　　单位编号：20292274　　计算单位：元

缴费年	月	单位编号	养老保险			医疗保险				生育			工伤保险		失业保险		
			基数	单位交	个人交	险种	基数	单位交	个人交	险种	基数	单位交	基数	单位交	基数	单位交	个人交
2025	10	20292274	13686.0	2326.62	1094.88	1	13686	684.3	273.72	1	13686	68.43	13686	136.86	13686	109.49	27.37
2025	11	20292274	13686.0	2326.62	1094.88	1	13686	684.3	273.72	1	13686	68.43	13686	136.86	13686	109.49	27.37
2025	12	20292274	13686.0	*2326.62	*1094.88	1	13686	684.3	273.72	1	13686	68.43	13686	*136.86	13686	*109.49	*27.37
2026	01	20292274	13686.0	2326.62	1094.88	1	13686	821.16	273.72	1	13686	68.43	13686	136.86	13686	109.49	27.37
2026	02	20292274	13686.0	2326.62	1094.88	1	13686	821.16	273.72	1	13686	68.43	13686	136.86	13686	109.49	27.37
2026	03	20292274	13686.0	2326.62	1094.88	1	13686	821.16	273.72	1	13686	68.43	13686	136.86	13686	109.49	27.37
2026	04	20292274	13686.0	2326.62	1094.88	1	13686	821.16	273.72	1	13686	68.43	13686	136.86	13686	109.49	27.37
2026	05	20292274	13686.0	2326.62	1094.88	1	13686	821.16	273.72	1	13686	68.43	13686	136.86	13686	109.49	27.37
2026	06	20292274	13686.0	2326.62	1094.88	1	13686	821.16	273.72	1	13686	68.43	13686	136.86	13686	109.49	27.37
2026	07	20292274	19163.0	3257.71	1533.04	1	19163	1149.78	383.26	1	19163	95.82	19163	191.63	19163	153.3	38.33
2026	08	20292274	19163.0	3257.71	1533.04	1	19163	1149.78	383.26	1	19163	95.82	19163	191.63	19163	153.3	38.33
2026	09	20292274	19163.0	3257.71	1533.04	1	19163	1149.78	383.26	1	19163	95.82	19163	191.63	19163	153.3	38.33
2026	10	20292274	19163.0	3257.71	1533.04	1	19163	1149.78	383.26	1	19163	95.82	19163	191.63	19163	153.3	38.33
合计				33970.42	15986.08			11578.98	3996.52			999.15		1998.20		1598.67	399.65

社保费缴纳清单 证明专用章

备注：

1. 本证明可作为参保人在本单位参加社会保险的证明。向相关部门提供，查验部门可通过登录网址：https://sipub.sz.gov.cn/vp/，输入下列验真码（ 339283df5e2663b7 ）核查，验真码有效期三个月。

2. 生育保险中的险种“1”为生育保险，“2”为生育医疗。

3. 医疗险种中的险种“1”为基本医疗保险一档，“2”为基本医疗保险二档，“4”为基本医疗保险三档，“5”为少儿/大学生医保（医疗保险二档），“6”为统筹医疗保险。

4. 上述“缴费明细”表中带“*”标识为补缴，空行为断缴。带“&”标识为参保单位申请缓缴社会保险费单位缴费部分的时段。该参保人带&标志的缴费年月，养老保险在2026年12月前视同到账，工伤保险、失业保险在2026年12月前视同到账。

5. 居民养老保险、少儿/学生医疗保险缴费情况不在本清单中展示。

6. 如2020年2月至6月的单位缴费部分金额为“0”或者缴费金额减半的，属于按规定减免后实收金额。

7. 单位编号对应的单位名称：

单位编号	单位名称
20292274	中建四局交通投资建设有限公司

深圳市社会保险基金管理局

社保费缴纳清单 证明专用章

打印日期：2026年11月2日

9、BIM 专业技术负责人：郭达川






普通高等学校

毕业证书

学生 郭达川 性别 男，一九九五 年 十一 月 十六 日生，于

二〇一三 年 九 月至 二〇一七 年 六 月在本校 土木工程

专业四 年制本 科学习，修完教学计划规定的全部课程，成绩合格，准予毕业。

校 名：湖南城市学院 校（院）长：李建春

证书编号：115271201705001058 二〇一七 年 六 月 八 日

中华人民共和国教育部学历证书查询网址：http://www.chsi.com.cn

职称证书

此证表明持证人具备相应专业技术职称



姓　　名　郭达川
性　　别　男
身份证号　430903199511160938
级　　别　中级
专　　业　建筑工程
发证时间　2022年12月31日
证书编号　B08223010100000624

“智慧人社”微信公众号

盖签发单位电子签章

核验途径：

1、登录“湖南建设人力资源网”官网查询，网址：
http://113.247.238.148:8083/webapp/zjt/cert/tjcert.jsp；
2、下载“智慧人社”APP或关注“智慧人社”微信公众号扫码验证。

全国 BIM 技能等级考试
一级证书



郭达川 参加 2019 年 06 月全国 BIM 技能等级考试

BIM建模师 ，成绩 合格 ，特发此证。

身份证号：430903199511160938

证书编号：1901001023055637

CERTIFICATE OF BIM SKILL PROFICIENCY TEST

Level I

ID Number: 430903199511160938

Certificate Number: 1901001023055637

中国图学学会

China Graphics Society

证书唯一序列号：1100066638

深圳市社会保险历年参保缴费明细表（个人）

姓名：郭达川　　社保电脑号：649855590　　身份证号码：430903199511160938　　页码：1

参保单位名称：中建四局交通投资建设有限公司　　单位编号：20292274　　计算单位：元

缴费年	月	单位编号	养老保险			医疗保险				生育			工伤保险		失业保险		
			基数	单位交	个人交	险种	基数	单位交	个人交	险种	基数	单位交	基数	单位交	基数	单位交	个人交
2025	10	20292274	12331.0	1972.96	986.48	1	12331	616.55	246.62	1	12331	61.66	12331	123.31	12331	98.65	24.66
2025	11	20292274	12331.0	1972.96	986.48	1	12331	616.55	246.62	1	12331	61.66	12331	123.31	12331	98.65	24.66
2025	12	20292274	12331.0	*1972.96	*986.48	1	12331	616.55	246.62	1	12331	61.66	12331	*123.31	12331	*98.65	*24.66
2026	01	20292274	12331.0	1972.96	986.48	1	12331	739.86	246.62	1	12331	61.66	12331	123.31	12331	98.65	24.66
2026	02	20292274	12331.0	1972.96	986.48	1	12331	739.86	246.62	1	12331	61.66	12331	123.31	12331	98.65	24.66
2026	03	20292274	12331.0	1972.96	986.48	1	12331	739.86	246.62	1	12331	61.66	12331	123.31	12331	98.65	24.66
2026	04	20292274	12331.0	1972.96	986.48	1	12331	739.86	246.62	1	12331	61.66	12331	123.31	12331	98.65	24.66
2026	05	20292274	12331.0	1972.96	986.48	1	12331	739.86	246.62	1	12331	61.66	12331	123.31	12331	98.65	24.66
2026	06	20292274	12331.0	1972.96	986.48	1	12331	739.86	246.62	1	12331	61.66	12331	123.31	12331	98.65	24.66
2026	07	20292274	13183.0	2109.28	1054.64	1	13183	790.98	263.66	1	13183	65.92	13183	131.83	13183	105.46	26.37
2026	08	20292274	13183.0	2109.28	1054.64	1	13183	790.98	263.66	1	13183	65.92	13183	131.83	13183	105.46	26.37
2026	09	20292274	13183.0	2109.28	1054.64	1	13183	790.98	263.66	1	13183	65.92	13183	131.83	13183	105.46	26.37
2026	10	20292274	13183.0	2109.28	1054.64	1	13183	790.98	263.66	1	13183	65.92	13183	131.83	13183	105.46	26.37
合计				26193.76	13096.88			9452.73	3274.22			818.62		1657.11		1309.69	327.42

社保费缴纳清单
证明专用章

备注：

1. 本证明可作为参保人在本单位参加社会保险的证明。向相关部门提供，查验部门可通过登录
网址：https://sipub.sz.gov.cn/vp/，输入下列验真码（ 339283df5f671102 ）核查，验真码有效期三个月。

2. 生育保险中的险种“1”为生育保险，“2”为生育医疗。

3. 医疗险种中的险种“1”为基本医疗保险一档，“2”为基本医疗保险二档，“4”为基本医疗保险三档，“5”为少儿/大学生医保（医疗保险二档），“6”为统筹医疗保险。

4. 上述“缴费明细”表中带“*”标识为补缴，空行为断缴。带“&”标识为参保单位申请缓缴社会保险费单位缴费部分的时段。该参保人带&标志的缴费年月，养老保险在2026年12月前视同到账，工伤保险、失业保险在2026年12月前视同到账。

5. 居民养老保险、少儿/学生医疗保险缴费情况不在本清单中展示。

6. 如2020年2月至6月的单位缴费部分金额为“0”或者缴费金额减半的，属于按规定减免后实收金额。

7. 单位编号对应的单位名称：

单位编号	单位名称
20292274	中建四局交通投资建设有限公司

深圳市社会保险基金管理局
社保费缴纳清单
证明专用章

打印日期：2026年11月2日

10、安全员：桂庆元


姓名 桂庆元
性别 男 民族 苗
出生 1988 年 5 月 21 日
住址 贵州省都匀市小围寨办事处王家司村二组4号
公民身份号码 522701198805211214


中华人民共和国
居民身份证
签发机关 都匀市公安局
有效期限 2015.07.17-2035.07.17


国家开放大学
THE OPEN UNIVERSITY OF CHINA
毕业证书
（无国家开放大学钢印无效）
学生 桂庆元 ，性别 男 ，
生于 一九八八 年 五 月 二十一 日，
于 二〇二三 年 七 月在本校修完
专 科 建设工程管理
专业教学计划规定的全部课程，成绩合格，符合毕业规定，准予毕业。
批准文号：（78）教工农字089号
注册证号：511618202306934790
校长：
学校：国家开放大学
二〇二三 年 七 月二十日
Y001612015

建筑施工企业综合类专职安全生产管理人员

安全生产考核合格证书

编号：粤建安C3（2018）9000383



姓　　名：桂庆元

性　　别：男

出 生 年 月：1988年05月21日

企 业 名 称：中建四局交通投资建设有限公司

职　　务：专职安全生产管理人员

初次领证日期：2018年09月25日

有 效 期：2024年09月02日　　至 2027年09月24日

发 证 机 关：广东省住房和城乡建设厅

发 证 日 期：2025 年 04 月 02 日

中华人民共和国住房和城乡建设部 监制

深圳市社会保险历年参保缴费明细表（个人）

姓名：桂庆元　　社保电脑号：811916039　　身份证号码：522701198805211214　　页码：1

参保单位名称：中建四局交通投资建设有限公司　　单位编号：20292274　　计算单位：元

缴费年	月	单位编号	养老保险			医疗保险				生育			工伤保险		失业保险		
			基数	单位交	个人交	险种	基数	单位交	个人交	险种	基数	单位交	基数	单位交	基数	单位交	个人交
2025	10	20292274	12565.0	2010.4	1005.2	1	12565	628.25	251.3	1	12565	62.83	12565	125.65	12565	100.52	25.13
2025	11	20292274	12565.0	2010.4	1005.2	1	12565	628.25	251.3	1	12565	62.83	12565	125.65	12565	100.52	25.13
2025	12	20292274	12565.0	*2010.4	*1005.2	1	12565	628.25	251.3	1	12565	62.83	12565	*125.65	12565	*100.52	*25.13
2026	01	20292274	12565.0	2010.4	1005.2	1	12565	753.9	251.3	1	12565	62.83	12565	125.65	12565	100.52	25.13
2026	02	20292274	12565.0	2010.4	1005.2	1	12565	753.9	251.3	1	12565	62.83	12565	125.65	12565	100.52	25.13
2026	03	20292274	12565.0	2010.4	1005.2	1	12565	753.9	251.3	1	12565	62.83	12565	125.65	12565	100.52	25.13
2026	04	20292274	12565.0	2010.4	1005.2	1	12565	753.9	251.3	1	12565	62.83	12565	125.65	12565	100.52	25.13
2026	05	20292274	12565.0	2010.4	1005.2	1	12565	753.9	251.3	1	12565	62.83	12565	125.65	12565	100.52	25.13
2026	06	20292274	12565.0	2010.4	1005.2	1	12565	753.9	251.3	1	12565	62.83	12565	125.65	12565	100.52	25.13
2026	07	20292274	10714.0	1714.24	857.12	1	10714	642.84	214.28	1	10714	53.57	10714	107.14	10714	85.71	21.43
2026	08	20292274	10714.0	1714.24	857.12	1	10714	642.84	214.28	1	10714	53.57	10714	107.14	10714	85.71	21.43
2026	09	20292274	10714.0	1714.24	857.12	1	10714	642.84	214.28	1	10714	53.57	10714	107.14	10714	85.71	21.43
2026	10	20292274	10714.0	1714.24	857.12	1	10714	642.84	214.28	1	10714	53.57	10714	107.14	10714	85.71	21.43
合计				24950.56	12475.28			8979.51	3118.82			779.75		1553.41		1247.52	311.89

社保费缴纳清单 证明专用章

备注：

1. 本证明可作为参保人在本单位参加社会保险的证明。向相关部门提供，查验部门可通过登录网址：https://sipub.sz.gov.cn/vp/，输入下列验真码（ 339283df5f65c6ew ）核查，验真码有效期三个月。

2. 生育保险中的险种“1”为生育保险，“2”为生育医疗。

3. 医疗险种中的险种“1”为基本医疗保险一档，“2”为基本医疗保险二档，“4”为基本医疗保险三档，“5”为少儿/大学生医保（医疗保险二档），“6”为统筹医疗保险。

4. 上述“缴费明细”表中带“*”标识为补缴，空行为断缴。带“&”标识为参保单位申请缓缴社会保险费单位缴费部分的时段。该参保人带&标志的缴费年月，养老保险在2026年12月前视同到账，工伤保险、失业保险在2026年12月前视同到账。

5. 居民养老保险、少儿/学生医疗保险缴费情况不在本清单中展示。

6. 如2020年2月至6月的单位缴费部分金额为“0”或者缴费金额减半的，属于按规定减免后实收金额。

7. 单位编号对应的单位名称：

单位编号	单位名称
20292274	中建四局交通投资建设有限公司

深圳市社会保险基金管理局

打印日期：2026年11月2日

社保费缴纳清单 证明专用章

11、劳资专管员：周求辉


姓名 周求辉
性别 男 民族 汉
出生 1990 年 8 月 2 日
住址 湖南省新邵县大新镇磨林村5组4号
公民身份号码 430522199008025613


中华人民共和国
居民身份证
签发机关 新邵县公安局
有效期限 2018.09.17-2038.09.17


毕业证书

学生 周求辉 性别 男，一九九〇年 八 月 二 日生，于二〇二〇年 三 月至二〇二二年 七 月在本校 土木工程 专业网络教育 专升本 科学习，修完教学计划规定的全部课程，成绩合格，准予毕业。

校 名：

校（院）长：

证书编号：101457202205210951

二〇二二年 七 月 十 日

中华人民共和国教育部学历证书查询网址：http://www.chsi.com.cn


姓名 Name 周求辉
性别 Sex 男
出生日期 Date of Birth 1990 年 8 月
专业 Specialty 建筑工程
职称 Professional Title 助理工程师
证书编号 Certificate No. (2019) 13040172

职称评审委员会（章）
Appraising and Approval Committee for Professional & Technical Competence

发证单位：
Issued by

2019 年 12 月 30日

深圳市社会保险历年参保缴费明细表（个人）

姓名：周求辉　　社保电脑号：818632287　　身份证号码：430522199008025613　　页码：1

参保单位名称：中建四局交通投资建设有限公司　　单位编号：20292274　　计算单位：元

缴费年	月	单位编号	养老保险			医疗保险				生育			工伤保险		失业保险		
			基数	单位交	个人交	险种	基数	单位交	个人交	险种	基数	单位交	基数	单位交	基数	单位交	个人交
2025	12	20292274	11993.0	*1918.88	*959.44	1	11993	599.65	239.86	1	11993	59.97	11993	*119.93	11993	*95.94	*23.99
2026	01	20292274	11993.0	1918.88	959.44	1	11993	719.58	239.86	1	11993	59.97	11993	119.93	11993	95.94	23.99
2026	02	20292274	11993.0	1918.88	959.44	1	11993	719.58	239.86	1	11993	59.97	11993	119.93	11993	95.94	23.99
2026	03	20292274	11993.0	1918.88	959.44	1	11993	719.58	239.86	1	11993	59.97	11993	119.93	11993	95.94	23.99
2026	04	20292274	11993.0	1918.88	959.44	1	11993	719.58	239.86	1	11993	59.97	11993	119.93	11993	95.94	23.99
2026	05	20292274	11993.0	1918.88	959.44	1	11993	719.58	239.86	1	11993	59.97	11993	119.93	11993	95.94	23.99
2026	06	20292274	11993.0	1918.88	959.44	1	11993	719.58	239.86	1	11993	59.97	11993	119.93	11993	95.94	23.99
2026	07	20292274	15157.0	2425.12	1212.56	1	15157	909.42	303.14	1	15157	75.79	15157	151.57	15157	121.26	30.31
2026	08	20292274	15157.0	2425.12	1212.56	1	15157	909.42	303.14	1	15157	75.79	15157	151.57	15157	121.26	30.31
2026	09	20292274	15157.0	2425.12	1212.56	1	15157	909.42	303.14	1	15157	75.79	15157	151.57	15157	121.26	30.31
2026	10	20292274	15157.0	2425.12	1212.56	1	15157	909.42	303.14	1	15157	75.79	15157	151.57	15157	121.26	30.31
合计				23132.64	11566.32			8554.81	2891.58			722.95		1443.79		1136.67	289.17

社保费缴纳清单
证明专用章

备注：

1.本证明可作为参保人在本单位参加社会保险的证明。向相关部门提供，查验部门可通过登录网址：https://sipub.sz.gov.cn/vp/，输入下列验真码（　339283df5f671bec　）核查，验真码有效期三个月。

2.生育保险中的险种“1”为生育保险，“2”为生育医疗。

3.医疗险种中的险种“1”为基本医疗保险一档，“2”为基本医疗保险二档，“4”为基本医疗保险三档，“5”为少儿/大学生医保（医疗保险二档），“6”为统筹医疗保险。

4.上述“缴费明细”表中带“*”标识为补缴，空行为断缴。带“&”标识为参保单位申请缓缴社会保险费单位缴费部分的时段。该参保人带&标志的缴费年月，养老保险在2026年12月前视同到账，工伤保险、失业保险在2026年12月前视同到账。

5.居民养老保险、少儿/学生医疗保险缴费情况不在本清单中展示。

6.如2020年2月至6月的单位缴费部分金额为“0”或者缴费金额减半的，属于按规定减免后实收金额。

7.单位编号对应的单位名称：

单位编号	单位名称
20292274	中建四局交通投资建设有限公司

深圳市社会保险基金管理局
社保费缴纳清单
证明专用章
打印日期：2026年11月2日

附件 1：

深圳市建设工程不转包、不挂靠、不违法分包承诺书

致：深圳市南山区建筑工务署

工程名称：蛇口影剧院升级改造工程项目施工总承包（工程名称）

我方中建四局交通投资建设有限公司（投标人名称）在充分理解并郑重确认本次招标活动所有要求的前提下，就参与上述工程投标及中标后的项目实施，作出如下郑重承诺：

我方承诺，如中标，将严格遵守《中华人民共和国建筑法》、《中华人民共和国招标投标法》以及相关法律法规及规章的规定，切实履行承包单位职责，遵守本项目合同规定，承诺本合同不转包、不挂靠、不违法分包。

我方清楚知晓，若违反以上承诺，一经查实，将承担包括但不限于以下法律后果：

1.愿意接受建设行政主管部门依法作出的行政处罚，包括记入不良行为记录、公开通报等；

2.给贵方造成损失的，我方依法承担赔偿责任。

本承诺书是投标文件及后续合同（如中标）的有效组成部分，具有法律约束力。

特此承诺。

单位（盖章）：中建四局交通投资建设有限公司

单位地址：深圳市南山区南山街道南新路阳光科创中心一期 A 座 1001

法定代表人（签字或签章）：

日期：2026 年 11 月 17 日

注：按《资信标要求一览表》的要求提供。

附件 2：

投标承诺函

致：深圳市南山区建筑工务署

本投标人（全称：中建四局交通投资建设有限公司[投标人名称]，统一社会信用代码：[91522701216250420B]）在此郑重承诺：

一、本投标人与本次招标项目的勘察单位无利害关系

本单位与本次招标项目的**勘察单位（全称：深圳市勘察测绘院（集团）有限公司 ）**不存在利害关系，具体包括但不限于：

1. 不存在控股关系、管理关系或关联关系；
2. 单位负责人不为同一人，董事、监事、高级管理人员不存在交叉任职；
3. 不存在可能影响招标公正性的合同关系或其他关系。

二、承诺真实性保证

本承诺函所载内容均真实、准确、完整，不存在任何虚假陈述或重大遗漏。若违反本承诺，本投标人自愿承担由此引起的一切法律责任，包括但不限于：

1. 投标被否决或中标资格被取消；
2. 招标人可以随时解除已签订的合同，投标人应承担相应的违约责任；
3. 赔偿招标人及相关方因此遭受的全部损失；
4. 接受有关部门的处罚。

特此承诺！

投标人（公章）：中建四局交通投资建设有限公司

法定代表人或授权代表（签字或盖章）：

日期：2026 年 11 月 17 日

注：按《资信标要求一览表》的要求提供。