标段编号： 2107-440308-04-05-845570015001

深圳市建设工程货物招标投标文件

标段名称： 深圳小梅沙“互联网+”智慧能源项目(二期)板式换热器采购（重新招标）

投标文件内容： 资信标文件

投标人： 海南泓耀智能科技有限公司

日期： 2026年11月11日

一、投标人业绩及汇总表

投标人业绩汇总表

投标人名称：海南泓耀智能科技有限公司

投标人近 5 年（从招标公告发布日之日起倒算）已完成的中国境内同类型货物供货业绩合计项

序号	项目名称	项目概况、内容	合同金额（万元）	开竣工日期（年、月）	项目负责人	备注
1	深圳宝安新桥东重点城市更新集中供冷 1 号能源站	板式换热器	约 300	2026.4	邱瑞祥	
2	深铁前海国际枢纽中心集中供冷冷站	板式换热器	约 400	2025.5	徐彦军	
3	前海集中供冷 5 号站二期	板式换热器	约 400	2024.11	黄鑫垚	
4	前海集中供冷 3 号站	板式换热器	约 100	2024.09	黄鑫垚	
5	深圳大铲湾腾讯总部集中供冷 1 号站	板式换热器	约 500	2024.6	黄毅超	
6	深圳小梅沙海洋馆水蓄冷	板式换热器	约 284	2023.9	王雷	
7	深圳小梅沙城市更新项目	板式换热器	约 100	2025.9	岑金健	
8	广州南沙明珠集中供冷 3#4#站	板式换热器	约 400	2023.7	田高杨	
9	广州万博能源站番禺万达广场集中供	板式换热器	约 150	2023.05	刘明涌	

	冷改造项目					
10	海南陵水黎安国际教育创新试验区综合智慧能源项目 1 号能源站一期（陵水集中供冷）	板式换热器	约 202	2022.06	毛正江	
11	前海集中供冷项目用户侧板式换热器采购（第九批）	板式换热器	约 146	2025.06	黄鑫垚	
12	广州万博能源站奥园国际中心信投地产直供冷	板式换热器	约 150	2022.09	刘明涌	
13	广州南沙港科大综合能源站	板式换热器	约 217	2022.11	范加宇	
14	横琴口岸商业开发及配套 D2 区	板式换热器	约 150	2025.10	范加宇	
15	客户评价					

注：1、同类型货物供货业绩，须提供中标通知书（如有）、合同主要页（包括封面、签字盖章页，以及能够体现项目概况、工程内容、货物类型、合同金额、合同签订时间的相应页）、验收合格证明，及其他证明资料（如有）；项目证明材料按顺序附业绩表后，并备原件核验。

2、提供符合条件的同类型货物供货业绩数量不宜超过 10 项。

供货业绩合同扫描件

1、深圳宝安新桥东重点城市更新集中供冷 1 号能源站

中建 CSCEC

合同编号：cscec3b-yczy2026949

中建三局云采供应链有限公司

宝安新桥东重点城市更新项目

【板式换热器】电商化采购合同

项目名称：【宝安新桥东重点城市更新项目】

甲　　方：【中建三局云采供应链有限公司】

乙　　方：【深圳市中菁环境科技有限公司】

签订时间：【2026年08月13日】

签订地点：【武汉市武昌区武珞路 456 号新时代商务中心】

深圳市中菁环境科技有限公司 2026-08-13 09:39:59

附件:

附件 1: 《计划采购与供应物资清单》

附件 2: 《法人授权委托书》

附件 3: 《商品供应承诺书》

附件 4: 《廉政合同书》

附件 5: 《“码”上监督公告》

附件 6: 《设备参数技术规格书》

甲　方：【盖章】

法定代表人：【签字】

委托代理人：【签字】

地　址：【　　】

电　话：【　　】

电子信箱：【　　】

乙　方：【盖章】

法定代表人：【签字】苏院

委托代理人：【签字】

地　址：【　　】

电　话：【　　】

电子信箱：【　　】

中建 CSCEC

附件 1

计划采购与供应物资清单

序号	物资名称	规格型号	单位	数量	合同价格						品牌
					不含税单价	税率	含税单价	不含税合价	税金	含税合价	
1	换热器	1.名称:HR-1~3 水-水板式换热器 2.型号:换热量:10000(kW):一次侧:流量:860/860(m3/h)，进出口温度:4.0/14.0、4.0/14.0(℃)，水流阻力:50/50(KPa)，承压能力:1.6(MPa)；二次侧:流量:860/956(m3/h)，进出口温度:5.0/15.0、6.0/15.0(℃)，水流阻力:50/50(KPa)，承压能力:1.6(MPa)；设计温度:0~130/0~130(℃)，机组外形尺寸L*W*H(mm)7000X1160X3210/7000X1160X3210，运行重量:22000/22000(kg)，运行工况:蓄冷水池+冷水机组联合供冷； 3.此板换冷热侧均为水;传热系数不大于 4000W/° C.m²;考虑使用后换热能力衰减,换热面积按本表加大 10%进行订货；框架应留有 20%的板片增容能力；选型考虑污垢系数为 0.018(m²·K/KW) 4.减振装置形式、数量:减震器安装 5.单机试运转要求:调试、单机试运转	台	3							阿法拉伐
合计											
注：供货周期：60 天（乙方在安排发货前，须提前 5 日与甲方对接沟通，确认准确到货时间；如甲方暂不具备收货条件，双方可协商调整到货日期。）乙方送货至甲方指定地点，甲方自行卸车。											

人民币：元

甲方（盖章）：

年 月 日

乙方（盖章）：

年 月 日

以上数量为暂定项目，最终以双方签字确认的采购结算单为准

2、深铁前海国际枢纽中心集中供冷冷站

中建 CSCEC

合同编号：中建五局 0402202506 集中 131

物资采购与供应合同

（通用）

项目名称：【深铁前海国际枢纽中心集中供冷冷站工程】

甲　方：【中建五局安装工程有限公司】

乙　方：【上海丰若机电设备工程有限公司】

签订时间：【2025 年 12 月】

签订地点：【湖南省长沙市雨花区中意一路 158 号中建大厦】

附件 1

计划采购与供应物资清单

本合同供货的标的物为 阿法拉伐(江阴)设备制造有限公司 生产， 阿法拉伐 牌，产地为 江阴 。 人民币：元

序号	物资名称	规格型号	计量单位	暂定数量	不含税单价	含税单价	税率	不含税总价	税金总价	暂定含税货款金额	备注
				A	B	C	D	E=A*B	F=E*D	G=E+F	
1	板式换热器（一期）	(1 设备编号:BH-1~2 (2)换热量(RT/KW):2700/9496；承压(MPa):1.6；设计温度 0~130； 一次侧进/出水温度:5.0/11.5℃；介质：乙二醇 一次侧冷水流量:1381m3/h；一次侧水阻:<80KPa； 二次侧进/出水温度:12.5/6.0℃；介质：水 二次侧冷水流量:1256m3/h；二次侧水阻:<80KPa (3)其余未尽事宜，详见满足图纸、技术规格书。	组	2							一期
2	板式换热器（一期）	(1)名设备编号:BH-Z-1~4 (2)规格:换热量:3500KW；承压:1.6MPa； 一次侧进/出水温度:12.5/2.5℃；介质：水 一次侧冷水流量:300m3/h；一次侧水阻:≤60KPa； 二次侧进/出水温度:7/14℃；介质：水 二次侧冷水流量:430m3/h；二次侧水阻:≤60KPa； (3)其余未尽事宜，详见满足图纸、技术规格书。	组	4							一期
3	板式换热器（二期）	(1 设备编号:BH-2~4 (2)换热量(RT/KW):2700/9496；承压(MPa):1.6；设计温度 0~130； 一次侧进/出水温度:5.0/11.5℃；介质：乙二醇 一次侧冷水流量:1381m3/h；一次侧水阻:<80KPa； 二次侧进/出水温度:12.5/6.0℃；介质：水 二次侧冷水流量:1256m3/h；二次侧水阻:<80KPa (3)其余未尽事宜，详见满足图纸、技术规格书。	组	2							二期

序号	物资名称	规格型号	计量单位	暂定数量	不含税单价	含税单价	税率	不含税总价	税金总价	暂定含税货款金额	备注
				A	B	C	D	E=A*B	F=E*D	G=E+F	
4	板式换热器（三期）	(1 设备编号:BH-5~6 (2)换热量(RT/KW):2700/9496；承压(MPa):1.6；设计温度 0~130； 一次侧进/出水温度:5.0/11.5℃；介质：乙二醇 一次侧冷水流量:1381m3/h；一次侧水阻:<80KPa； 二次侧进/出水温度:12.5/6.0℃；介质：水 二次侧冷水流量:1256m3/h；二次侧水阻:<80KPa (3)其余未尽事宜，详见满足图纸、技术规格书。	组	2							二期
价税合计		暂定合同价款人民币大写：									
供应周期		30 天									

3、深圳前海集中供冷 5 号站二期

前海 5 号冷站（二期）项目

板换
采购合同

中建

签订时间：2024 年 09 月

板换 采购合同

合同编号：中建五局 0402202406 集中 274

工程项目：前海 5 号冷站（二期）

签署地点：长沙市雨花区中意一路 158 号中建大厦

甲　　方：中建五局安装工程有限公司（以下简称甲方）

地　　址：深圳市坪山区坪山街道六联社区昌业路 9 号新宙邦科技大厦 9 楼

电　　话：公司：0755-89210219　　分公司：

甲方项目部指定联络人员：物资：李　杰　18382004964

技术：杨永迁　15580078636

乙　　方：上海卡若机电设备工程有限公司（以下简称乙方）

地　　址：上海市松江区石湖荡镇唐明路 600 弄 112 幢 52 号-11

电　　话：021-67842209

开 户 行：中国工商银行股份有限公司上海市莘庄支行

帐　　号：1001102190000124138

邮箱地址：/

乙方合同执行人员：王怀光　　联系办法：15800336257

甲、乙双方经友好协商，甲方向乙方购买符合本合同条款约定的 板换 （物资名称），双方需按本合同条款的规定正确地履行合同，直至按本合同所有条款的规定执行终结为止。

本合同所有附件（廉政建设协议书、物资结算单(格式)、甲方提供的图纸、技术参数要求以及乙方提供的商务与技术资料等）与本合同同时使用，并具有同等法律效力。

第一条：生产厂家、品牌、产地：本合同供货物资为 阿法拉伐(江阴)设备制造有限公司 生产， 阿法拉伐 牌 ，产地为 江阴 。

第二条：标的物和单价（人民币）：

应由其个人支付的费用。

（三）不得以任何理由邀请甲方、项目建设方、监理及政府行政监管等相关方人员参加有可能影响公正执行公务的宴请、健身、娱乐等活动。

第四条 违约责任

（一）甲方工作人员有违反本合同第一、二条责任行为的，按照管理权限，依据有关法律法规和规定给予党纪、政纪处分或组织处理；涉嫌犯罪的，移交司法机关追究刑事责任。

（二）乙方工作人员有违反本合同第一、三条责任行为的，按照管理权限，依据有关法律法规和规定给予以下相应处理：乙方获取的不正当利益应返还甲方；给甲方造成损失的，乙方除支付违约金外还应全额赔偿甲方的损失；给甲方造成损失的情节严重的，甲方有权解除分供合同；涉嫌犯罪的，移交司法机关追究刑事责任。

1、乙方为甲方工作人员及其家属报销应由个人支付的开支费用或发放报酬，此事一经查实，乙方应按报销或发放报酬的金额的 5 倍向甲方支付违约金；

2、甲方人员索贿，乙方不向甲方举报且满足其要求的，或乙方为谋取不正当利益主动向甲方工作人员行贿的，此事一经查实，乙方应按行贿的金额的 5 倍向甲方支付违约金。

第五条 本责任协议书作为甲、乙双方分包（劳务）合同的附件，与分包（劳务）合同具有同等法律效力。经双方签署后立即生效。

第六条 本责任协议书的有效期为甲、乙双方签署之日起分包（劳务）合同结算完成、款项支付完毕时止。

甲方举报电话：0755-89210219

通讯地址：深圳坪山区昌业路 9 号中建五局安装公司物资部

邮政编码:518118

邮箱：cscec5b6_wz@cscec.com

甲方：中建五局安装工程有限公司（章）

2024年10月08日

乙方：上海丰若机电设备工程有限公司（章）

2024年09月30日

4、深圳前海集中供冷 3 号站

板式换热器 工程物资采购合同

粤安（深圳）分公司采购合同
编号：3 号冷站-2024-09
合同签订地点：广州市越秀区

甲方：广东省工业设备安装有限公司（以下简称需方）
乙方：广州鑫洋科技有限公司（以下简称供方）

双方根据中华人民共和国相关法律法规，关于 前海合作区区域集中供冷项目 3 号供冷站（一期）安装工程 中使用的 板式换热器 材料供应事宜，经双方友好协商，达成以下协议，并共同遵守。

一、产品名称、数量、价格：

产品名称	品牌/产地	商标	型号/规格	计量单位	暂定数量	含税单价（元）	税率（%）	暂定含税合计金额（元）
板式换热器	阿法拉伐/江阴	单价/规格/型号按本合同附件 1 执行，固定单价、数量按实结算，为含 13%增值税专用发票、包运输、装车、调试、配合验收、培训的价格。						
注：1、本合同为暂定金额合同，价格为固定单价。以需方实际物资采购订单为准，并最终按需方确认的货物送货单进行结算。如实际物资采购订单金额超过合同暂定金额 10%，则须另行签订补充合同，否则超额部分需方不予确认并不予支付货款。供方保证以上产品名称、型号/规格、价格与送货单、发票的产品名称、型号/规格等完全一致，否则需方有权不予办理验收及货款支付，由此引起的一切经济损失由供方自行承担。合同清单外的物资采购须另行签订补充合同，否则需方不予确认并不予支付货款。 2、合同价格已包含全部材料的供应、运输、装车、指导安装、系统调试、配合验收、技术服务及人员培训、质保、税金、拟获得的利润及已包含达到使用功能要求所必须配备的零部件、配件价格等。除合同有约定外，合同不含税单价不随供货量大小或时间期限等作出相应调整，税率根据国家相关规定相应调整； 3、含税价=不含税价*（1+税率），税率根据国家相关规定相应调整； 4、如本合同未包含的材料单价，须由需方材料部经理确认的物资采购订单方可送货，收货时仅确认进货数量，结算单价由供需双方另行协商确认后才能办理结算； 5、运输过程中产品出现破损情况，供方免费负责更换； 6、对于本工程项目新增或变更的材料设备，供方承诺：对于合同外的不同型号规格的产品，需方享有不低于本合同价的同等折扣优惠价。							
含税合计 其中：不								

二、质量要求技术标准和检验方法、时间及责任期限

1、供方保证：按本合同供给需方的材料板式换热器是 阿法拉伐（江阴）设备制造有限公司 生产地址：江阴市徐霞客镇峭岐人民路 465 号 原厂出产的 阿法拉伐 品牌的原装正品（不允许代工生产）优质全新、包装完好的产品，符合国家规定的有关技术标准，满足项目工程的设计、性能及业主要求；按工程所在地政府要求，并保证通过工程验收。如供方不是厂家，供方在签订合同前或需方指定的期限内必须向需方提交厂家针对本项目供货的合法有效授权书，如供方未能在合同签订前或需方指定期限内提供厂家合法有效授权书，否则，需方有权不予签订合同；合同已签订或供方已实际供货的，需方有权单方解除合同、

甲方（需方）：（章）广东省工业设备安装有限公司

法定代表人：

签约代表：

电话：020-87310393，0755-82171021-8031

传真：020-87310510，0755-82191595

邮政编码：510080

E-mail:297348768@qq.com

日期：2024 年 3 月 14 日

乙方（供方）：广州鑫洋科技有限公司

法定代表人：李朝民

签约代表：

电话：15913147787/020-32030154

传真：020-32030624

邮政编码：510660

E-mail：gzxinyang@126.com

日期：2024 年 3 月 26 日

5、深圳大铲湾腾讯总部集中供冷 1 号能源站

腾讯深圳总部项目 1 号冷站安装
专业分包工程项目

板式换热器采购合同

（合同编号：C20240001）

甲方：广州骏林信息科技有限公司

乙方：阿法拉伐（上海）技术有限公司

二〇二四年六月

（四）在履行本合同的过程中，所有经买卖双方确认的文件（包括会议纪要、样品资料、往来函件等）均成为本合同的有效组成部分，但不得有提高合同单价、提高付款比例等改变合同实质条款的内容，否则无效。

甲方：

单位名称：广州骏林信息科技有限公司

单位地址：广州市白云区新市街堂乐路15号610房-239

法定代表人：

委托代表人：

电话：020-89882488

日期：2024年06月04日

（本页以下无内容）

乙方：

单位名称：阿法拉伐（上海）技术有限公司

单位地址：上海市淮海中路98号金钟广场25楼

法定代表人：

委托代表人：刘北龙

电话：13500030403

日期：2024年06月04日

6、小梅沙海洋馆水蓄冷

CSCEC 中建

合同编号：C102022020046AWZ0020

中建三局第一建设安装有限公司

小梅沙海洋馆施工总承包工程 项目
板式换热器 材料

采
购
合
同

买方（甲方）：中建三局第一建设安装有限公司

卖方（乙方）：广州开研机电设备有限公司

签 约 地 点：深圳市龙华区

签约时间：　　年　　月　　日

第一部分：协议书

买方（甲方）：中建三局第一建设安装有限公司
法定代表人 ：张俊
住 所 地 ：深圳市龙华区龙华街道景龙社区壹成环智中心A座17层

出卖人（乙方）：广州开研机电设备有限公司
法 定 代 表 人：陈金梅
住 所 地：广州市天河区珠村东环路114号1栋219
卖方纳税身份类型：一般纳税人（二选一：一般纳税人/小规模纳税人）

根据《中华人民共和国民法典》、《中华人民共和国电子签名法》等有关法律、法规，遵循平等、自愿、公平和诚实信用的原则，经双方充分协商，就采用电子印章签订本合同的有关事项达成一致，以资共同遵照执行。

一、产品的概况、数量、价格

1.1 产品概况

本合同产品如下表所示，双方可采用附件的形式对产品名称、规格、型号、参数及价格等进行具体明确。

产品名称	规格、型号	生产厂家	商标	计量单位	采购数量	不含税总金额（元）	增值税总金额（元）	含税总金额（元）	备注
板式换热器	详见附件清单	阿法拉法	阿法拉法	台					
	不含税总金额（大写）： 增值税总金额（大写）： 含税总金额（大写）：						税税率：13 %；		

1.2 产品的数量

本合同约定的清单数量为暂定数量。

1.3 产品价格

按照合同约定的单价进行结算。

附件 1：供货商授权书

卖方(公章)：
中建二局第一建设安装有限公司

签订日期：　　年　　月　　日

卖方(公章)：
广州开研机电设备有限公司

签订日期：　　年　　月　　日
2023-04-26 10:40:52

2023-04-27 14:31:06

7、小梅沙城市更新

供货要约

谢谢您对我公司产品的询价. 根据贵方的要求，我们很高兴给您报价如下:

报价单号:
报价日期: 2025/9/9
供货方:
阿法拉伐（上海）技术有限公司
上海市淮海中路98号金钟广场25楼
电话/传真: (8610) 85868062/85868063
联系人:
销售员: Allen Liu

贵司编号: 1983563
贵司名称，地址:
福建行致机电工程有限公司

电话:
传真:
联系人:
订单号: 1125-5683-CEPHE

付款条件和交货条款

付款方式: 20% DP（预付款），80%Before delivery（发货前）.
包装方式: 木箱包装
发货期: 收到预付款后_6_工作周出厂
项目名称: 221228小梅沙城市更新-八局250808

交货条款: Incoterms 2010(DDP)
运输方式: 汽运
分批发货: 允许

LN	部件编号	部件说明	含税单价(CNY)	数量	含税总价(CNY)
1		AQ6T-BFM,		2	
2		AQ6T-BFG,		2	
3		AQ2L-FG, 1		2	
4		AQ2L-FG, 2		2	
5		AQ2T-PFM,		2	
6		AQ2T-PFG,		2	
7		AQ2T-PFG,		2	
8		AQ2T-PFD,		2	
		含税及运费总价(RMB)			

所有技术参数及供货范围均如附件技术参数表（如有）所述.

阿法拉伐（上海）技术有限公司
上海市淮海中路98号金钟广场25楼，200021
电话/传真: (86-21) 53858000/53858100
开户行: 汇丰银行上海分行
银行帐号: 088 - 000930 - 011（人民币）

1，后附的通用条款是本"供货要约"的必要附件。
2，若接受上述报价，请签字确认并回传供方。
3，本文件自供需双方签章之日起生效。
4，本报价有效期为报价之日起一个月内。
5，自交货期满或产品生产完成之日，以后到仓准
超过30日的，计收仓储费（RMB0.01元/公斤/日）

购买及销售合同的签署

供货方签章: 阿法拉伐（上海）技术有限公司
签字/日期:

需方签章:
签字/日期:

Classified by Alfa Laval as: Business

8、广州南沙明珠集中供冷 3#4#站

签订地点：杭州市滨江区

合同编号：HY2023-85

购 销 合 同

甲　　方：杭州华电华源环境工程有限公司

乙　　方：佛山市泰昊机电工程有限公司

购销合同

甲　　方：杭州华电华源环境工程有限公司　　（以下简称甲方）

乙　　方：佛山市泰昊机电工程有限公司　　（以下简称乙方）

工程名称：

根据《中华人民共和国民法典》及有关法律法规的规定，结合本工程具体情况，就甲方向乙方购买　广州南沙明珠湾起步区 3 号、4 号能源站　项目所需　板式换热器　设备，经双方协商签订如下条款，共同信守。

一、货物主要指标与订购价格

乙方向甲方提供全新的、未经使用的、下列设备：

产品名称	规　格	材质	单位	数量	单价（元）	总价（元）	备注
板式换热器	TL35-BFM	SS304	台				
	运费、税金						
	不含税合计						
	含税总价大写：						

说明

1、合同中的技术要求以合同中　板式换热器　装置报价清单中的要求执行，报价清单中未明确的按照附后的技术规范要求执行。

2、乙方的责任包括：设备供货（含相应附件），运输（运至甲方指定地点汽车能到达最远端车板交货，卸货由甲方负责），质保期内的售后服务以及相应技术资料提供等。

3、所有供货设备需满足业主和设计院的设计要求，如有疑议的地方，需乙方同业主和设计院协商解决，乙方需保证所供设备顺利通过业主和设计院的最终验收，否则由此造成的损失由乙方负责。

4、乙方承诺所供产品为“　阿法拉伐　”原厂产品，如经国家权威机构鉴定为非原厂品牌，则乙方除退还甲方已付货款外，还需按合同价的 2 倍金额赔偿甲方，另外需承担由此给甲方所造成的其它一切损失。

二、技术要求

1、　产品的名称、品种、型号、规格：应注明产品的牌号、商标、生产厂家，满足验收要求；

2、本合同设备的质量标准应符合国家或部门制定的标准，以该标准进行设备验收；如因乙方提供

（本页无正文）

甲方： 杭州华电华源环境工程有限公司

开票地址：浙江省杭州市滨江区西兴街道聚工路 19 号 8 幢 22 层

代表签字：

税　　号：91330108253901448J

开户银行：中国银行杭州市高新技术开发区支行营业部

账　　号：362358345848

日　　期：2023.2.17

乙　　方：佛山市泰昊机电工程有限公司

开票地址：佛山市南海区桂城街道桂城 75 街区北约商厦八层 16 号单元

代表签字：

税　　号：91440605688689060J

开户银行：中国农业银行佛山市南海区平洲支行

账　　号： 44508701040000184

日　　期：2023.2.22

9、万博能源站番禺万达广场集中供冷改造

合同编号：GZDXC-JG2023022

广州大学城华电新能源有限公司万博能源站
番禺万达广场集中供冷改造项目
板式换热器供货合同

发 包 方：广州大学城华电新能源有限公司

承 包 方：广州鑫洋科技有限公司

二〇二三年五月　广东广州

广州大学城华电新能源有限公司万博能源站番禺万达广场集中供冷改造项目板式换热器供货合同

本合同由广州大学城华电新能源有限公司（以下简称"甲方"）与 广州鑫洋科技有限公司 （以下简称"乙方"）于 2023 年 05 月在 广州 签署。

鉴于乙方依法参与了万博能源站番禺万达广场集中供冷改造项目板式换热器 项目的竞争性谈判并中选，甲方确定由乙方负责本合同项下设备供货并提供相关技术服务，甲方将向乙方支付相应的报酬。为明确双方在工程施工过程中的权利和义务，根据中华人民共和国《民法典》等相关法律法规以及竞谈文件的规定，甲、乙双方达成协议，并同意按如下条款签订本合同。

第一条　货物名称及工作范围

1、货物名称：板式换热器，具体供货范围和技术参数见技术协议要求。

2、服务范围：乙方负责板式换热器的设计、制造、包装、运输、现场安装（散件）、调试、试验、试运行及售后等服务项目。

第二条　交货地点及工期要求

1、交货地点：广州市番禺区南村镇万博商务区万达广场

2、工期：45 天。

第三条　合同总价

1、合同总　　其中不含税金额为人　　1、安装（散件）、调试、试验、试运行及售后服务等发生的所有费用及增值税费。

2、合同价格在本合同有效期内固定不变，合同分项价格见附件 1。

3、发票要求：税率为 13%的增值税专用发票。

项 目	买方	卖方
单位名称	广州大学城华电新能源有限公司	广州鑫洋科技有限公司
电　　话	020-39220636	15913147787
传　　真	/	020-32030154
开户银行	建行广州番禺南村支行	招商银行股份有限公司广州科技园支行
账　　号	44001531412053001646	120917425510802
税　　号	91440101671829338D	91440101MA5CKWGF84

买方

单位名称：广州大学城华电新能源有限公司

法定代表人或委托代理人：

签字日期：2023年 7月 4日

卖方

单位名称：广州鑫洋科技有限公司

法定代表人或委托代理人：

签字日期：2023 年 7 月 4 日

10、海南陵水黎安国际教育创新试验区综合智慧能源项集中供冷：

中国电建
POWERCHINA

海南陵水黎安国际教育创新试验区综合智慧能源项目1号能源站一期工程EPC总承包项目

板式换热器采购

合 同 文 件

（合同编号：LSZHNY-SB-06）

买　方：中国电建集团中南勘测设计研究院有限公司

卖　方：广州鑫洋科技有限公司

签订地：湖南长沙市　签订时间：2022 年 06 月

5. 本协议书经双方法定代表人或其委托代理人签名、加盖公章生效。

6. 本合同一式壹拾贰份，正本贰份，合同双方各执壹份；副本拾份，买方执捌份，卖方执贰份。

买方(盖章)：中国电建集团中南勘测设计研究院有限公司

法定代表人或委托代理人：

（签字）

地址：湖南省长沙市香樟东路 16 号

电话：0731-85075517

传真：0731-85072310

邮政编码：410014

开户银行：中国建设银行长沙奎塘支行

帐号：43001788161050000101

纳税人登记号：

914300004448853560

卖方（盖章）：广州鑫洋科技有限公司

法定代表人或委托代理人：

（签字）

地址：广州市天河区珠村东环路 113 号三楼 C308

电话：020-32030154

传真：020-32030624

邮政编码：510660

开户银行：招商银行股份有限公司广州科技园支行

帐号：120917425510802

纳税人登记号：

91440101MA5CKWGF84

本合同签于 2022 年 06 月 10 日，签约地点：湖南省长沙市。

11、前海合作区区域集中供冷项目用户侧板式换热器采购（第九批）：

中 标 通 知 书

标段编号： 4403922024051000403Y001

标段名称： 前海合作区区域集中供冷项目用户侧板式换热器采购（第九批）

建设单位： 深圳市前海能源科技发展有限公司

招标方式： 公开招标

中标单位： 广州鑫洋科技有限公司

中标价： 145.9734万元

中标工期（天）： 50

项目经理（总监）：

本工程于 2025-05-16 在深圳公共资源交易中心 交易集团建设工程招标业务分公司进行招标，现已完成招标流程。

中标人收到中标通知书后，应在 30 日内按照招标文件和中标人的投标文件与招标人签订本招标工程承发包合同。

招标代理机构（签章）：

法定代表人或其委托代理人

（签字或盖章）：

招标人（盖章）：

法定代表人或其委托代理人

（签字或盖章）：

打印日期：2025-06-18

查验码：JY20250612413241

查验网址：https://www.szggzy.com/jyfw/zbtz.html

12、万博能源站奥园国际中心信投地产集中供冷

广州大学城华电新能源有限公司
GUANGZHOU UNIVERSITY CITY HUADIAN NEW ENERGY Co.,LTD

合同编号：GZDXC-JG202249

广州大学城华电新能源有限公司
万博能源站奥园国际中心信投地产直供冷项目
板式换热器供货合同

发 包 方：广州大学城华电新能源有限公司

承 包 方：广州鑫洋科技有限公司

项 目	买方	卖方
单位名称	广州大学城华电新能源有限公司	广州鑫洋科技有限公司
地　　址	广东广州番禺市新公路北段 1689 号	广州市天河区珠村东环路 113 号三楼 C308
联 系 人	江嘉斌（商务）、刘明涌（技术）	范加宇 15913147787
邮　　编	511442	510660
电　　话	18198920185、18925158579	020-32030154
传　　真		020-32030624
开户银行	建行广州番禺南村支行	招商银行股份有限公司广州科技园支行
账　　号	44001531412053001646	120917425510802
税　　号	91440101671829338D	91440101MA5CKWGF84

甲方

单位名称：广州大学城华电新能源有限公司

法定代表人
或委托代理人：

签字日期：2022年 9月 21日

乙方

单位名称：广州鑫洋科技有限公司

法定代表人
或委托代理人：

签字日期：2022年 9月 25日

13、广州南沙港科大能源站

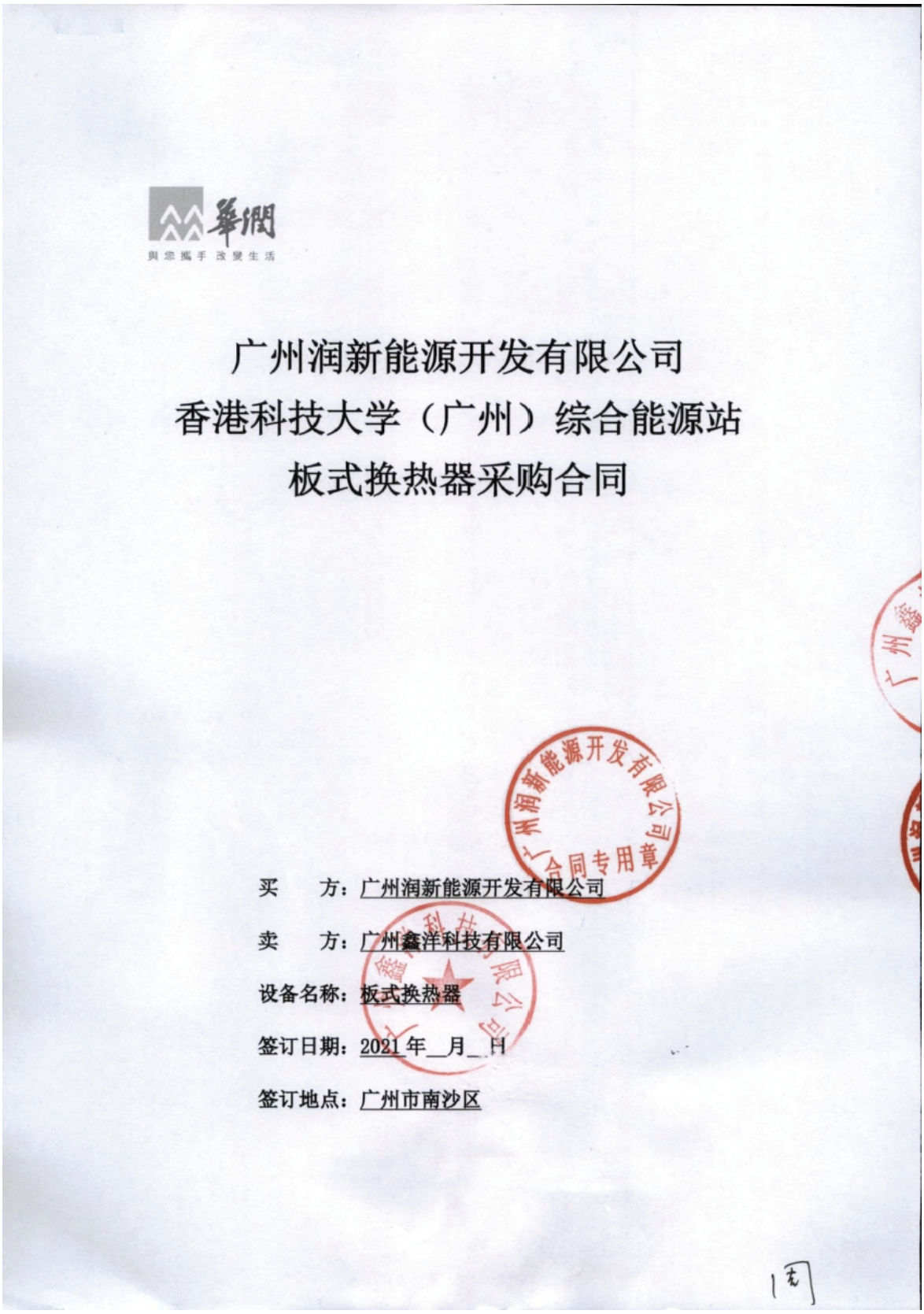

华润
与您携手 改变生活

广州润新能源开发有限公司
香港科技大学（广州）综合能源站
板式换热器采购合同

买　　方：广州润新能源开发有限公司

卖　　方：广州鑫洋科技有限公司

设备名称：板式换热器

签订日期：2021 年 __ 月 __ 日

签订地点：广州市南沙区

签署页

买方：广州润新能源开发有限公司	**卖方：广州鑫洋科技有限公司**
法定代表人（负责人）或 授权代表（签字）：	法定代表人（负责人）或 授权代表（签字）：
签订日期：	签订日期：
地址：广州市南沙区	地址： 广州市天河区珠村东环路 113 号三楼 C308
邮编：511455	邮编：510660
开户银行：中国银行番禺支行	开户银行： 招商银行股份有限公司广州科技园支行
账号：731567745661	账号：120917425510802
税号：91440101MA59E70L1J	税号：91440101MA5CKWGF84
开户行地址：广州	开户行地址： 广州市天河区科韵路 16 号广州信息港 A 座首层
联系人：周东	联系人：范加宇
电话：020-22886210	电话：15913147787
传真：	传真：020-32030624
电子邮箱：zhoudong4@crpower.com.cn	电子邮箱:fanjiayu9@126.com
执行单位：广州润新能源开发有限公司	执行单位： 广州鑫洋科技有限公司
执行人：周东	执行人：范加宇
电话：020-22886210	电话：15913147787

14、横琴口岸 D2 区：

合同编号：中建二局-09-06-2025-006-06-081

物资采购与供应合同

【D2 区板式换热器】

项目名称：【横琴口岸商业开发及配套工程项目】

甲　　方：【中国建筑第二工程局有限公司】

乙　　方：【广州鑫洋科技有限公司】

签订时间：【　　2025年10月16日　　】

签订地点：【 深圳市福田区】

当给甲方造成损失，乙方愿自行承担由此造成的全部经济损失和法律责任。

17.2 未尽事宜经双方协商一致后，可签订补充协议，与本合同具有同等法律效力。

附件：

附件 1：《计划采购与供应物资清单》

附件 2：《法人授权委托书》

附件 3：《廉政合同书》

附件 4：《技术需求文件》

（以下无正文）

甲　方：中国建筑第二工程局有限公司

法定代表人：

委托代理人：

地　址：【北京市通州区梨园北杨洼251号】

电　话：【010-51816629】

电子信箱：【/】

乙　方：广州鑫洋科技有限公司

法定代表人：

委托代理人：

地　址：【广州市天河区中山大道西1138号1910房G01室】

电　话：【15913147787】

电子信箱：【fanjiayu90@126.com】

当给甲方造成损失，乙方愿自行承担由此造成的全部经济损失和法律责任。

17.2 未尽事宜经双方协商一致后，可签订补充协议，与本合同具有同等法律效力。

附件：

附件 1：《计划采购与供应物资清单》

附件 2：《法人授权委托书》

附件 3：《廉政合同书》

附件 4：《技术需求文件》

（以下无正文）

甲　方：中国建筑第二工程局有限公司

法定代表人：

委托代理人：

地　址：【北京市通州区梨园北杨洼251号】

电　话：【010-51816629】

电子信箱：【/】

乙　方：广州鑫洋科技有限公司

法定代表人：

委托代理人：

地　址：【广州市天河区中山大道西1138号1910房G01室】

电　话：【15913147787】

电子信箱：【fanjiayu9@126.com】

客户评价

番禺计算科学与大数据产业园配套供冷

番禺区计算科学与大数据产业园配套供冷供热项目（地块一、四板换间）板式换热器采购项目

验收合格证书

项目名称	番禺区计算科学与大数据产业园配套供冷供热项目（地块一、四板换间）板式换热器采购及服务	项目地址	广州市番禺区小谷围青蓝街	开工日期	2024 年 3 月 22 日
建设单位	广州城投综合能源投资经营管理有限公司			竣工日期	2024 年 4 月 12 日
设计单位	广州市设计院集团有限公司			合同工期	50 日历日
供货单位	广州鑫洋科技有限公司				

项目情况简介	实际完成情况
合同内容为番禺区计算科学与大数据产业园配套供冷供热项目（地块一、四板换间）板式换热器采购及服务冷水机组和配套设备采购及服务，含采购地块一板换间：换热量 6500（kW）水-水板式换热器 2 套设备、配套附件和地块四板换间：换热量 7500（kW）水-水板式换热器 2 套设备、配套附件采购及相关服务。	应甲方要求分批生产和分批到货，实际完成（地块四板换间：换热量 7500（kW）水-水板式换热器 1 套设备、配套附件及相关服务。

工程验收结果评定意见：	供货单位意见	设计单位意见	建设单位意见
	合格 验收人：	满足设计要求 验收人：黄碧	合格 工程部 验收人：

参加验收单位及人员（签名）	单位名称	参加人员签名
	广州城投综合能源投资经营管理有限公司	莫党红、[illegible]、[illegible]、[illegible]
	广州市设计院集团有限公司	黄碧
	广州鑫洋科技有限公司	[illegible]

验收日期：2024 年 7 月 19 日

二、合同工作服务质量评定意见

合同名称	番禺区计算科学与大数据产业园配套供冷供热项目（地块一、四板换间）板式换热器采购及服务		
合同编号	TZ-2024-005		
合同乙方	广州鑫洋科技有限公司		
合同甲方	广州城投综合能源投资经营管理有限公司		
合同金额（元）		送审金额（元）	
评定意见	1.是否已按合同条款约定完成工作内容：☑是 ☐否 2.履约过程是否发生违约事项：☐是 ☑否 3.履约过程是否发生索赔事项：☐是 ☑否 4.对服务单位提供的服务质量是否满意：☑是 ☐否 5.是否同意结算：☑是 ☐否 6.其他说明： 合同执行部门：工程部 郑鑫宇 2025年2月24日 莫宪东		

万博能源站番禺万达广场集中供冷改造:

材料设备供方履约评价表

工程名称	万博能源站番禺万达广场集中供冷改造项目板式换热器采购
供方名称	广州鑫洋科技有限公司
评估日期	2025 年 5 月 28 日

评估分述内容：产品质量、准时交货、投诉灵敏度、沟通、合作态度、配合验收等。

1、产品质量：☑很好 ☐较差

2、安装质量、配合：☑很好 ☐较差

3、是否按合同要求及时供货：☑是 ☐ 否

4、是否一次性通过验收：☑是 ☐否

5、供货配合服务态度、水准：☑是 ☐否

6、是否发生过投诉：☐是 ☑否

7、供应商主要负责人是否与工程部主动沟通：☑是 ☐否

8、供应产品的包装、防护情况：☑很好 ☐较差

9、设计选型配合，图纸深化能力：☑很好 ☐较差

10、资料、结算的配合：☑很好 ☐较差

其他需改进建议内容及说明：无

甲方：广州大学城华电新能源有限公司（公章）

东莞 vivo 研发中心

优秀设备供应商

我司于 2023 年 11 月从广州鑫洋科技有限公司采购的阿法拉伐板式换热器，用于东莞 vivo 全球研发中心冰蓄冷系统及数据中心机房，目前运行状况良好，各项指标均满足设计要求。

在此特别感谢广州鑫洋科技有限公司，在供货周期方面的大力支持，以及安装调试的积极配合，保障了项目的整体进度，深得我司各部门的好评！

vivo 研发中心项目部

日期：2024 年 3 月 25 日

设备验收签证单

合同名称：海南陵水黎安国际教育创新试验区综合智慧能源项目 1 号能源站一期工程 EPC 总承包项目板式换热器采购合同

合同编号：LSZHNY-SB-06

致中国电建集团中南勘测设计研究院有限公司：

本合同的全部 7 台设备和备件已按合同供货计划发送至交货地点，并交由安装承包人保管于工地指定地点，为确认设备数量及外观质量，现申请开箱检查并验收。

T25-BFG，数量 3 台。

T35-PFG，数量 3 台。

胶垫各 1 根。

卖方（章）：广州鑫洋科技有限公司

项目经理：

日　　期：2022.9.20

安装承包人验收意见：

外观完好。

项目部（章）：

专业工程师：

日　　期：9.20

监理方验收意见：

包装完好。

监理部（章）：

专业工程师：

日　　期：9.20

买方验收意见：

包装完好，暂未开箱

项目部（章）：

专业工程师：

日　　期：2022.9.20

本表一式 4 份，由卖方填报，买方存 2 份，卖方、安装承包人各存 1 份。本次检查及验收仅是现场的到货检验，不免除卖方应承担的质量保证责任。

万博能源站奥园国际中心信投地产直供冷:

材料设备供方履约评价表

工程名称	万博能源站奥园国际中心信投地产直供冷项目板式换热器供货
供方名称	广州鑫洋科技有限公司
评估日期	2025 年 5 月 28 日

评估分述内容：产品质量、准时交货、投诉灵敏度、沟通、合作态度、配合验收等。

1、产品质量：☑很好 ☐较差

2、安装质量、配合： ☑很好 ☐较差

3、是否按合同要求及时供货： ☑是 ☐ 否

4、是否一次性通过验收： ☑是 ☐否

5、供货配合服务态度、水准：☑是 ☐否

6、是否发生过投诉：☐是 ☑否

7、供应商主要负责人是否与工程部主动沟通：☑是 ☐否

8、供应产品的包装、防护情况：☑很好 ☐较差

9、设计选型配合，图纸深化能力：☑很好 ☐较差

10、资料、结算的配合：☑很好 ☐较差

其他需改进建议内容及说明：无

甲方：广州大学城华电新能源有限公司（公章）

珠海国际会展中心空调系统机房

优秀设备供应商

我司于 2022 年 10 月从广州鑫洋科技有限公司采购 4 台阿法拉伐板式换热器，用于珠海国际会展中心二期空调系统机房，目前运行状况良好，各项指标均满足设计要求。

在此特别感谢阿法拉伐公司及广州鑫洋科技有限公司，在供货周期方面的大力支持，以及安装调试的积极配合。我司特给予广州鑫洋科技有限公司供货评价等级优秀奖，期待在以后的项目中长期合作。

签字盖章：

日期：2023 年 4 月 26 日

二、制造商证书

质量管理体系认证证书（ISO 9001:2015）



TÜV SÜD Management Service

质量管理体系认证证书

证书注册号：**12 100 10572 TMS** / 订单编号：**7482171512**

CNCA证书号：**F008 26 Q 00181 R9 17**

TÜV SÜD 管理服务有限公司
认证部

兹证明以下组织

阿法拉伐（江阴）设备制造有限公司
中国江苏省江阴市徐霞客镇峭岐人民路465号
邮政编码：214408
注册地址：江阴市徐霞客镇峭岐人民路465号
统一社会信用代码：91320281607982979X

在以下适用范围

板式热交换器的设计、生产和提供；元件（板片）和制淡水装置的生产和提供

建立和实施了质量管理体系。

通过审核，证明该体系满足

DIN EN ISO 9001:2015

的要求。

本证书的有效期从**2026年04月15日**至**2029年04月14日**。

获证组织必须定期接受监督审核并经审核合格此证书方继续有效。

本证书信息可在https://cnquery.tuv-sud.cn/cncaquery/cert.html上查询。

Fred Wenke
Head of Certification Body
慕尼黑, 2026年03月31日

IAF DAkkS Deutsche Akkreditierungsstelle D-ZM-14143-01-00

ZERTIFIKAT ◆ CERTIFICATE ◆ 認證證書 ◆ СЕРТИФИКАТ ◆ CERTIFICADO ◆ CERTIFICAT

TÜV SÜD Management Service GmbH • Zertifizierungsstelle • Ridlerstrasse 57 • 80339 München • Germany
www.tuvsud.com/de-certificate-validity-check

TÜV®

MS/31.07/2023

环境管理体系认证证书（ISO 14001:2015）



Management Service

证 书

证书注册号：**12 104 10572 TMS** / 订单编号：**7482171512**

TÜV SÜD 管理服务有限公司
认证部

兹证明以下组织

阿法拉伐（江阴）设备制造有限公司
中国江苏省江阴市徐霞客镇峭岐人民路465号
邮政编码：214408

在以下适用范围

板式热交换器和元件（板片）的设计、生产和提供；制淡水装置的生产和提供

建立和实施了环境管理体系。

通过审核，证明该体系满足

DIN EN ISO 14001:2015

的要求。

本证书的有效期从**2024年06月21日**至**2027年06月20日**。

Fred Wenke
Head of Certification Body
慕尼黑, 2024年05月16日

IAF DAkkS Deutsche Akkreditierungsstelle D-ZM-14143-01-00

TÜV SÜD Management Service GmbH • Zertifizierungsstelle • Ridlerstrasse 57 • 80339 München • Germany
www.tuvsud.com/de-certificate-validity-check

TÜV®

职业健康安全管理体系认证证书（ISO 45001:2018）



TÜV SÜD TÜV SÜD TÜV SÜD

能源管理体系认证证书（ISO 50001：2018）



ZERTIFIKAT ◆ CERTIFICATE ◆ 認證證書 ◆ СЕРТИФИКАТ ◆ CERTIFICADO ◆ CERTIFICAT

TÜV SÜD Management Service

证 书

证书注册号：**12 340 68577 TMS** / 订单编号：**7482545227**

TÜV SÜD 管理服务有限公司
认证部

兹证明

阿法拉伐（江阴）设备制造有限公司
中国江苏省江阴市徐霞客镇峭岐人民路465号（峭岐人民路465号）
邮政编码：214408

统一社会信用代码：91320281607982979X

在以下适用范围
建立和实施了能源管理体系

板式热交换器和元件（板片）的设计、生产和提供；制淡水装置的生产和提供

通过审核，证明该体系满足

DIN EN ISO 50001:2018

的要求。

本证书的有效期从**2024年12月03日**至**2027年12月02日**。

获证组织必须定期接受监督审核并经审核合格此证书方继续有效。

本证书信息可在国家认证认可监督管理委员会官方网站
（www.cnca.gov.cn）上查询。

Fred Wenke
Head of Certification Body
慕尼黑, 2024年12月03日

第1页，共2页

TÜV SÜD Management Service GmbH • Zertifizierungsstelle • Ridlerstrasse 57 • 80339 München • Germany
www.tuvsud.com/de-certificate-validity-check

TÜV®

三、制造商高新技术企业证书



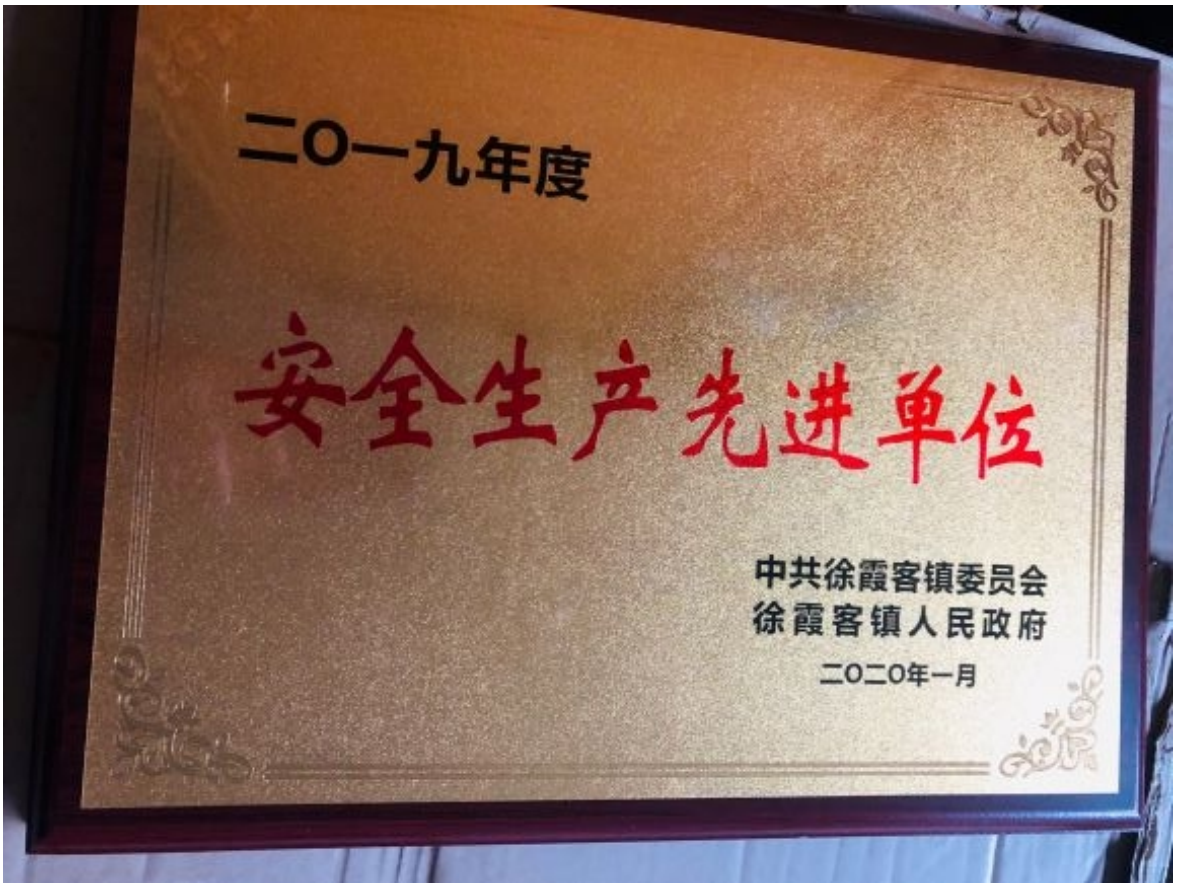



奖 状

阿法拉伐(上海)技术有限公司

被评为 2008 年度上海市外商投资双优企业，特发此状，予以表彰。

In appreciation of your enterprise's excellent economic and export performance in 2008

上海市商务委员会
SHANGHAI MUNICIPAL COMMISSION OF COMMERCE

上海市外商投资企业协会
SHANGHAI ASSOCIATION OF ENTERPRISES WITH FOREIGN INVESTMENT

四、制造商实用新型专利证书

(19)中华人民共和国国家知识产权局

(12)实用新型专利

(10)授权公告号 CN 203464823 U
(45)授权公告日 2014.03.05

(21)申请号 201320124853.7
(ESM)同样的发明创造已同日申请发明专利
(22)申请日 2013.03.19
(30)优先权数据
12190493.2 2012.10.30 EP
(73)专利权人 阿尔法拉瓦尔股份有限公司
地址 瑞典隆德
(72)发明人 J. 尼尔森 M. 赫德贝格
(74)专利代理机构 中国专利代理(香港)有限公司 72001
代理人 李强 严志军
(51)Int.Cl.
F28F 3/02(2006.01)
F28D 9/00(2006.01)

权利要求书2页 说明书8页 附图8页

(54)实用新型名称

传热板和包括这种传热板的板式热交换器

(57)摘要

本实用新型涉及传热板和包括这种传热板的板式热交换器。提供传热板和包括传热板的板式热交换器。传热板有中心延伸平面，且包括沿传热板的纵向中心轴线接连布置的第一端区域、传热区域和第二端区域。纵向中心轴线将传热板分成分别由第一长边和第二长边界定的第一半部和第二半部。第一端区域包括分配区域、过渡区域和布置在传热板的第一半部内的入口端口孔。过渡区域沿第一边界线邻接分配区域，及沿第二边界线邻接传热区域。分配区域相对于中心延伸平面有分配结构的分配凸起和分配凹陷，过渡区域相对于中心延伸平面有过渡结构的过渡凸起和过渡凹陷，且传热区域相对于中心延伸平面有传热结构的传热凸起和传热凹陷。过渡结构异于分配结构和传热结构。

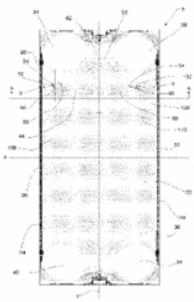

CN 203464823 U

(19)中华人民共和国国家知识产权局

(12)实用新型专利

(10)授权公告号 CN 203464825 U
(45)授权公告日 2014.03.05

(21)申请号 201320124562.8

(22)申请日 2013.03.19

(30)优先权数据
13153167.5 2013.01.30 EP

(73)专利权人 阿尔法拉瓦尔股份有限公司
地址 瑞典隆德

(72)发明人 J. 尼尔森 M. 赫德贝格

(74)专利代理机构 中国专利代理(香港)有限公司 72001
代理人 李强 严志军

(51)Int.Cl.
F28F 3/10(2006.01)
F28D 9/00(2006.01)

(ESM)同样的发明创造已同日申请发明专利

权利要求书2页 说明书7页 附图6页

(54)实用新型名称

附连器件、垫片装置和组件

(57)摘要

本实用新型涉及附连器件、垫片装置和组件。提供了一种附连器件、垫片装置和组件。附连器件布置成接合热交换板的边缘部分，以将垫片紧固到热交换板的第一侧上。附连器件包括第一连接部件、第二连接部件和桥。第一连接部件的第一部分布置成接合垫片，而第一连接部件的第二部分接合桥。第二连接部件的第一部分布置成接合垫片，而第二连接部件的第二部分接合桥。附连器件的特征在于其进一步包括布置在第一和第二连接部件之间的多个指。各个指的相应的连接部分接合桥，并且指布置成从桥延伸向垫片。至少一个指布置成接合热交换板的第一侧，并且至少另一个指布置成接合热交换板的相对的第二侧。

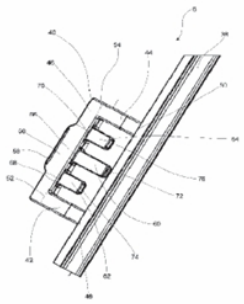

CN 203464825 U

(19)中华人民共和国国家知识产权局

(12)实用新型专利

(10)授权公告号 CN 203595447 U
(45)授权公告日 2014.05.14

(21)申请号 201320378222.8

(22)申请日 2013.06.28

(30)优先权数据
12190493.2 2012.10.30 EP
12190496.5 2012.10.30 EP
13153167.5 2013.01.30 EP
PCT/EP2013/060875 2013.05.27 EP

(73)专利权人 阿尔法拉瓦尔股份有限公司
地址 瑞典隆德

(72)发明人 M. 赫德伯格 J. 尼尔森

(74)专利代理机构 中国专利代理(香港)有限公司 72001
代理人 李强 严志军

(51)Int.Cl.
F28F 11/00(2006.01)
F28D 9/00(2006.01)

(ESM)同样的发明创造已同日申请发明专利

权利要求书1页 说明书6页 附图5页

(54)实用新型名称

用于布置在热交换器板上的垫片和包括该垫片的组件

(57)摘要

本实用新型涉及垫片和组件。提供一种垫片以及包括热交换器板和这种垫片的组件。垫片包括布置成包围热交换器板的端口孔的环形垫片部分。环形垫片部分的内部边缘限定一区域，该区域包括可配合在该区域内的最大假想圆的中心点重合的基准点。垫片的特征在于，该区域具有由下者限定的形式：假想平面几何图的一定数量的拐角点，其中至少一个相对于圆的弧偏移；以及连接拐角点的相同数量的完全弯曲的线，其中，拐角点中的第一拐角点布置成与基准点相距第一距离(d1)，拐角点中的第二个布置成在顺时针方向上最接近第一拐角点且与基准点相距第二距离(d2)，而拐角点中的第三个布置成在逆时针方向上最接近第一拐角点且与基准点相距第三距离(d3)。

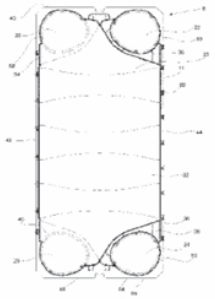

CN 203595447 U

(19)中华人民共和国国家知识产权局

(12)实用新型专利

(10)授权公告号 CN 203443451 U
(45)授权公告日 2014.02.19

(21)申请号 201320124875.3

(22)申请日 2013.03.19

(30)优先权数据
12190496.5 2012.10.30 EP

(73)专利权人 阿尔法拉瓦尔股份有限公司
地址 瑞典隆德

(72)发明人 J. 尼尔森 M. 赫德贝格

(74)专利代理机构 中国专利代理(香港)有限公司 72001
代理人 肖日松 严志军

(51)Int.Cl.
F28F 3/00(2006.01)

(ESM)同样的发明创造已同日申请发明专利

权利要求书2页 说明书6页 附图4页

(54)实用新型名称

换热器板和包括这种换热器板的板式换热器

(57)摘要

本文提供换热器板和包括这种换热器板的板式换热器。换热器板具有竖直中心轴线，其将换热器板分成左半部和右半部。另外，其具有水平中心轴线，水平中心轴线将换热器板分成上半部和下半部。而且，其具有端口孔，端口孔具有与可适于放到端口孔内的最大虚构圆的中心点重合的参考点。端口孔布置于左半部和上半部内。端口孔具有由虚构平面几何图形的多个角点和连接所述角点的相同数目的完全弯曲的线所限定的形式。

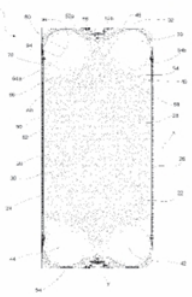

CN 203443451 U

(12) INTERNATIONAL APPLICATION PUBLISHED UNDER THE PATENT COOPERATION TREATY (PCT)

(19) World Intellectual Property Organization
International Bureau

(43) International Publication Date
8 May 2014 (08.05.2014)

WIPO | PCT

(10) International Publication Number
WO 2014/067757 A1

(51) International Patent Classification:
F28F 3/08 (2006.01) *F28F 3/04* (2006.01)

(21) International Application Number:
PCT/EP2013/071149

(22) International Filing Date:
10 October 2013 (10.10.2013)

(25) Filing Language: English

(26) Publication Language: English

(30) Priority Data:
12190493.2 30 October 2012 (30.10.2012) EP

(71) Applicant: **ALFA LAVAL CORPORATE AB** [SE/SE]; P.O. Box 73, S-221 00 Lund (SE).

(72) Inventors: **HEDBERG, Magnus;** Banersgatan 12, S-211 48 Malmo (SE). **NILSSON, Johan;** Gransvagen 14, S-372 37 Ronneby (SE).

(81) Designated States *(unless otherwise indicated, for every kind of national protection available):* AE, AG, AL, AM, AO, AT, AU, AZ, BA, BB, BG, BH, BN, BR, BW, BY, BZ, CA, CH, CL, CN, CO, CR, CU, CZ, DE, DK, DM, DO, DZ, EC, EE, EG, ES, FI, GB, GD, GE, GH, GM, GT, HN, HR, HU, ID, IL, IN, IR, IS, JP, KE, KG, KN, KP, KR, KZ, LA, LC, LK, LR, LS, LT, LU, LY, MA, MD, ME, MG, MK, MN, MW, MX, MY, MZ, NA, NG, NI, NO, NZ, OM, PA, PE, PG, PH, PL, PT, QA, RO, RS, RU, RW, SA, SC, SD, SE, SG, SK, SL, SM, ST, SV, SY, TH, TJ, TM, TN, TR, TT, TZ, UA, UG, US, UZ, VC, VN, ZA, ZM, ZW.

(84) Designated States *(unless otherwise indicated, for every kind of regional protection available):* ARIPO (BW, GH, GM, KE, LR, LS, MW, MZ, NA, RW, SD, SL, SZ, TZ, UG, ZM, ZW), Eurasian (AM, AZ, BY, KG, KZ, RU, TJ, TM), European (AL, AT, BE, BG, CH, CY, CZ, DE, DK, EE, ES, FI, FR, GB, GR, HR, HU, IE, IS, IT, LT, LU, LV, MC, MK, MT, NL, NO, PL, PT, RO, RS, SE, SI, SK, SM, TR), OAPI (BF, BJ, CF, CG, CI, CM, GA, GN, GQ, GW, KM, ML, MR, NE, SN, TD, TG).

Published:

— *with international search report (Art. 21(3))*

(54) Title: HEAT TRANSFER PLATE AND PLATE HEAT EXCHANGER COMPRISING SUCH A HEAT TRANSFER PLATE

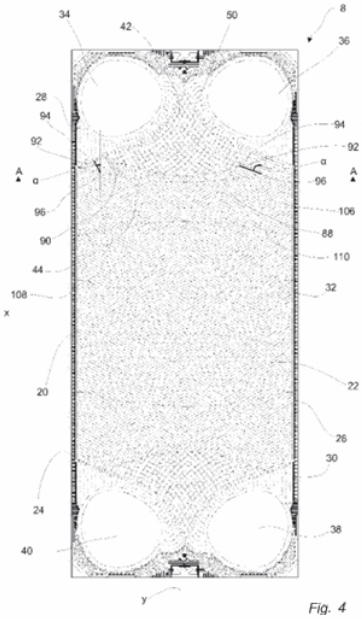

Fig. 4

(57) Abstract: A heat transfer plate (8) and a plate heat exchanger (2) comprising such a heat transfer plate is provided. The heat transfer plate has a central extension plane (c-c) and comprises a first end area (28), a heat transfer area (32) and a second end area (30) arranged in succession along a longitudinal center axis (y) of the heat transfer plate. The longitudinal center axis divides the heat transfer plate into a first and a second half (20, 22). The first end area comprises an inlet port hole (34) arranged within the first half of the heat transfer plate, a distribution area (42) and a transition area (44). The transition area adjoins the distribution area along a first borderline (46) and the heat transfer area along a second borderline (48). The distribution area has a distribution pattern of distribution projections (64) and distribution depressions (66) in relation to the central extension plane, the transition area has a transition pattern of transition projections (84) and transition depressions (86) in relation to the central extension plane and the heat transfer area has a heat transfer pattern of heat transfer projections (112) and heat transfer depressions (114) in relation to the central extension plane. The transition pattern differs from the distribution pattern and the heat transfer pattern. An imaginary straight line (92) extends between two end points (94, 96) of each transition projection with an angle (a) in relation to the longitudinal center axis. This angle is varying between the transition projections and increasing in a direction from the first long side to the second long side.

WO 2014/067757 A1

(12) INTERNATIONAL APPLICATION PUBLISHED UNDER THE PATENT COOPERATION TREATY (PCT)

(19) World Intellectual Property Organization
International Bureau

(43) International Publication Date
7 August 2014 (07.08.2014)

WIPO | PCT

(10) International Publication Number
WO 2014/117902 A1

(51) International Patent Classification:
F28D 9/00 (2006.01) *F28F 3/10* (2006.01)
F28F 3/08 (2006.01)

(21) International Application Number:
PCT/EP2013/076856

(22) International Filing Date:
17 December 2013 (17.12.2013)

(25) Filing Language: English

(26) Publication Language: English

(30) Priority Data:
13153167.5 30 January 2013 (30.01.2013) EP

(71) Applicant: **ALFA LAVAL CORPORATE AB** [SE/SE]; P. O. Box 73, S-221 00 Lund (SE).

(72) Inventors: **HEDBERG, Magnus**; Annebergsgatan 3 B, S-214 66 Malmö (SE). **NILSSON, Johan**; Gränsvägen 14, S-372 37 Ronneby (SE).

(81) Designated States *(unless otherwise indicated, for every kind of national protection available)*: AE, AG, AL, AM, AO, AT, AU, AZ, BA, BB, BG, BH, BN, BR, BW, BY, BZ, CA, CH, CL, CN, CO, CR, CU, CZ, DE, DK, DM, DO, DZ, EC, EE, EG, ES, FI, GB, GD, GE, GH, GM, GT, HN, HR, HU, ID, IL, IN, IR, IS, JP, KE, KG, KN, KP, KR, KZ, LA, LC, LK, LR, LS, LT, LU, LY, MA, MD, ME, MG, MK, MN, MW, MX, MY, MZ, NA, NG, NI, NO, NZ, OM, PA, PE, PG, PH, PL, PT, QA, RO, RS, RU, RW, SA, SC, SD, SE, SG, SK, SL, SM, ST, SV, SY, TH, TJ, TM, TN, TR, TT, TZ, UA, UG, US, UZ, VC, VN, ZA, ZM, ZW.

(84) Designated States *(unless otherwise indicated, for every kind of regional protection available)*: ARIPO (BW, GH, GM, KE, LR, LS, MW, MZ, NA, RW, SD, SL, SZ, TZ, UG, ZM, ZW), Eurasian (AM, AZ, BY, KG, KZ, RU, TJ, TM), European (AL, AT, BE, BG, CH, CY, CZ, DE, DK, EE, ES, FI, FR, GB, GR, HR, HU, IE, IS, IT, LT, LU, LV, MC, MK, MT, NL, NO, PL, PT, RO, RS, SE, SI, SK, SM, TR), OAPI (BF, BJ, CF, CG, CI, CM, GA, GN, GQ, GW, KM, ML, MR, NE, SN, TD, TG).

Declarations under Rule 4.17:

— *of inventorship (Rule 4.17(iv))*

Published:

— *with international search report (Art. 21(3))*

(54) **Title**: ATTACHMENT MEANS, GASKET ARRANGEMENT AND ASSEMBLY

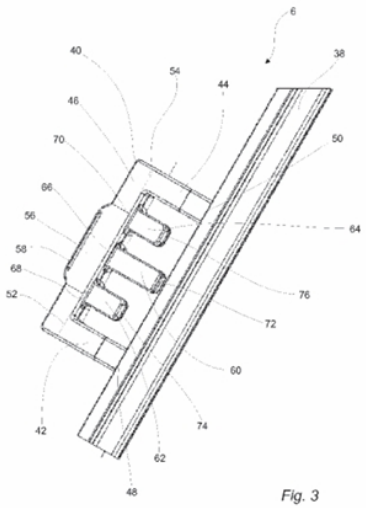

Fig. 3

(57) **Abstract**: An attachment means (40), a gasket arrangement (6) and an assembly (2) are provided. The attachment means is arranged to engage with an edge portion (26, 28) of a heat exchanger plate (4) for fastening a gasket (38) to a first side (8) of the heat exchanger plate. It comprises a first connection member (42), a second connection member (44) and a bridge (46). A first part (48) of the first connection member is arranged to engage with the gasket while a second part (52) of the first connection member engages with the bridge. A first part (50) of the second connection member is arranged to engage with the gasket while and a second part (54) of the second connection member engages with the bridge. The attachment means is characterized in that it further comprises a plurality of fingers (60, 62, 64) arranged between the first and second connection members. A respective connection part (66, 68, 70) of each finger engages which the bridge and the fingers are arranged to extend from the bridge towards the gasket. At least one of the fingers is arranged to engage with the first side (8) of the heat exchanger plate and at least another one of the fingers is arranged to engage with a second opposite side of the heat exchanger plate.

WO 2014/117902 A1

五、制造商发明专利证书

(19)中华人民共和国国家知识产权局

(12)发明专利

(10)授权公告号 CN 101484771 B
(45)授权公告日 2011.05.04

(21)申请号 200780020191.6
(22)申请日 2007.05.11
(30)优先权数据
0601259-5 2006.06.05 SE
(85)PCT申请进入国家阶段日
2008.12.01
(86)PCT申请的申请数据
PCT/SE2007/050328 2007.05.11
(87)PCT申请的公布数据
WO2007/142592 EN 2007.12.13
(73)专利权人 阿尔法拉瓦尔有限公司
地址 瑞典隆德
(72)发明人 R·布洛姆格伦
(74)专利代理机构 中国专利代理(香港)有限公司 72001
代理人 谭佐晞 刘华联
(51)Int.Cl.
F28D 9/00(2006.01)
F28F 3/10(2006.01)
B21D 53/04(2006.01)
(56)对比文件
CN 2864560 Y,2007.01.31,
CN 1672007 A,2005.09.21,
GB 1459619 A,1976.12.22,
审查员 韩冰

权利要求书 1 页 说明书 5 页 附图 4 页

(54)发明名称

板式换热器、用于板式换热器的板和垫片

(57)摘要

本发明涉及用于板式换热器(1)的换热器板(3),其中换热器板(3)包括有数个端口(8、9、10、11),分配区(12),传热区(13),第一绝热区(14),第二绝热区(15)以及在端口(8、9、10、11)和上述区域(12、13、14、15)外延伸的边缘区(16),其中换热器板(3)包括有在上述区域(12、13、14、15)外并围绕端口(8、9、10、11)延伸的第一垫片槽(20),以及于绝热区(15)和相邻分配区(12)间延伸的第二垫片槽(22)其中垫片槽(20、22)连接在一起以收容用于密封板式换热器(1)的相邻换热器板(3)的垫片(19)。本发明还涉及一种用于本发明换热器板(3)的垫片(19)以及一种包括有一组(2)换热器板(3)和本发明涉及的垫片(19)的板式换热器(1)。

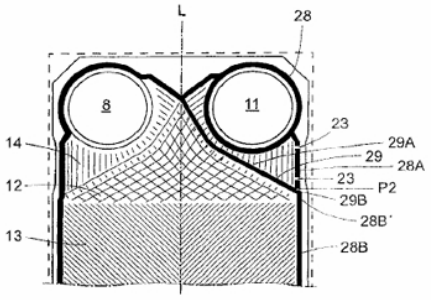

CN 101484771 B

[19] 中华人民共和国国家知识产权局

[12] 发明专利申请公布说明书

[21] 申请号 200780047451.9

[51] Int. Cl.
F28D 9/00 (2006.01)
F28F 3/08 (2006.01)
F28F 3/10 (2006.01)

[43] 公开日 2009 年 11 月 4 日

[11] 公开号 CN 101573580A

[22] 申请日 2007.12.20
[21] 申请号 200780047451.9
[30] 优先权
[32] 2006.12.21 [33] FR [31] 0655792
[86] 国际申请 PCT/FR2007/052576 2007.12.20
[87] 国际公布 WO2008/084174 法 2008.7.17
[85] 进入国家阶段日期 2009.6.19
[71] 申请人 阿法拉伐维卡勃公司
地址 法国丰塔尼尔科尔尼永
[72] 发明人 奥利维耶·诺埃尔-巴龙
克里斯托夫·维博
[74] 专利代理机构 北京集佳知识产权代理有限公司
代理人 魏金霞 田军锋
权利要求书 2 页 说明书 5 页 附图 2 页

[54] 发明名称

带有板的换热器

[57] 摘要

本发明涉及一种换热器(1)，其包括一组板(10)，所述板(10)通过安装在每对邻近的两个所述板之间的密封件(4)在所述板之间限定供流体交替流动的回路(2，3)，每个板都包括至少形成在其一端的至少一个引导切口(5)，用以在框架(6)内引导各个板(10)。 根据本发明，所述换热器的特征在于：在每对相邻的两个板之间并且邻近引导切口(5)处，其还包括将被压缩并与所述相邻的两个板接触的至少一个支柱(7)，每个支柱(7)在压缩之前的厚度至少等于密封件的厚度。

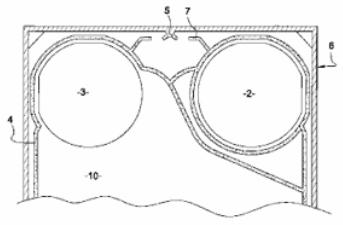

(19)中华人民共和国国家知识产权局

(12)发明专利

(10)授权公告号 CN 102317733 B
(45)授权公告日 2014.07.23

(21)申请号 200980151599.6
(22)申请日 2009.11.26
(30)优先权数据
0850140-5 2008.12.16 SE
(85)PCT国际申请进入国家阶段日
2011.06.15
(86)PCT国际申请的申请数据
PCT/SE2009/051340 2009.11.26
(87)PCT国际申请的公布数据
WO2010/071551 EN 2010.06.24
(73)专利权人 阿尔法拉瓦尔股份有限公司
地址 瑞典隆德
(72)发明人 J·克兰茨
(74)专利代理机构 中国专利代理(香港)有限公司 72001
代理人 严志军 曹若
(51)Int.Cl.
F28F 3/08(2006.01)
F28F 3/04(2006.01)
F28F 3/10(2006.01)
(56)对比文件
JP 特表 2003 502611 A,2003.01.21, 说明书第0022-0040段、附图1-8.
审查员 李薇

权利要求书1页 说明书4页 附图6页

(54)发明名称

用于板式热交换器的板和衬垫

(57)摘要

本发明涉及一种用于板式热交换器的热交换板，其中热交换板包括多个端口、分配区、绝热区、传热区以及在端口与所述区域外延伸的边缘区，其中热交换板包括衬垫槽，其在所述区域外和围绕端口的边缘区中延伸，其中衬垫槽容纳衬垫，用于密封紧靠在板式热交换器中的相邻热交换板上，其中衬垫槽沿着传热区的每一侧产生该传热区的至少一个凹部，并且该凹部能使夹片在该凹部处牢固地固定到热交换板的边缘区上。

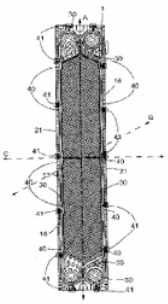

CN 102317733 B

(19)中华人民共和国国家知识产权局

(12)发明专利

(10)授权公告号 CN 102859312 B
(45)授权公告日 2015.02.11

(21)申请号 201180020267.1
(22)申请日 2011.04.11
(30)优先权数据
1050392-8 2010.04.21 SE
(85)PCT国际申请进入国家阶段日
2012.10.22
(86)PCT国际申请的申请数据
PCT/SE2011/050434 2011.04.11
(87)PCT国际申请的公布数据
WO2011/133087 EN 2011.10.27
(73)专利权人 阿尔法拉瓦尔股份有限公司
地址 瑞典隆德
(72)发明人 R. 布隆格伦 F. 布隆格伦
(74)专利代理机构 中国专利代理(香港)有限公司 72001
代理人 肖日松 严志军
(51)Int.Cl.
F28F 3/04(2006.01)
F28F 3/08(2006.01)
(56)对比文件
US 4781248 , 1988.11.01,
WO 91/17406 A1, 1991.11.14,
WO 94/19657 A1, 1994.09.01,
CN 1297524 A, 2001.05.30,
CN 101484771 A, 2009.07.15,
审查员 王帅

权利要求书2页 说明书7页 附图4页

(54)发明名称

板式换热器板和板式换热器

(57)摘要

提供一种板式换热器板(2),其具有包括第一区域(16)的主传热部(14),该第一区域(16)包括:具有第一褶皱的第一区(30),该第一褶皱大致配置在与第二侧边缘(6a,6b)相交的直的第一线条(26)的一侧上;和具有第二褶皱的第二区(32),该第二褶皱大致配置在第一线条(26)的相对侧上。主传热部(14)包括第一外部区域(18),其配置在第一区域(16)和第二侧边缘(6a)中的第一个之间,并且在两个分配部(12a,12b)之间沿着第一个第二侧边缘(6a)延伸。在第一外部区域(18)中配置第一凸部和凹部,其在与平行于第一侧边缘(4a,4b)中的一个的直的第二线条(27)相关的第一大体方向上被导向。因而,当在第一区域(16)中的褶皱在不同方向上被导向时,可提供具有直的第一个第二边缘(6a)的板(2)。

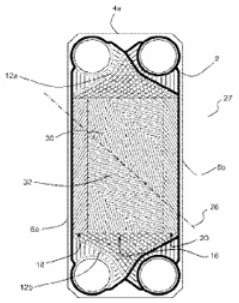

CN 102859312 B

(19)中华人民共和国国家知识产权局

(12)发明专利

(10)授权公告号 CN 103791756 B
(45)授权公告日 2016.05.11

(21)申请号 201310087605.4

(22)申请日 2013.03.19

(30)优先权数据
12190496.5 2012.10.30 EP

(73)专利权人 阿尔法拉瓦尔股份有限公司
地址 瑞典隆德

(72)发明人 J. 尼尔森 M. 赫德贝格

(74)专利代理机构 中国专利代理(香港)有限公司 72001
代理人 肖日松 严志军

(51)Int.Cl.
F28F 3/04(2006.01)
F28F 3/08(2006.01)
F28D 9/00(2006.01)

审查员 谭力

权利要求书1页 说明书6页 附图4页

(54)发明名称

换热器板和包括这种换热器板的板式换热器

(57)摘要

本文提供换热器板和包括这种换热器板的板式换热器。换热器板具有竖直中心轴线，其将换热器板分成左半部和右半部。另外，其具有水平中心轴线，水平中心轴线将换热器板分成上半部和下半部。而且，其具有端口孔，端口孔具有与可适于放到端口孔内的最大虚构圆的中心点重合的参考点。端口孔布置于左半部和上半部内。端口孔具有由虚构平面几何图形的多个角点和连接所述角点的相同数目的完全弯曲的线所限定的形式。

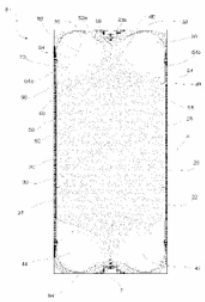

CN 103791756 B

ASME“U”认证体系板式及热交换器产品安全注册 A1~A6 等级

阿法拉伐(江阴)设备制造有限公司
ASME “U” 认证体系

The American Society of Mechanical Engineers

U

CERTIFICATE OF AUTHORIZATION

The named company is authorized by The American Society of Mechanical Engineers (ASME) for the scope of activity shown below in accordance with the applicable rules of the ASME Boiler and Pressure Vessel Code. The use of the ASME Single Certification Mark and the authority granted by this Certificate of Authorization are subject to the provisions of the agreement set forth in the application. Any construction stamped with the ASME Single Certification Mark shall have been built strictly in accordance with the provisions of the ASME Boiler and Pressure Vessel Code.

COMPANY:

Alfa Laval (Jiangyin) Manufacturing Co.,Ltd.
465 Renmin Road, Qiaoqi, Xuxiake Town
Jiangyin City, Jiangsu Province 214408
People's Republic of China

SCOPE:

Manufacture of pressure vessels at the above location only

AUTHORIZED: **December 21, 2023**
EXPIRES: **December 21, 2026**
CERTIFICATE NUMBER: **41727**

Board Chair, Conformity Assessment

Managing Director, Standards & Engineering Services

正本

板式热交换器产品安全注册

PLATE HEAT EXCHANGER PRODUCT SAFETY REGISTRATION CERTIFICATE

证书编号/Certificate No. PHE(BH)-001-2023

兹证明本证书所述企业具备按照下列标准要求生产本证书所列产品的能力和条件。
This is to certify that the enterprise stated in the certificate meets the requirements of the standards listed below and is available with the ability and conditions to produce the products as described in the certificate.

企业/Enterprise

阿法拉伐（江阴）设备制造有限公司

Alfa Laval (Jiangyin)Manufacturing Co., Ltd.

江苏省江阴市徐霞客镇峭岐人民路465号

465 Renmin Road, Qiaoqi, Xuxiake Town, Jiangyin city, Jiangsu province P.R .China

统一社会信用代码/Unified Social Credit Code: 91320281607982979X

注册产品/Registered Product

级（类）别 Class/Type	单板换热面积 Heat transfer area per plate	备注 Remarks
A1级/Class A1	≤ 0.50 (m^2)	垫片式/Gasketed
A2级/Class A2	0.50～1.20 (m^2)	垫片式/Gasketed
A3级/Class A3	1.20～2.00 (m^2)	垫片式/Gasketed
A4级/Class A4	2.00～2.80(m^2)（组装）	垫片式/Gasketed
A5级/Class A5	2.80～3.30(m^2)（组装）	垫片式/Gasketed
A6级/Class A6	3.30～3.39(m^2)（组装）	垫片式/Gasketed

注册标准/Registration Standard

NB/T 47004.1《板式热交换器 第1部分：可拆卸板式热交换器》
NB/T 47004.1 Plate heat exchangers — Part 1: Plate-and-frame heat exchangers
《板式热交换器产品安全注册管理办法》
Regulation for Safety Registration of Plate Heat Exchanger Product

批准机构/Registration Authority

中国技术监督情报协会
热交换器安全与能效专业委员会
China Association for Technical Supervision Information
Heat Exchanger Safety and Energy Efficiency Committee

机械工业传热节能
工程技术研究中心
Machinery Industry Heat Transfer and Energy Saving
Engineering and Technology Research Center

有效期/Valid Period　2023年3月27日至2028年3月26日
March 27, 2023 to March 26, 2028

首次注册日期/First Registration Date　2001年10月1日/October 1, 2001

本信息可在www.htrc.cc网站查询/This information can be found on the website www.htrc.cc

板式热交换器节能注册证一级能效

板式热交换器节能注册证

PLATE HEAT EXCHANGER ENERGY SAVING REGISTRATION CERTIFICATE

（正 本）
Original

证书编号：BHJN-011-2023
Certificate No.

阿法拉伐（江阴）设备制造有限公司
Alfa Laval (Jiangyin)Manufacturing Co., Ltd:

经审查，你单位生产的以下型号板式热交换器符合《板式热交换器产品节能注册管理办法》的要求：

After review, the following types of plate heat exchangers produced by your company meet the requirements of energy-saving products in "Regulation for Energy Saving Registration of Plate Heat Exchanger".

产品型号 Product type	能效级别 Energy efficiency level	备注 Remarks
M10-M	1	技术参数见附表 See attached table for technical parameters
	2	
	3	
工厂地址：江苏省江阴市霞客镇峭岐人民路 465 号。 Factory address: 465 Renmin Road, Qiaoqi, Xuxiake Town, Jiangyin city, Jiangsu province P.R .China		

准予注册，特发此证。

The registration certificate is issued.

颁证机构：
Issuing Authority
中国特种设备安全与节能促进会
China Promotion Association for Special Equipment Safety and Energy-saving

审查机构：
Reviewing Authority
机械工业传热节能工程技术研究中心
Machinery Industry Heat Transfer and Energy Saving Engineering and Technology Research Center

初次获证日期 Start date of the first certificate：2023 年 4 月 14 日
本次获证日期 Start date of this certificate：2023 年 4 月 14 日
有效期至 Valid until：2028 年 4 月 13 日

六、投标人 AAA 级企业信用等级证书

信用中国
WWW.CREDITCHINA.GOV.CN

扫一扫
核验码

法人和非法人组织公共信用信息报告

版本号V2.0

机构名称： 海南泓耀智能科技有限公司

统一社会信用代码： 91460100MAC0P5JW16

报告编号： 2026110409352606691N39

报告生成日期	2026年11月04日
报告出具单位	国家公共信用和地理空间信息中心

信用中国
WWW.CREDITCHINA.GOV.CN

报告编号：20261104093526066691N39
生成时间：2026年11月04日 09:35:26

扫一扫
核验码

公共信用信息概览

海南泓耀智能科技有限公司

存续

登记注册基本信息

基础信息

统一社会信用代码	91460100MAC0P5JW16	法定代表人/负责人/执行事务合伙人	安震
企业类型	有限责任公司(自然人投资或控股)	成立日期	2022-10-24
住所	海南省三亚市天涯区文明路黄金广场A栋605房103号		

信用信息概要

行政管理	0条	诚实守信	0条
严重失信	0条	经营异常	0条
信用承诺	0条	信用评价	0条
司法判决	0条	其他	0条

报告生成日期	2026年11月04日	报告出具单位	国家公共信用和地理空间信息中心

报告说明

扫一扫
核验码

1.本报告所展示的数据和资料为公共信用信息，“信用中国”网站承诺在数据汇总、加工、整合的过程中保持客观中立，不主动编辑或修改信息的内容。

2.受限于现有技术水平等原因，对此报告信息的展示，并不视为“信用中国”对其内容的真实性、准确性、完整性、时效性作出任何形式的确认或担保。请在依据本报告信息作出判断或决策前，自行进一步核实此类信息的完整或准确性，并自行承担使用后果。

3.如认为本报告所展示信息存在错误、遗漏、重复公示、不应公示、超期公示或与认定机关信息不一致等情况，请以数据源单位的信息为准，并可按照网站“信用信息异议申诉指南”提出异议申诉；如需对相关行政处罚信息进行信用修复，可按照网站“行政处罚信息信用修复流程指引”提出信用修复申请；如需对相关严重失信主体名单进行信用修复，请咨询名单认定单位。

4.本报告已添加“信用中国”水印、生成唯一的报告编号和报告核验码。如需对内容的真实性进行核验，可通过扫一扫报告首页“核验码”，查看本报告生成时的内容与纸质版报告内容是否一致。

5.本报告展示行政管理、诚实守信、严重失信、经营异常、信用承诺、信用评价、司法判决以及其他类等信息，因篇幅有限，单类信息仅按更新程度展示最近日期的100条。如有特殊需求，请与我们联系。

扫一扫
核验码
存续

正文

海南泓耀智能科技有限公司

一、登记注册基础信息

| 基础信息

企业名称：	海南泓耀智能科技有限公司
统一社会信用代码：	91460100MAC0P5JW16
法定代表人/负责人/执行事务合伙人：	安震
企业类型：	有限责任公司(自然人投资或控股)
成立日期：	2022-10-24
住所：	海南省三亚市天涯区文明路黄金广场A栋605房103号

二、行政管理信息 (共 0 条)

查询期内无相关记录

三、诚实守信相关荣誉信息 (共 0 条)

查询期内无相关记录

四、严重失信信息 (共 0 条)

查询期内无相关记录

五、经营（活动）异常名录（状态）信息 (共 0 条)

查询期内无相关记录

六、信用承诺信息 (共 0 条)

查询期内无相关记录

七、信用评价信息 (共 0 条)

此项信息相关部门暂未提供

八、司法判决及执行信息 (共 0 条)

此项信息相关部门暂未提供

九、其他信息 (共 0 条)

查询期内无相关记录

十、信用状况提升建议

建议秉持诚信理念，合法有序开展经营活动。

结束

七、质保承诺书

致（招标人）深圳市特发小梅沙智慧能源有限公司：

本投标人已详细阅读了深圳小梅沙“互联网+”智慧能源项目(二期)板式换热器采购（重新招标）项目的招标文件，自愿参加该项目投标，现就有关事质保事项向招标人郑重承诺如下：

1. 设备安装完毕，通过初步验收即进入产品质保期，严格按照招标文件、合同文件、提供质保服务。

2. 按合同对设备故障立即给予响应，迅速排除故障。

3. 按合同及技术规范要求保养内容提供维保服务。

4. **本项目基本质量保修期为 2 年，我方承诺在此基础上额外增加【 1 】年免费质量保修期。（投标人综合考虑自身情况，在 2 年质量保修期的基础上额外增加免费质量保修期的时间由投标人填写，可填时间为“0”、“1”、“2”、“3”...年。）**

投标人名称（公章）：海南泓耀智能科技有限公司

法定代表人或其授权代表（签字或盖章）：

投标人单位地址：海南省三亚市天涯区文明路黄金广场 A 栋 605 房 103 号

联系电话：13554839919

日期： 2026 年 11 月 10 日

八、投标供货期承诺书

致（招标人）深圳市特发小梅沙智慧能源有限公司：

根据贵方的深圳小梅沙“互联网+”智慧能源项目(二期)板式换热器采购(重新招标）项目的招标文件及本次招标的答疑补遗文件，我方已详细审核了全部招标文件及有关附件，现就该项目供货期向贵方郑重承诺如下：

我方投标总供货期为 60 日历天（**投标供货期由投标人填写，且不得超过招标文件要求**）。

投标人名称（公章）：海南泓耀智能科技有限公司

法定代表人或其授权代表（签字或盖章）：

投标人单位地址：海南省三亚市天涯区文明路黄金广场 A 栋 605 房 103 号

联系电话：13554839919

日期： 2026 年 11 月 10 日

九、廉洁投标承诺书

廉洁投标承诺书

致（招标人）深圳市特发小梅沙智慧能源有限公司：

为了积极配合贵司进行的招标工作，有效遏制不公平竞争和违规违纪问题的发生，确保招标工作的公平、公正、公开，我们保证认真贯彻《招投标法》等相关规定以及有关廉洁要求，特向贵司承诺如下事项：

1、自觉遵守国家法律法规及有关廉政建设制度。

2、主动了解贵司招投标纪律，积极配合贵司执行招投标廉政建设的有关规定。

3、不使用不正当手段妨碍、排挤其它投标单位或串通投标。

4、按照招标文件规定的方式进行投标，不隐瞒本单位投标资质的真实情况，投标资质符合规定。

5、不以任何方式向招标人员赠送礼品、礼金及有价证券；不宴请或邀请招标方的任何人参加高档娱乐消费、旅游、考察、参观等活动；不以任何形式报销招标方的任何人以及亲友的各种票据及费用；不进行可能影响招投标公平、公正的任何活动。

6、不向贵公司涉及招标的个人支付好处费、介绍费。

7、一旦发现相关人员在招标过程中有索要财物等不廉洁行为，坚决予以抵制，并及时向贵公司纪检监察机构举报。

8、我们若违反上述承诺，愿接受取消投标资格及其他任何形式的处理。

投标单位：（公章）：海南泓耀智能科技有限公司

法定代表人或其授权人：（签字）：

签发日期：2026 年 11 月 10 日

资信条款响应表

投标人名称：海南泓耀智能科技有限公司

序号	条款号	招标需求	投标内容	说 明
1			完全响应	

重要提示：

只列出发生偏离的项目，没有列出的将被视为完全响应。

投标人基本情况表

投标人：海南泓耀智能科技有限公司

<table>
<tr><td>企业名称</td><td colspan="3">海南泓耀智能科技有限公司</td><td>主管部门</td><td colspan="2">海南省市场监督管理局</td></tr>
<tr><td>经济类型</td><td colspan="3">有限责任公司</td><td>资质等级</td><td colspan="2">/</td></tr>
<tr><td>单位简介</td><td colspan="6">建设工程施工；建筑智能化工程施工；电气安装服务；建设工程设计；建筑智能化系统设计（依法须经批准的项目，经相关部门批准后方可开展经营活动）一般项目：照明器具销售；会议及展览服务；工程和技术研究和试验发展；软件开发；技术服务、技术开发、技术咨询、技术交流、技术转让、技术推广；电子元器件批发；机械电气设备销售；电子专用材料销售；光通信设备销售；普通机械设备安装服务</td></tr>
<tr><td rowspan="6">单位概况</td><td>职工总人数</td><td colspan="2">6 人</td><td colspan="2">工程技术人员</td><td>2 人</td></tr>
<tr><td>生产工人</td><td colspan="2">2 人</td><td colspan="2">经 营 人 员</td><td>2 人</td></tr>
<tr><td rowspan="2">固定资产</td><td rowspan="2">/万元</td><td rowspan="2">资金性质</td><td>生产性</td><td>0 万元</td></tr>
<tr><td>非生产性</td><td>/万元</td></tr>
<tr><td rowspan="2">流动资金</td><td rowspan="2">/万元</td><td rowspan="2">资金来源</td><td>自有资金</td><td>/万元</td></tr>
<tr><td>银行贷款</td><td>0 万元</td></tr>
<tr><td>主要资质证书</td><td colspan="6">/</td></tr>
<tr><td>质量保证体系</td><td colspan="6">制造商 ISO 45001：2018 职业健康安全管理体系证书、
制造商 ISO9001： 2015 质量管理体系证书、
制造商 ISO14001：2015 环境管理体系证书、
制造商 ISO50001：2018 能源管理体系证书</td></tr>
<tr><td rowspan="3">经济指标</td><td colspan="2">年 份</td><td colspan="2">销售收入（万元）</td><td colspan="2">利润（万元）</td></tr>
<tr><td colspan="2">__/__年</td><td colspan="2">/</td><td colspan="2">/</td></tr>
<tr><td colspan="2">__/__年</td><td colspan="2">/</td><td colspan="2">/</td></tr>
</table>

注：表格不够可另附说明。

经年检的营业执照副



统一社会信用代码

91460100MAC0P5JW16

营业执照

（副 本）

1-1

扫描二维码登录"国家企业信用信息公示系统"了解更多登记、备案、许可、监管信息。

名　　称　海南泓耀智能科技有限公司

类　　型　有限责任公司(自然人投资或控股)

法定代表人　安震

成立日期　2022年10月24日

住　　所　海南省三亚市天涯区文明路黄金广场A栋605房103号

重要提示：

如需查询经营范围、注册资本或者出资额信息，可扫描执照中二维码或登录国家企业信用信息公示系统（海南）。

登记机关　海南省市场监督管理局 商事登记专用章

2025 年 05 月 14 日

琼 05607474

国家企业信用信息公示系统网址：http://www.gsxt.gov.cn

市场主体应当于每年1月1日至6月30日通过国家企业信用信息公示系统报送公示年度报告

国家市场监督管理总局监制

主要技术人员情况表

投标人：　海南泓耀智能科技有限公司　

名称	姓名	职务	职称	主要简历、经验及承担过的项目
项目负责人	安震	项目经理	工程师	负责现场服务工作
技术负责人	刘兆龙	业务主管	高级工程师	负责华南地区板换销售、现场服务工作，曾参与广州珠江新城区域供冷、深圳京基 100，深圳招商银行总部大厦，深圳华润万象城，深圳新证交所，深圳地王大厦，广州西塔，广州太古汇，广州富力盈凯大厦，广州白云机场等项目的板换销售及现场服务工作。
技术经理	陈晓莽	技术经理	暖通空调全国销售经理	负责全国阿法拉伐板换产品的销售管理，曾参与过曾参与广州珠江新城区域供冷、上海港航运中心区域供冷、重庆江北嘴区域供冷、天津文化中心区域供冷、深圳京基 100，上海中心、上海环球金融中心、天津 117、深圳京基 100,广州西塔、深圳新证交所等项目业务工作。参与项目的联络，筹备以及协调工作。
全国售后服务经理	李龙	全国售后服务经理	全国服务中心经理	板式热交换器服务领域的专家，有超过 10 年的板换维修经验，负责森茂大厦、金茂大厦、香港汇丰银行等重大工程维护保养。

华南售后服务经理	林琦	华南售后服务经理	深圳服务中心经理	负责阿法拉伐深圳车间的总体运营，板换工厂服务及现场服务的人员总安排、调配等。曾参与深圳京基 100，深圳招商银行总部大厦，深圳华润万象城，深圳新证交所，深圳地王大厦，广州西塔，广州太古汇，广州富力盈凯大厦，广州白云机场，广州珠江新城冷站等项目的板换现场服务工作。
技术主管	鲍宜磊	技术主管	技术支持工程师	有多年的产品开发经验，技术咨询。担任全国地区的板式换热器技术支持，系统方案的筹划等。
服务工程师	陈慷睿等 10 人	服务工程师	服务工程师	专职负责华南地区的售后服务和维修保养的工作，有着精湛的技术和多年的经验。 曾参与深圳京基 100，深圳招商银行总部大厦，深圳华润万象城，深圳新证交所，深圳地王大厦，广州西塔，广州太古汇，广州富力盈凯大厦，广州白云机场，广州珠江新城冷站等项目的板换现场服务工作。

提示：项目主要参与人员主要指：项目负责人，项目技术负责人，项目主要设计生产技术人员、项目计划负责人和项目质量负责人、安装督导负责人等。